平面図

1 : 500

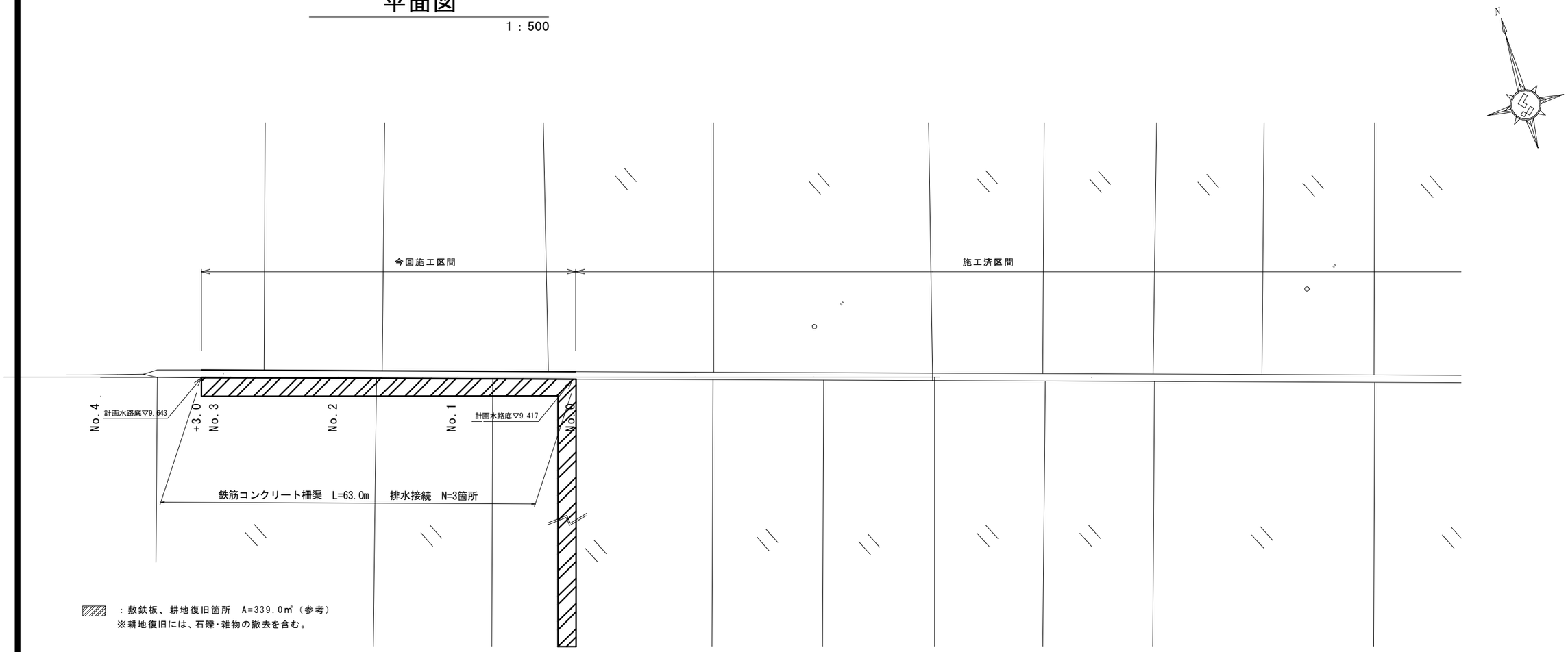

標準横断面図

1 : 50

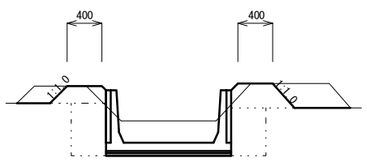

	No.0	No.1	+11.5	No.2	+10.0	No.3	+3.0
土砂掘削	0.25 m2	0.25 m2	0.25 m2	0.25 m2	0.25 m2	0.25 m2	0.25 m2
床掘	1.53 m2	1.37 m2	1.27 m2	1.22 m2	1.53 m2	1.12 m2	1.12 m2
埋戻	0.60 m2	0.56 m2	0.52 m2	0.50 m2	0.60 m2	0.46 m2	0.46 m2
盛土	0.24 m2	0.23 m2	0.23 m2	0.22 m2	0.24 m2	0.23 m2	0.23 m2

※この図面はA2サイズを原寸とする。　（１号工事箇所）

工　事　名	平成２８年度　農基　第５号 河芸町東千里及び河芸町西千里地内 水路改修工事		
施工箇所名	津市河芸町東千里及び河芸町西千里地内		
図面の種類	平面図・標準横断面図		
縮　　尺	図　示	図面番号	1／3
事業所名	津市農林水産部農業基盤整備課		

平面図

1 : 500

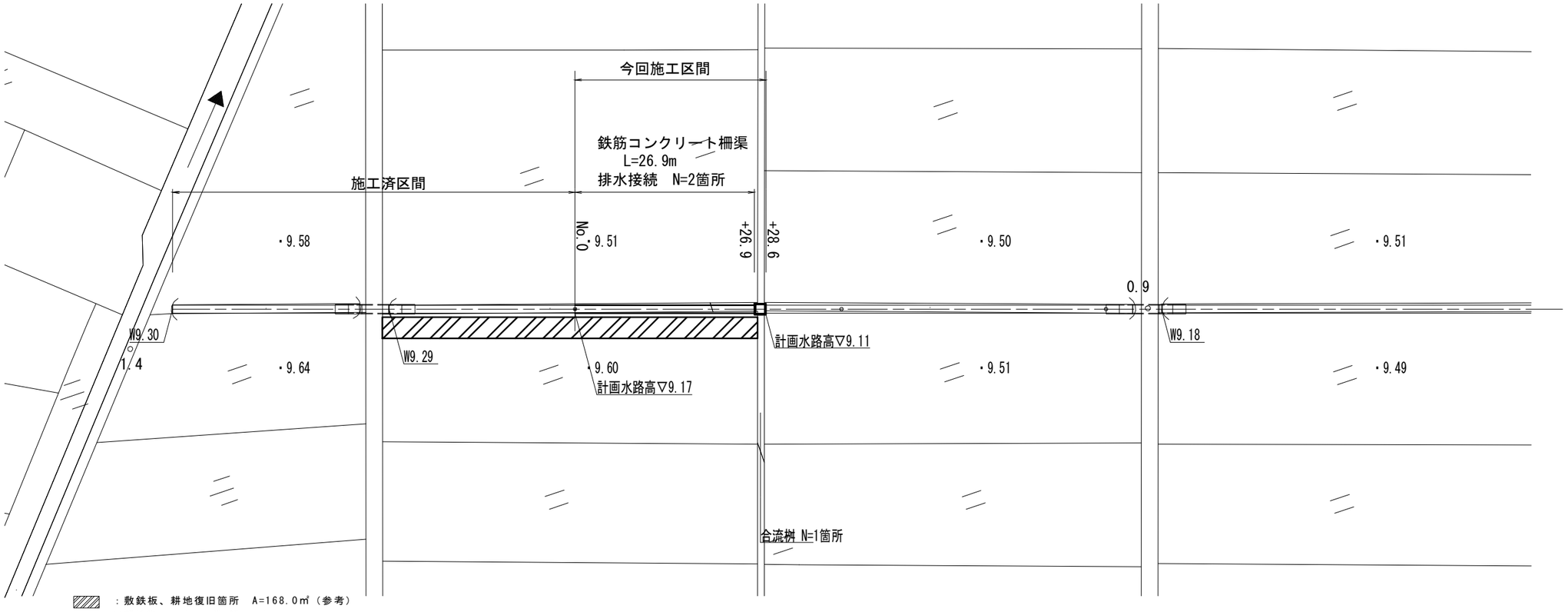

：敷鉄板、耕地復旧箇所　A=168.0㎡（参考）
※耕地復旧には、石礫・雑物の撤去を含む。

標準横断面図

S=1:50

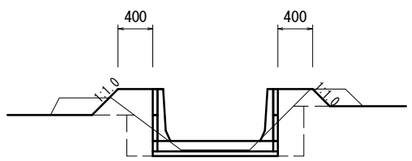

	No.0	+28.6
土砂掘削	0.25 m2	0.25 m2
床掘	0.28 m2	0.28 m2
埋戻	0.38 m2	0.38 m2
盛土	0.42 m2	0.42 m2

※この図面はA2サイズを原寸とする。

（２号工事箇所）

工　事　名	平成２８年度　農基　第５号 河芸町東千里及び河芸町西千里地内 水路改修工事		
施工箇所名	津市河芸町東千里及び河芸町西千里地内		
図面の種類	平面図・標準横断面図		
縮　　尺	図　示	図面番号	2／3
事業所名	津市農林水産部農業基盤整備課		

工　法　図

【鉄筋コンクリート柵渠】

1：20

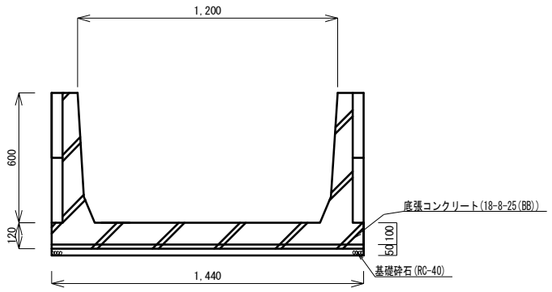

鉄筋コンクリート柵渠　　１５ｍ当り

名　称	規　格	単位	数　量
鉄筋コンクリート組立柵渠A型	H600×B1200	本	10.0
鉄筋コンクリート柵板	B300×L1495 t=50	枚	40.0
底張コンクリート	18-8-25(BB)	m3	2.15
同上型枠		m2	2.98
基礎砕石	RC-40　t=5cm	m2	21.6
基面整正		m2	21.6

【排水接続】

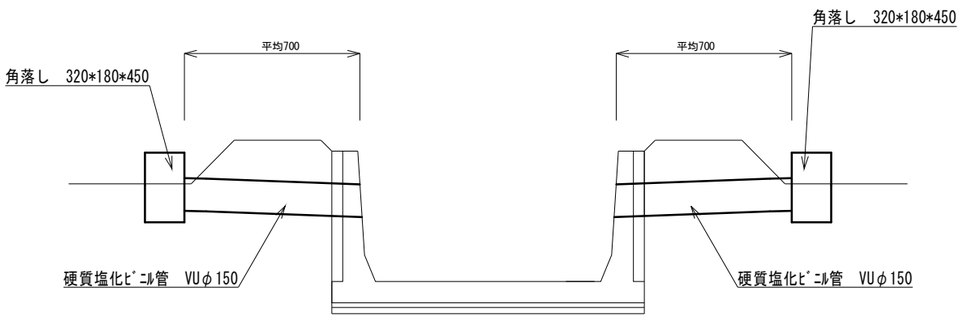

排水接続　　１０箇所当り

	規　格	単位	数　量	摘　要
硬質塩化ビニル管	VU　φ150	m	7.00	
角　落　し	320*180*450	箇所	10.0	リサイクル認定製品

構造図

平面図

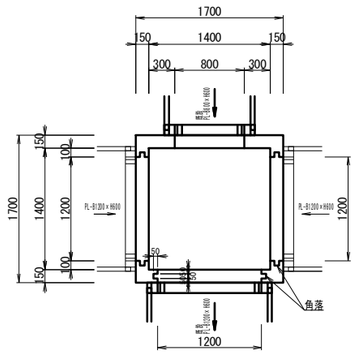

断面図

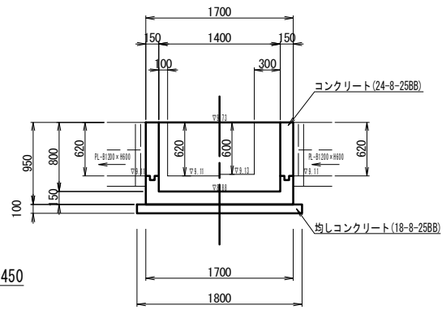

合流桝　　1箇所当り

名　称	規　格	単位	数 量	摘　要
コンクリート	24-8-25BB	m^3	0.76	
型　枠		m^2	7.86	
鉄　筋	SD345 D13	t	0.06	
均しコンクリート	18-8-25BB t=100	m^3	0.32	
同上型枠		m^2	0.72	
基面整正		m^2	3.24	

【合流桝】

1：50

平面図

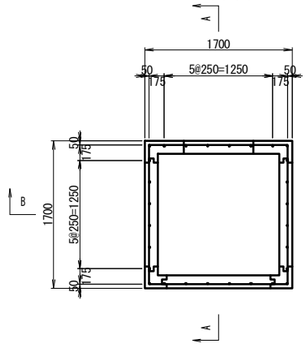

A－A

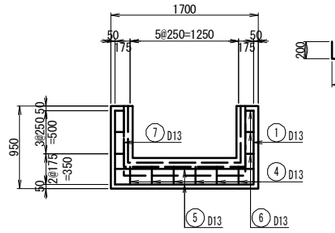

B－B

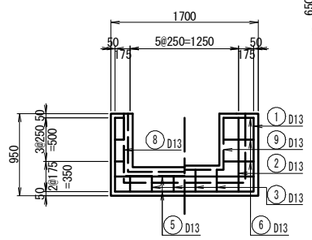

鉄筋加工図

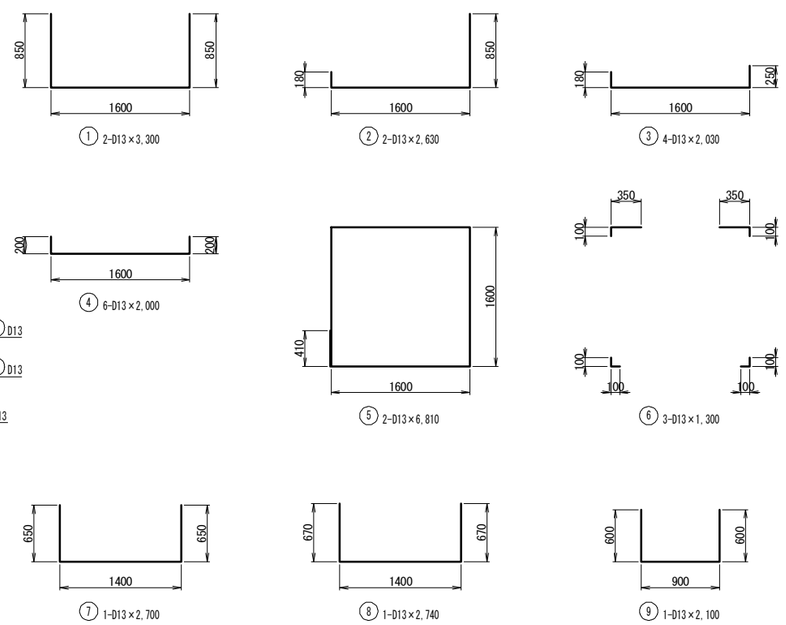

鉄筋重量表　　(一式当り)

種　別	径	長　さ (mm)	本　数 (本)	単位質量 (kg/m)	一本当たり質量 (kg)	質　量 (kg)	摘　要
1	D13	3300	2	0.995	3.284	6.6	
2	D13	2630	2	0.995	2.617	5.2	
3	D13	2030	4	0.995	2.020	8.1	
4	D13	2000	6	0.995	1.990	11.9	
5	D13	6810	2	0.995	6.776	13.6	
6	D13	1300	3	0.995	1.294	3.9	
7	D13	2700	1	0.995	2.687	2.7	
8	D13	2740	1	0.995	2.726	2.7	
9	D13	2100	1	0.995	2.090	2.1	
計						56.8	(=0.06t)

※この図面はA2サイズを原寸とする。

工　事　名	平成２８年度　農基　第５号 河芸町東千里及び河芸町西千里地内 水路改修工事		
施工箇所名	津市河芸町東千里及び河芸町西千里地内		
図面の種類	工　法　図		
縮　　尺	図　示	図面番号	3／3
事業所名	津市農林水産部農業基盤整備課		