平面図

S=1:250

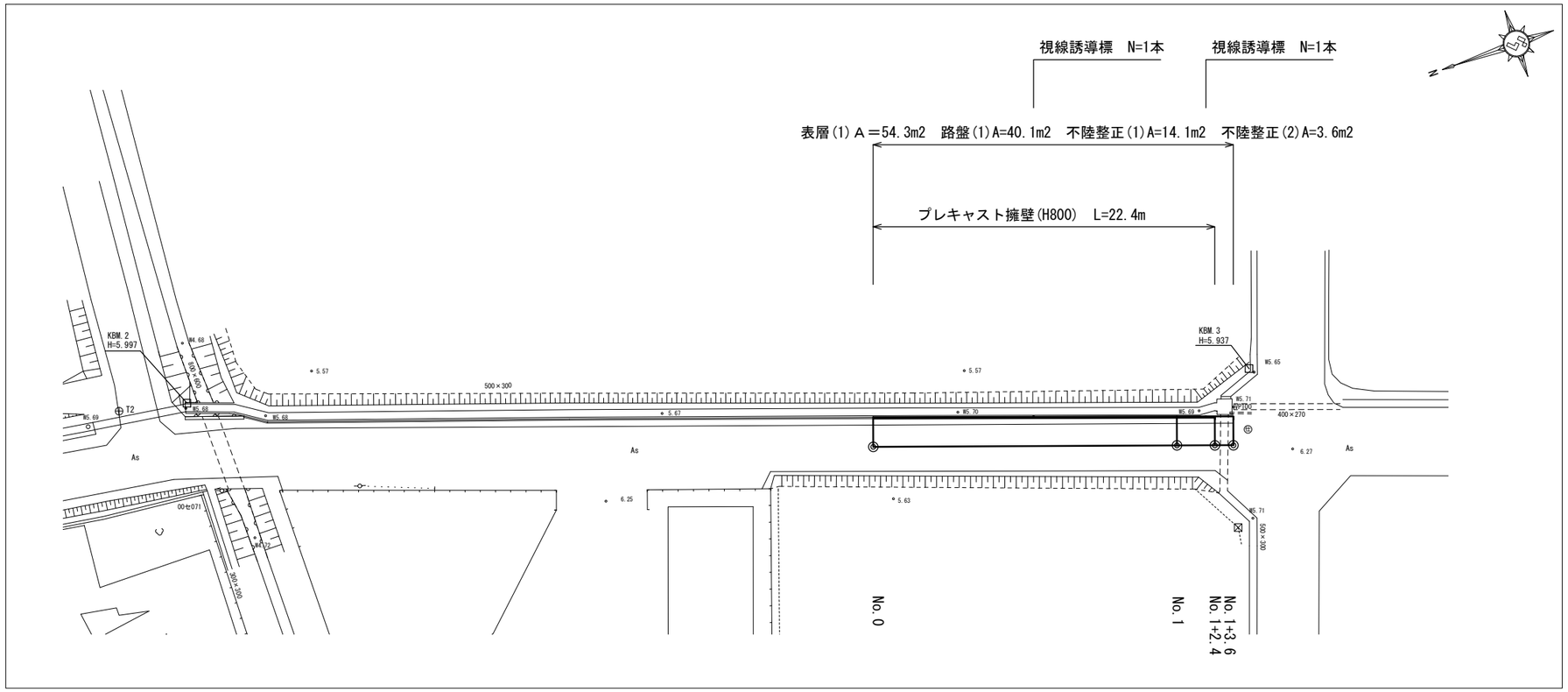

標準横断図

S=1:50

No.1付近

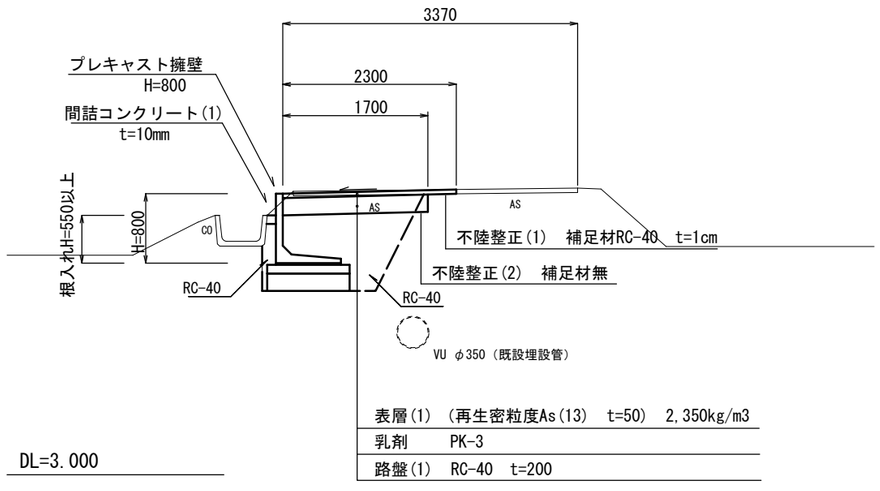

【1号工事箇所】　（リサイクルセンター関連工事）
この図面はA2サイズを原寸とする。

工　事　名	平成29年度北道維第11号 野田地内道路修繕工事		
施工箇所名	津市野田地内		
図面の種類	平面図・標準横断図		
縮　　尺	図　示	図面番号	1/11
事務所名	津市建設部津北工事事務所		

横断図

S=1:50

No. 1

No. 1

床掘り(1)	1.7	m^2
埋戻し(1)	0.93	m^2
舗装版破砕(1)	2.20	m
路 盤(1)	1.70	m
表 層(1)	2.30	m
不陸整正(1)	0.60	m
不陸整正(2)	0.15	m
間詰Co(1)	0.01	m^2

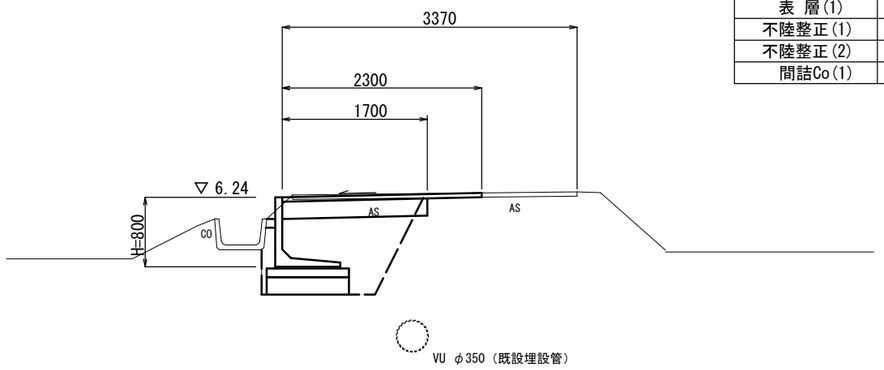

DL=3.000

No. 0

No. 0

床掘り(1)	1.9	m^2
埋戻し(1)	1.0	m^2
舗装版破砕(1)	2.20	m
路 盤(1)	1.70	m
表 層(1)	2.30	m
不陸整正(1)	0.60	m
不陸整正(2)	0.15	m
間詰Co(1)	0.01	m^2

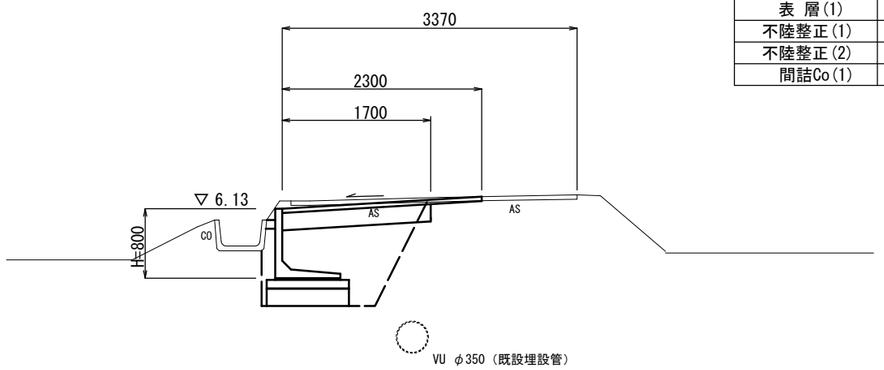

DL=3.000

No. 1+2.4

No. 1+2.4

床掘り(1)	1.7	m^2	
埋戻し(1)	0.93	m^2	
舗装版破砕(1)	2.20	m	～No. 1+3.6
路 盤(1)	1.70	m	～No. 1+3.6
表 層(1)	2.30	m	～No. 1+3.6
不陸整正(1)	0.60	m	～No. 1+3.6
不陸整正(2)	0.15	m	～No. 1+3.6
間詰Co(1)	0.01	m^2	

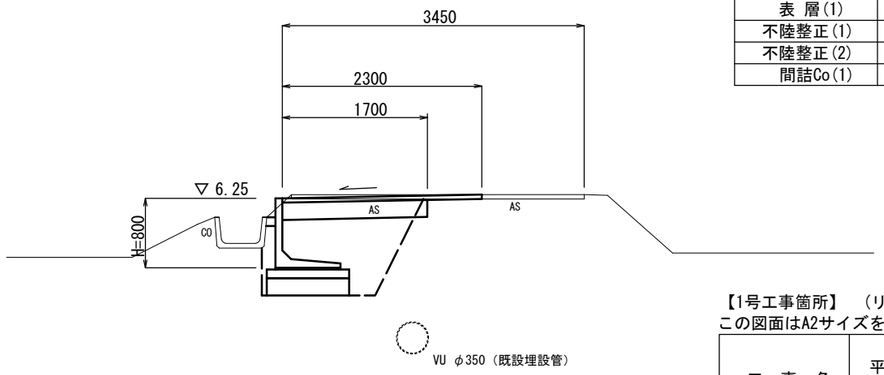

DL=3.000

【1号工事箇所】 （リサイクルセンター関連工事）
この図面はA2サイズを原寸とする。

工 事 名	平成29年度北道維第11号 野田地内道路修繕工事		
施工箇所名	津市野田地内		
図面の種類	横断図		
縮 尺	図示	図面番号	2/11
事務所名	津市建設部津北工事事務所		

各種構造図

プレキャスト擁壁展開図

V=1: 20
H=1:100

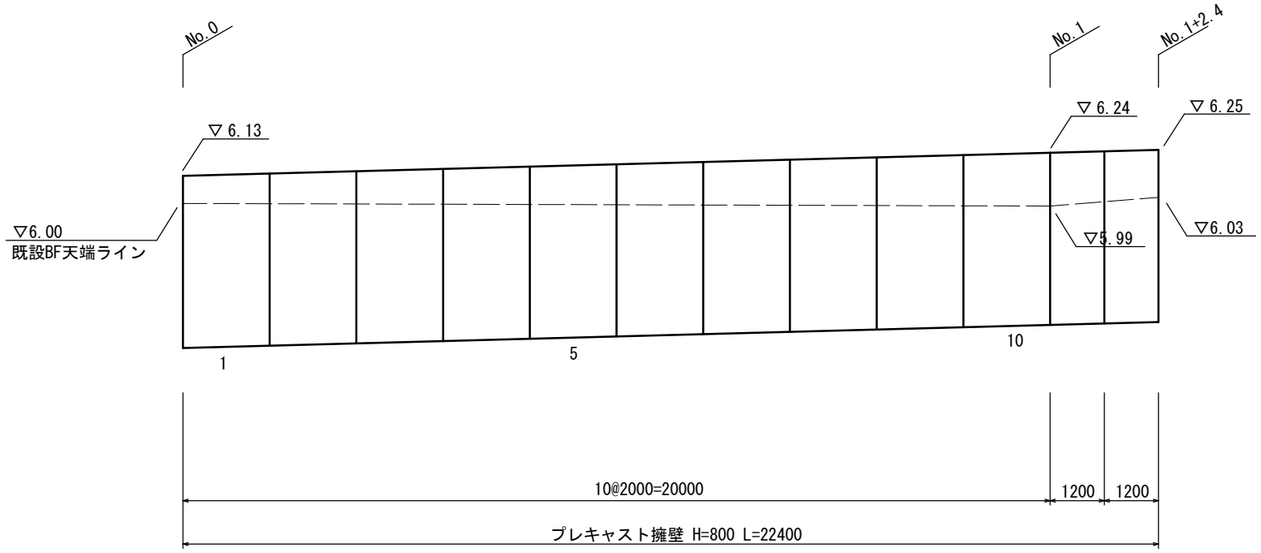

断面図

S=1:20

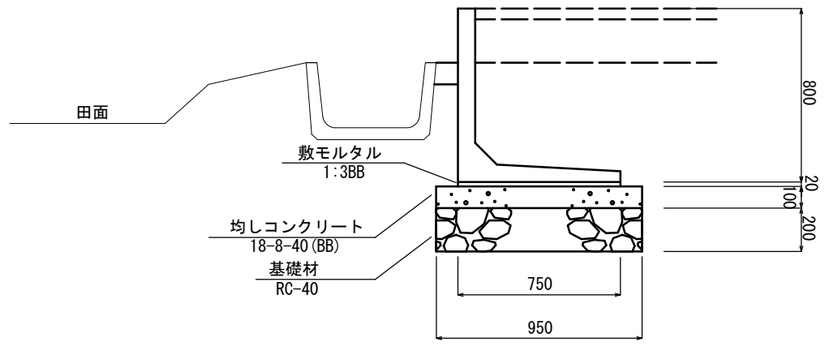

プレキャスト擁壁　　10m当り

名　称	規　格	単位	数　量	摘　要
プレキャスト擁壁	H=800 L=2000	個	5.00	
敷モルタル	1:3BB	m^3	0.15	
均しコンクリート	18-8-40BB	m^3	0.95	
同上型枠		m^2	2.00	
基礎材	RC-40 t=200mm	m^2	9.50	
基面整正		m^2	9.50	

※施工時にL型擁壁の必要支持力(q=37kN/m2以上)を確認する事

プレキャスト擁壁　　一式当り

サイズ H × L	規　格	数　量	参考質量	摘要
800 × 2000	標準	10 本	540 kg	
× 1200	短切	2 本	324 kg	
	合計	12 本		

【1号工事箇所】　(リサイクルセンター関連工事)
この図面はA2サイズを原寸とする。

工　事　名	平成29年度北道維第11号 野田地内道路修繕工事		
施工箇所名	津市野田地内		
図面の種類	各種構造図		
縮　　尺	図　示	図面番号	3/11
事務所名	津市建設部津北工事事務所		

平面図

S=1:250

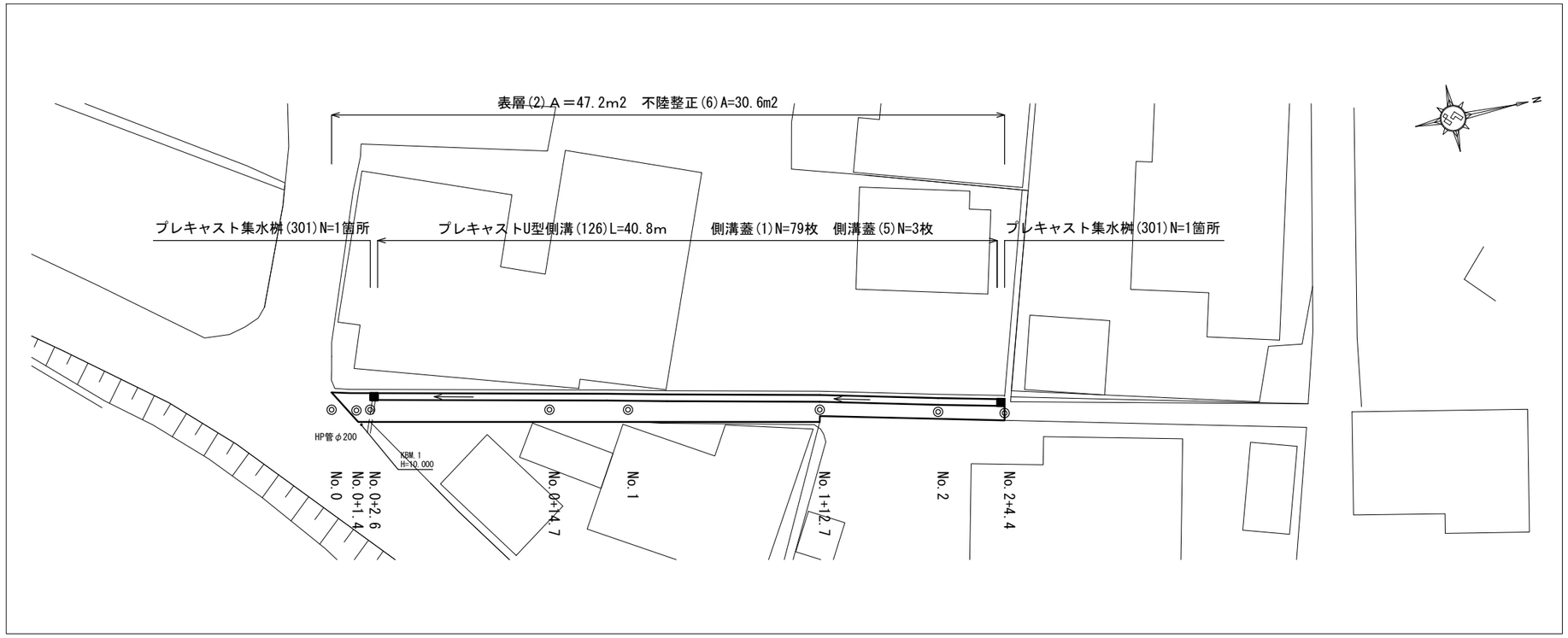

標準横断図

S=1:50

No.1付近

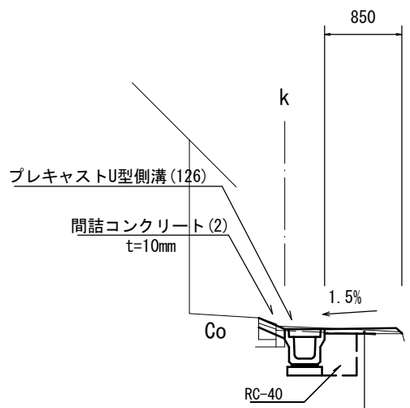

表層(2)	(再生密粒度As(13)　t=50)	2,350kg/m3
乳剤	PK-3	
不陸整正(6)	補足材無	

【2号工事箇所】　(リサイクルセンター関連工事)
この図面はA2サイズを原寸とする。

工　事　名	平成29年度北道維第11号 野田地内道路修繕工事		
施工箇所名	津市野田地内		
図面の種類	平面図・標準横断図		
縮　　尺	図　示	図面番号	4/11
事務所名	津市建設部津北工事事務所		

横断図

S=1:100

No. 1

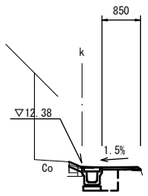

No. 1

床掘り(1)	0.37	m²
埋戻し(1)	0.20	m²
舗装版破砕(2)	1.45	m
表 層(2)	0.85	m
不陸整正(6)	0.45	m
Co構造物取壊し(1)	0.02	m²
間詰Co(2)	0.03	m²

DL=10.500

No. 0+14.7

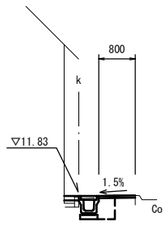

No. 0+14.7

床掘り(1)	0.37	m²
埋戻し(1)	0.20	m²
舗装版破砕(2)	1.40	m
表 層(2)	0.80	m
不陸整正(6)	0.40	m
Co構造物取壊し(1)	0.03	m²
間詰Co(2)	0.04	m²

DL=9.500

No. 0+2.6(同)

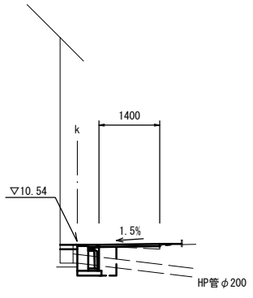

No. 0+2.6(同)

床掘り(1)	0.60	m²
埋戻し(1)	0.26	m²
舗装版破砕(2)	1.95	m
表 層(2)	1.40	m
不陸整正(6)	1.00	m
Co構造物取壊し(1)	0.04	m²
間詰Co(2)	0.04	m²

No. 0+1.4

舗装版破砕(2)	2.35	m
表 層(2)	2.35	m
不陸整正(6)	2.35	m

No. 0

舗装版破砕(2)	0.00	m
表 層(2)	0.00	m
不陸整正(6)	0.00	m

DL=8.000

No. 2+4.4

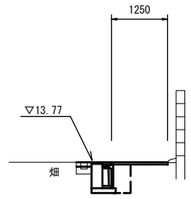

No. 2+4.4

床掘り(1)	0.59	m²
埋戻し(1)	0.26	m²
舗装版破砕(2)	1.75	m
表 層(2)	1.25	m
不陸整正(6)	0.85	m
Co構造物取壊し(1)	0.07	m²
間詰Co(2)	0.04	m²

DL=12.000

No. 2

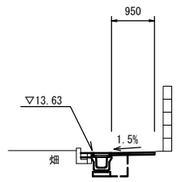

No. 2

床掘り(1)	0.39	m²
埋戻し(1)	0.20	m²
舗装版破砕(2)	1.45	m
表 層(2)	0.95	m
不陸整正(6)	0.55	m
Co構造物取壊し(1)	0.07	m²
間詰Co(2)	0.03	m²

DL=11.500

No. 1+12.7(同)

舗装版破砕(2)	1.35	m
表 層(2)	0.85	m
不陸整正(6)	0.45	m

No. 1+12.7

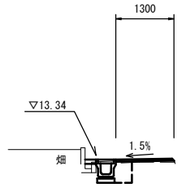

No. 1+12.7

床掘り(1)	0.35	m²
埋戻し(1)	0.19	m²
舗装版破砕(2)	1.80	m
表 層(2)	1.30	m
不陸整正(6)	0.90	m
Co構造物取壊し(1)	0.02	m²
間詰Co(2)	0.02	m²

DL=11.000

【2号工事箇所】 (リサイクルセンター関連工事)
この図面はA2サイズを原寸とする。

工 事 名	平成29年度北道維第11号 野田地内道路修繕工事		
施工箇所名	津市野田地内		
図面の種類	横断図		
縮 尺	1/50	図面番号	5/11
事務所名	津市建設部津北工事事務所		

各種構造図

ﾌﾟﾚｷｬｽﾄU型側溝(126)

1：20

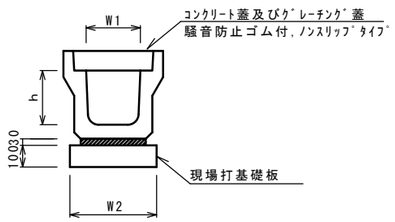

ﾌﾟﾚｷｬｽﾄU型側溝(126)

10.0m当り

名　称	規　格	単 位	数量					備考
			(126)					
ﾌﾟﾚｷｬｽﾄU型側溝	3種	名称	250A					ﾘｻｲｸﾙ認定製品
		個	5.00					
敷モルタル	1:3	m3	0.09					
現場打基礎板(1)		枚	5.00					
基面整正		m2	4.00					
h		mm	250					
W1		mm	250					
W2		mm	400					

※グレーチング蓋については、10mに1枚布設すること。

ﾌﾟﾚｷｬｽﾄ集水桝(301)

1：20

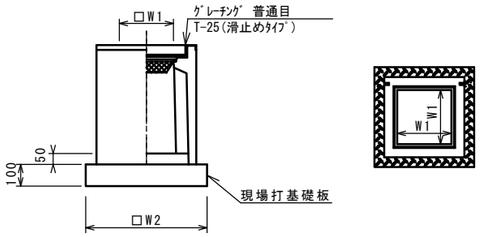

※ｸﾞﾚｰﾁﾝｸﾞについて、車道に使用する場合は110° 開閉式、歩道に使用する場合には開閉式を用いること。

ﾌﾟﾚｷｬｽﾄ集水桝(301)

10箇所当り

名　称	規　格	単 位	数　量					備　考
			(301)					
ﾌﾟﾚｷｬｽﾄ集水桝		個	10.00					PU桝同等品以上
ｲﾝﾊﾞｰﾄｺﾝｸﾘｰﾄ	18-8-25(BB)	m3	0.03					t=50
現場打基礎板(24)		枚	10.00					
現場打基礎板(28)		枚	-					
現場打基礎板(33)		枚	-					
基面整正		m2	3.14					
タイプ			250A					
蓋タイプ(Gr)			T-25 普通目					
W1		mm	250					
W2		mm	560					

現場打基礎板(1)

1：20

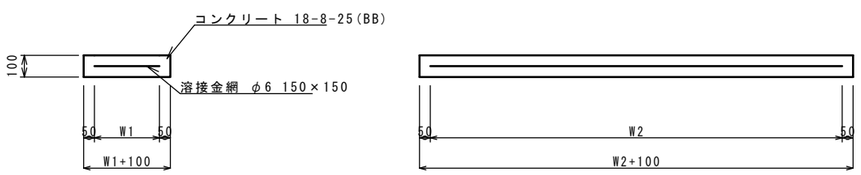

現場打基礎板

10枚当り

名　称	規　格	単 位	数　量			備　考
			(1)			
現場打基礎板		枚	10.00			
コンクリート	18-8-25(BB)	m3	0.80			
同上型枠		m2	3.00			
路盤紙	クラフト紙	m2	8.00			
溶 接 金 網	φ6 150*150	m2	5.70			
W1		mm	300			
W2		mm	1900			

現場打基礎板(24)

1：20

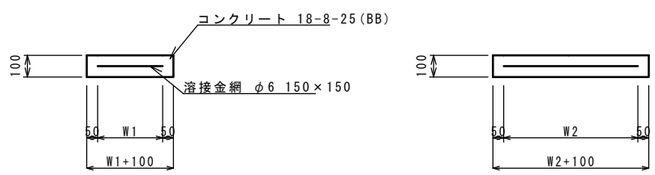

現場打基礎板

10枚当り

名　称	規　格	単 位	数　量			備　考
			(24)			
現場打基礎板		枚	10.00			
コンクリート	18-8-25(BB)	m3	0.31			
同上型枠		m2	1.51			
路盤紙	クラフト紙	m2	3.14			
溶 接 金 網	φ6 150*150	m2	2.12			
W1		mm	460			
W2		mm	460			

【2号工事箇所】　(リサイクルセンター関連工事)
この図面はA2サイズを原寸とする。

工　事　名	平成29年度北道維第11号 野田地内道路修繕工事		
施工箇所名	津市野田地内		
図面の種類	各種構造図		
縮　　尺	図　示	図面番号	6/11
事務所名	津市建設部津北工事事務所		

平面図
S=1:250

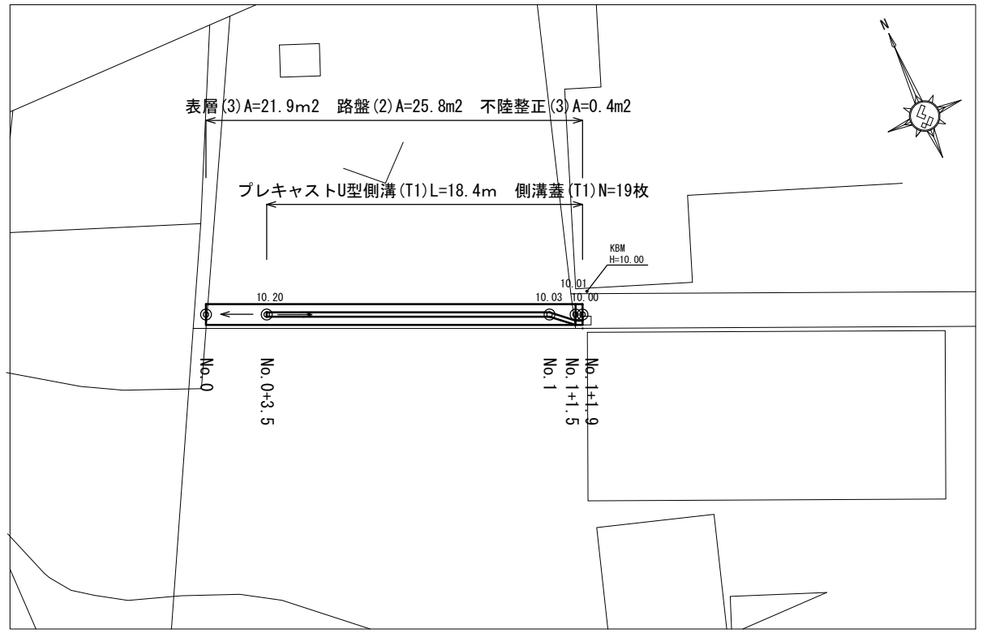

標準横断図
S=1:50

No.1付近

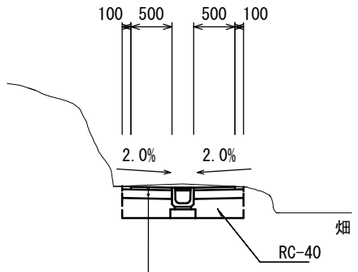

表層(3)	(再生密粒度As(13)　t=30) 2,200kg/m3	
乳剤	PK-3	
路盤(2)	RC-40　t=10cm	

No.0～No.0+3.5

掘削	0.19	m^2

No.0+3.5～No.1

床掘り(2)	0.50	m^2
埋戻し(2)	0.26	m^2

No.1+1.5～No.1+1.9

床掘り(2)	0.25	m^2
埋戻し(2)	0.13	m^2

構造図
S=1:20

プレキャストU型側溝(T1)

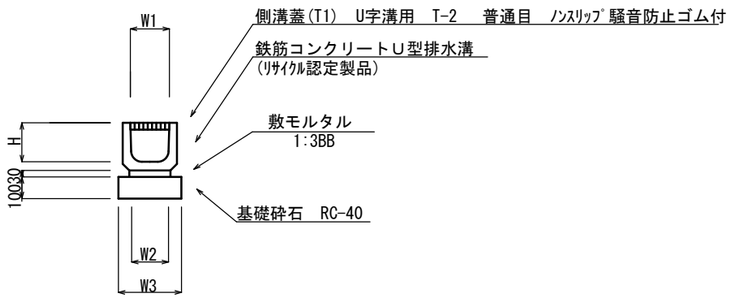

ﾌﾟﾚｷｬｽﾄU型側溝(T1)　　10.0m当り

名　称	規　格	単 位	数 量			備　考
鉄筋コンクリートU型排水溝	180	名称				(ﾘｻｲｸﾙ認定製品)
		個	16.5			
敷モルタル	1:3	m3	0.06			
基礎砕石		m2	2.90			
基面整正		m2	2.90			
H		mm	180			
W1		mm	180			
W2		mm	190			
W3		mm	290			

【3号工事箇所】　(リサイクルセンター関連工事)
この図面はA2サイズを原寸とする。

工事名	平成29年度北道維第11号 野田地内道路修繕工事		
施工箇所名	津市野田地内		
図面の種類	平面図・標準横断図・構造図		
縮尺	図示	図面番号	7/11
事務所名	津市建設部津北工事事務所		

平面図
S=1:250

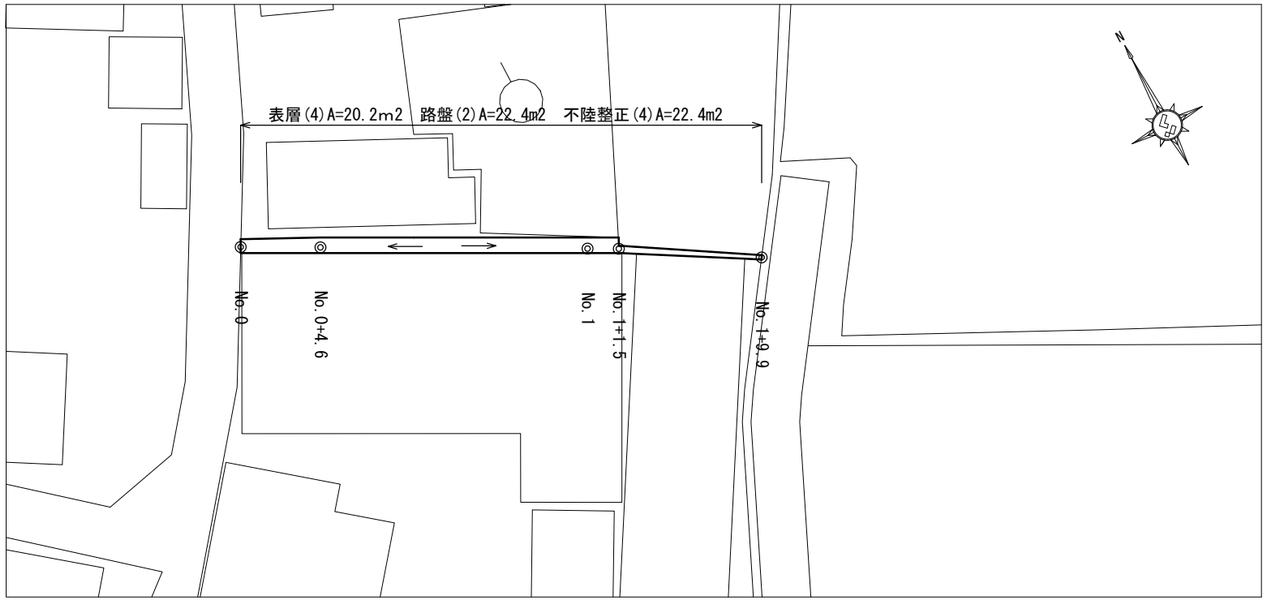

標準横断図
S=1:50

No.1付近

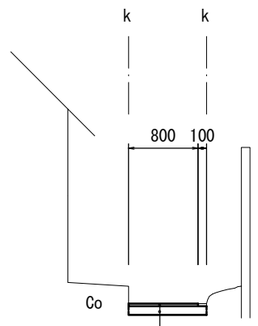

表層(4)	(開粒度As(13)　t=30)	1,940kg/m3
路盤(2)	RC-40　t=100	
不陸整正(4)	補足材無	

掘削

測　　点	単位	数　　量	摘　　要
No.0	m^2	0.10	
No.0+4.6	m^2	0.12	
No.1	m^2	0.12	
No.1+1.5	m^2	0.12	
No.1+1.5(同)	m^2	0.05	
No.1+9.9	m^2	0.05	

【4号工事箇所】　(リサイクルセンター関連工事)
この図面はA2サイズを原寸とする。

工　事　名	平成29年度北道維第11号 野田地内道路修繕工事		
施工箇所名	津市野田地内		
図面の種類	平面図・標準横断図		
縮　　尺	図　示	図面番号	8/11
事務所名	津市建設部津北工事事務所		

平面図

S=1:250

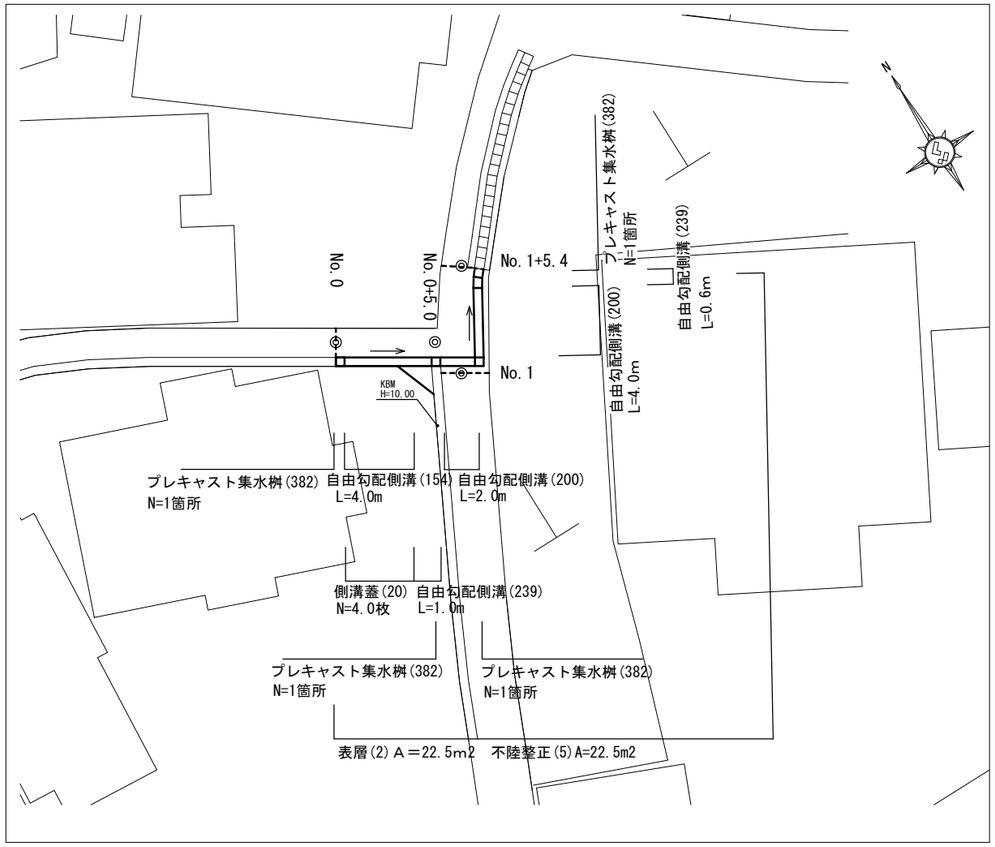

自由勾配側溝展開図

V=1: 20
H=1:100

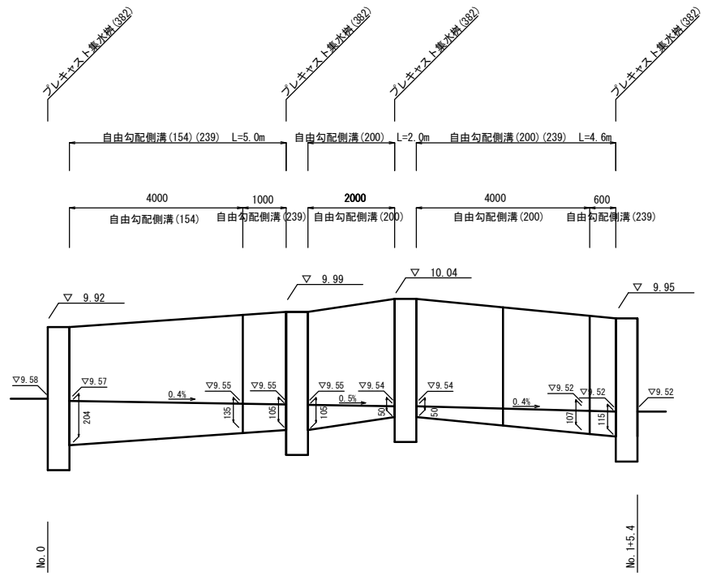

舗装展開図

S=1: 20

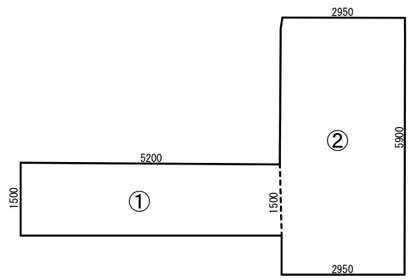

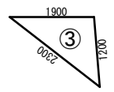

舗装面積計算書

測　　点	距離(m)	幅(m)	面積(m2)
①		1.50	
	5.2	1.50	7.8
②		2.95	
	5.9	2.95	17.4
控除面積(側溝・桝)	7.6	0.50	3.8
		合計	21.4

舗装面積計算書

測　　点	a(m)	b(m)	C(m)	s	面積(m2)
③	1.90	1.20	2.30	2.70	1.1
				合計	1.1

標準横断図

S=1:50

No.1+3.5付近

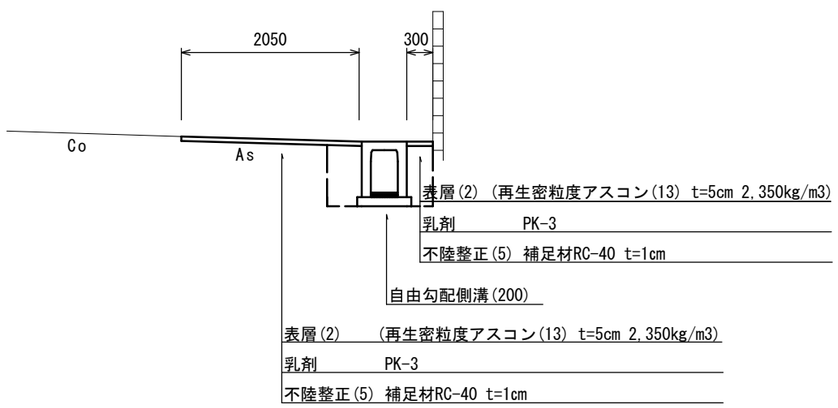

【5号工事箇所】　(道路維持工事)
この図面はA2サイズを原寸とする。

工　事　名	平成29年度北道維第11号 野田地内道路修繕工事		
施工箇所名	津市野田地内		
図面の種類	平面図・標準横断図・自由勾配側溝展開図、舗装展開図		
縮　　尺	図　示	図面番号	9/11
事務所名	津市建設部津北工事事務所		

各種構造図(1/2)

自由勾配側溝(154)

1：20

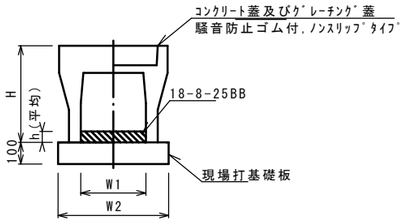

自由勾配側溝(154)

10.0m当り

名　称	規　格	単 位	数　量 (154)			備　考
自由勾配側溝	標準用	名称	300×400			
		個	5.00			
ｲﾝﾊﾞｰﾄｺﾝｸﾘｰﾄ	18-8-25BB	m3	0.51			
現場打基礎板(11)		枚	-			
現場打基礎板(12)		枚	5.00			
現場打基礎板(13)		枚	-			
基 面 整 正		m2	5.70			
H		mm	545			
h		mm	170			
W1		mm	300			
W2		mm	570			
摘　要			ﾘｻｲｸﾙ認定製品			

※グレーチング蓋については、10mに1枚布設すること。

作業土工

10.0m当り

床掘り(1)	0.23	m2
埋戻し(1)	0.25	m2

自由勾配側溝(200)

1：20

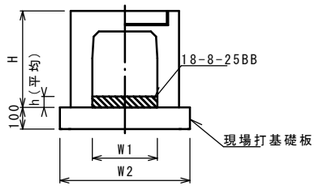

自由勾配側溝(200)

10.0m当り

名　称	規　格	単 位	数　量 (200)			備　考
自由勾配側溝	横断用	名称	300×400			
		個	5.00			
ｲﾝﾊﾞｰﾄｺﾝｸﾘｰﾄ	18-8-25BB	m3	0.23			
現場打基礎板(10)		枚	-			
現場打基礎板(14)		枚	5.00			
現場打基礎板(15)		枚	-			
基 面 整 正		m2	6.20			
H		mm	545			
h		mm	78			
W1		mm	300			
W2		mm	620			
摘　要			ﾘｻｲｸﾙ認定製品			

※グレーチング蓋については、10mに1枚布設すること。

作業土工

10.0m当り

床掘り(1)	0.81	m2
埋戻し(1)	0.50	m2

自由勾配側溝(239)

1：20

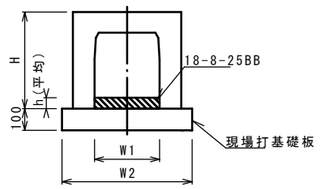

自由勾配側溝(239)

10.0m当り

名　称	規　格	単 位	数　量 (239)			備　考
自由勾配側溝	横断暗渠	名称	300×400			
		個	5.00			
ｲﾝﾊﾞｰﾄｺﾝｸﾘｰﾄ	18-8-25BB	m3	0.35			
現場打基礎板(10)		枚	-			
現場打基礎板(14)		枚	5.00			
現場打基礎板(15)		枚	-			
基 面 整 正		m2	6.20			
H		mm	545			
h		mm	116			
W1		mm	300			
W2		mm	620			
摘　要						

作業土工(No.0側)

10.0m当り

床掘り(1)	0.23	m2
埋戻し(1)	0.25	m2

作業土工(No.1側)

10.0m当り

床掘り(1)	0.81	m2
埋戻し(1)	0.50	m2

現場打基礎板(12)(14)

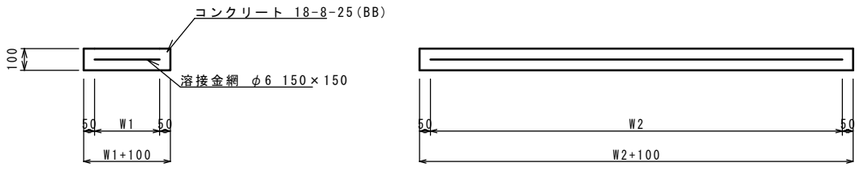

現場打基礎板

10枚当り

名　称	規　格	単 位	数　量 (12)	(14)		備　考
現場打基礎板		枚	10.00	10.00		
コンクリート	18-8-25(BB)	m3	1.14	1.24		
同上型枠		m2	3.26	3.33		
路盤紙	クラフト紙	m2	11.40	12.40		
溶 接 金 網	φ6 150*150	m2	8.93	9.88		
W1		mm	470	520		
W2		mm	1900	1900		

【5号工事箇所】　(道路維持工事)
この図面はA2サイズを原寸とする。

工　事　名	平成29年度北道維第11号 野田地内道路修繕工事		
施工箇所名	津市野田地内		
図面の種類	各種構造図(1/2)		
縮　　尺	図　示	図面番号	10/11
事務所名	津市建設部津北工事事務所		

各種構造図(2/2)

ﾌﾟﾚｷｬｽﾄ集水桝(382)

1：20

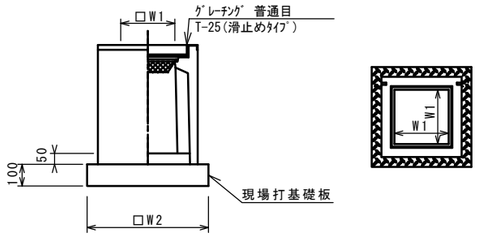

※ｸﾞﾚｰﾁﾝｸﾞについて、車道に使用する場合は110° 開閉式、歩道に使用する場合には開閉式を用いること。

ﾌﾟﾚｷｬｽﾄ集水桝(382)　　10箇所当り

名　称	規　格	単 位	数　量					備　考
			(382)					
ﾌﾟﾚｷｬｽﾄ集水桝		個	10.00					AS桝同等品以上
ｲﾝﾊﾞｰﾄｺﾝｸﾘｰﾄ	18-8-25(BB)	m3	0.05					t=50
現場打基礎板(26)		枚	10.00					
現場打基礎板(30)		枚	-					
基面整正		m2	3.60					
タイプ			300*300*600					
蓋タイプ(Gr)			T-25 普通目					
W1		mm	300					
W2		mm	600					

作業土工(No.0)　　10箇所当り

床掘り(1)	0.28	m^2
埋戻し(1)	0.30	m^2

作業土工(No.0+5.0、No.1、No.1+5.4)

10箇所当り

床掘り(1)	0.99	m^2
埋戻し(1)	0.60	m^2

現場打基礎板(26)

1：20

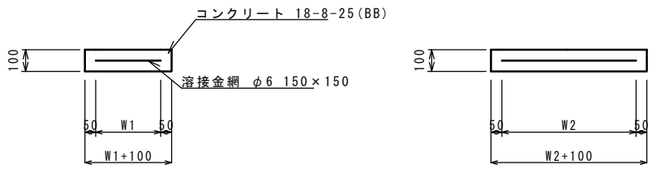

現場打基礎板　　10枚当り

名　称	規　格	単 位	数　量			備　考
			(26)			
現場打基礎板		枚	10.00			
コンクリート	18-8-25(BB)	m3	0.36			
同上型枠		m2	1.62			
路盤紙	クラフト紙	m2	3.60			
溶 接 金 網	φ6 150*150	m2	2.50			
W1		mm	500			
W2		mm	500			

【5号工事箇所】　(道路維持工事)
この図面はA2サイズを原寸とする。

工　事　名	平成29年度北道維第11号 野田地内道路修繕工事		
施工箇所名	津市野田地内		
図面の種類	各種構造図(2/2)		
縮　　尺	図　示	図面番号	11/11
事務所名	津市建設部津北工事事務所		