平　面　図

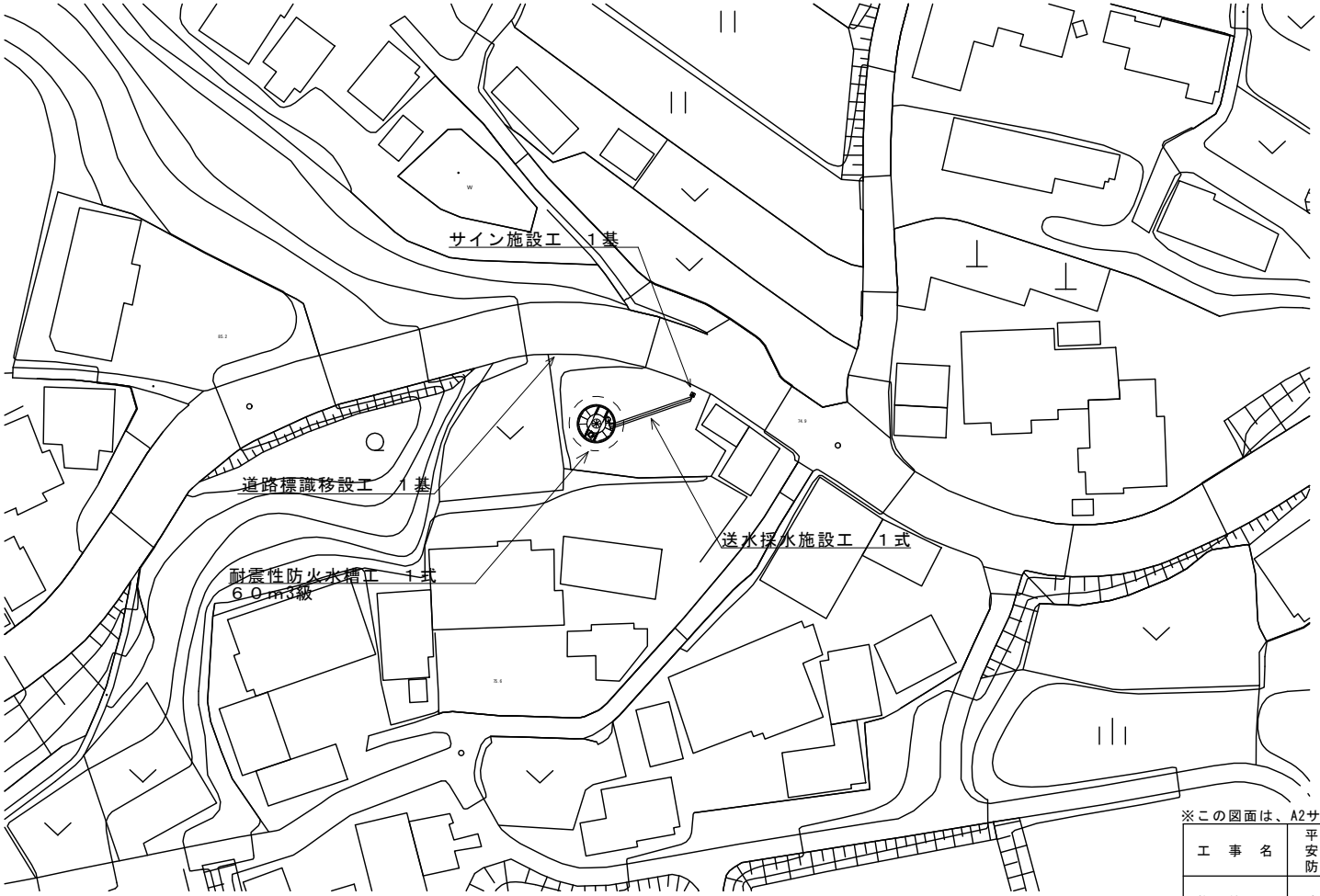

※この図面は、A2サイズを原寸とする。

工　事　名	平成２９年度工務消総補第３号 安濃町草生地内耐震性 防火水槽（６０ｍ３級）設置工事		
施工箇所名	津市安濃町草生地内		
図　面　名	平面図		
縮　　尺	1：500	図面番号	１／８
事 業 所 名	津市水道局工務課		

断 面 図

No.	名　　称	材　質	数 量	仕　　様	備　考
1	頂版コンクリート	鉄筋コンクリート	1	24-12-25(BB)	
2	底版コンクリート	鉄筋コンクリート	1	24-12-25(BB)	
3	本体	ＳＳ４００	1	——	
4	マンホール	鋳鉄	1	φ６００	
5	梯子	アルミ	1	——	
6	マンホール高さ調節ボルト,ナット	メッキ, SS400	8組	——	
7	ピット外枠	SS400	1	——	
8	掘削用治具	SS400	1	——	

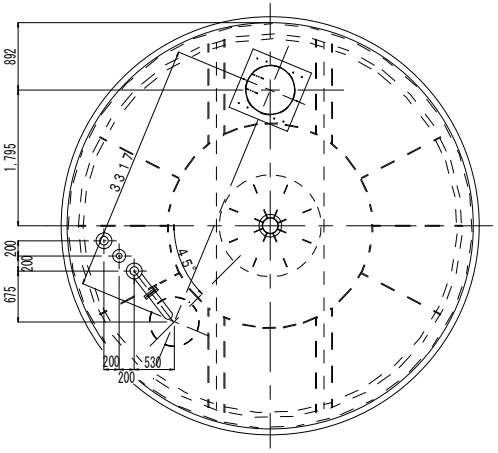

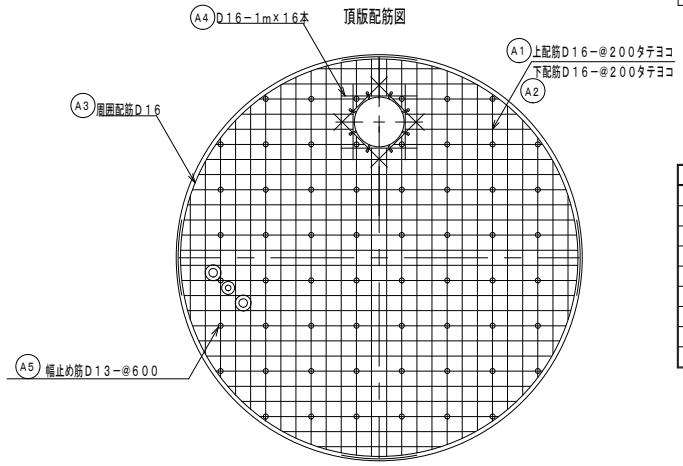

【頂版】

記 号	名　　称	径	長　さ	本 数	一本当り重量	質　量	備　考
A1	上筋	D16	延べ長 21304.0	66	――	332	――
A2	下筋	D16	延べ長 21304.0	66	――	332	――
A3	周囲配筋	D16	5130	8	8.00	64	――
A4	補強筋	D16	1000	16	1.56	25	――
A5	幅止め筋	D13	420	60	0.42	25	――
合　計		D16				753 kg	
合　計		D13				25 kg	
総重量						778 kg	
コンクリート体積						7.22 m3	

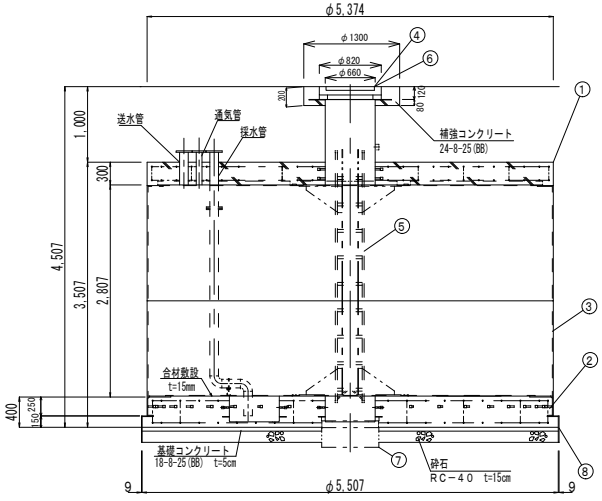

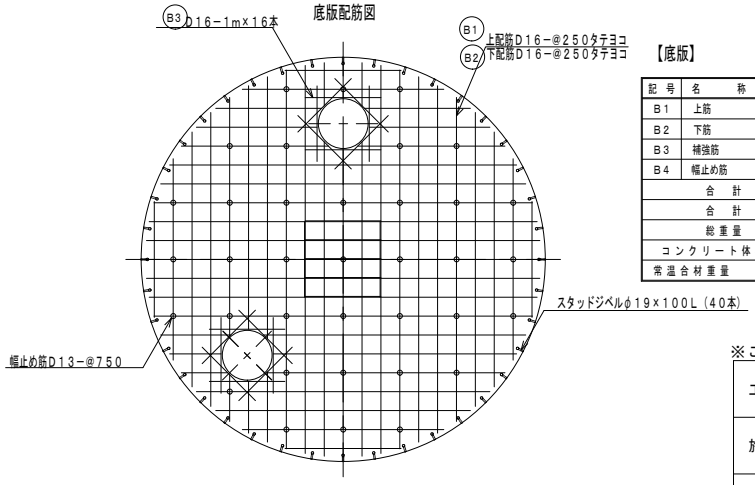

【底版】

記 号	名　　称	径	長　さ	本 数	一本当り重量	質　量	備　考
B1	上筋	D16	延べ長 17300.0	61	――	270	――
B2	下筋	D16	延べ長 17300.0	61	――	270	――
B3	補強筋	D16	1000	32	1.56	50	――
B4	幅止め筋	D13	520	36	0.52	19	――
合　計		D16				590 kg	
合　計		D13				19 kg	
総重量						609 kg	
コンクリート体積						9.47 m3	
常温合材重量						560 kg	

【参考図】

※この図面は、A2サイズを原寸とする。

工　事　名	平成２９年度工務消総補第３号 安濃町草生地内耐震性 防火水槽（６０ｍ３級）設置工事		
施工箇所名	津市安濃町草生地内		
図　面　名	断　面　図		
縮　　尺	1：50	図面番号	２／８
事 業 所 名	津市水道局工務課		

組立施工図

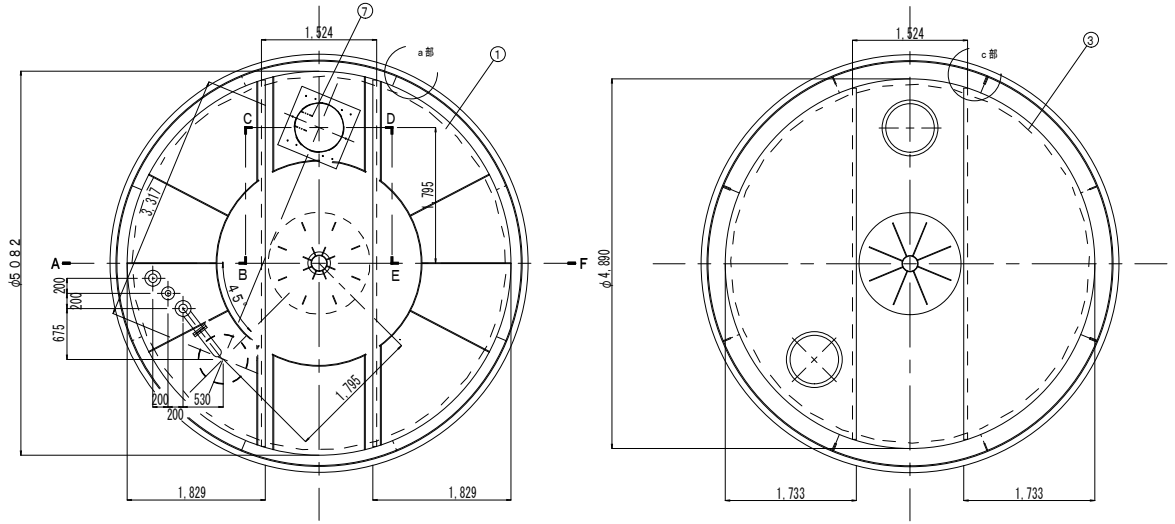

FSV60 - Ⅰ型（耐 - 00143号）

符　号	名　　称	材　質	備　　考　（主　材　料）
①	頂板（３分割）	ＳＳ４００	９mm（ＪＩＳ公差）
②	側版（８分割）	ＳＳ４００	１２mm（ＪＩＳ公差）
③	底板（３分割）	ＳＳ４００	９mm（ＪＩＳ公差）
④	吸管投入孔	ＳＳ４００	内径φ６５２×板厚４．５mm（ＪＩＳ公差） ６mm（ＪＩＳ公差）
⑤	集水ピット	ＳＳ４００	内径φ６４４．６×板厚７．９mm（ＪＩＳ公差） 内径φ６４４．６×板厚７．９mm（ＪＩＳ公差）
⑥	内部支柱	ＳＴＫ４００	内径φ２０４．３ 外径φ２１６．３
⑦	梯子取付金具		
⑧	採水管	ＳＵＳ３０４	１００Ａ（１０Ｋフランジ３ケ付き）
⑨	送水管	ＳＵＳ３０４	フランジ止め　１００Ａ
⑩	通気管	ＳＵＳ３０４	フランジ止め　６５Ａ
⑪	採水管支持金具	ＳＵＳ３０４	１００×５０×２００Ｌ Ｕボルト　１００Ａ、６mm

A－B，C－D，E－F断面図

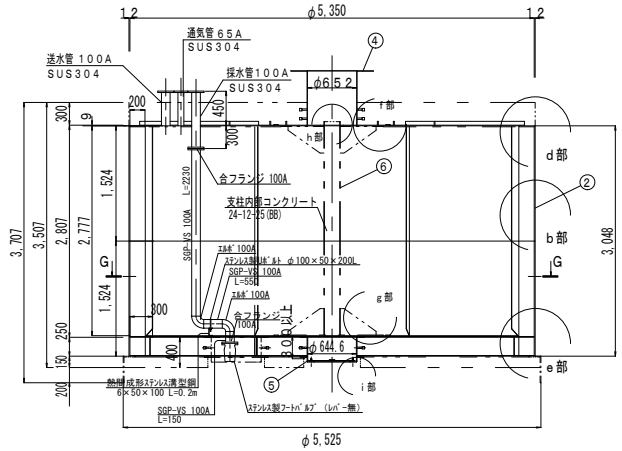

G－G矢視図

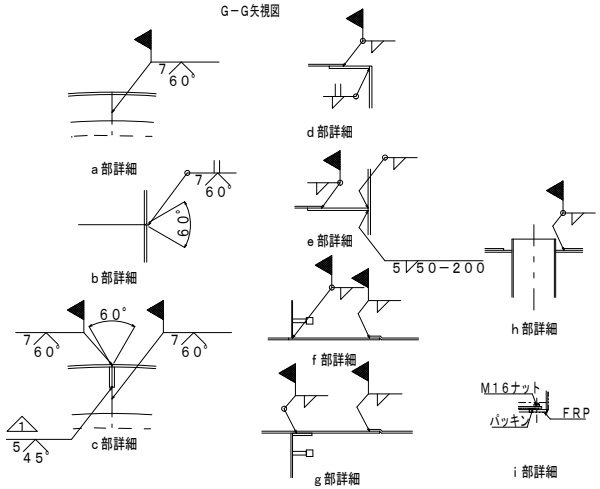

組立状況

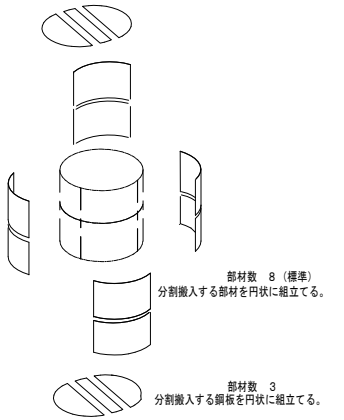

防火水槽内配管数量表　　１式当り

名　　称	規　　格	単位	数　量 採水管	摘　要
消火用硬質塩化ビニル外面被覆鋼管	SGP-VS 100A	m	2.9	
消火用硬質塩化ビニル外面被覆鋼管	エルボ(L) 100A	個	2	
Uボルト	φ100用ステンレス製	個	1	
ステンレス製フートバルブ（レバー無）	100用　フランジ型SCS13	個	1	
ステンレス溝形鋼	SUS304 6×50×100 L=0.2m	kg	1.8	1.8kg/個
合フランジ	100A	個	2	

※この図面は、A2サイズを原寸とする。　【参考図】

工　事　名	平成２９年度工務消総補第３号 安濃町草生地内耐震性 防火水槽（６０ｍ３級）設置工事		
施工箇所名	津市安濃町草生地内		
図　面　名	組立施工図		
縮　　尺	1：50	図面番号	３／８
事 業 所 名	津市水道局工務課		

配　筋　図

S＝1：30

頂版　配筋図（上下筋）

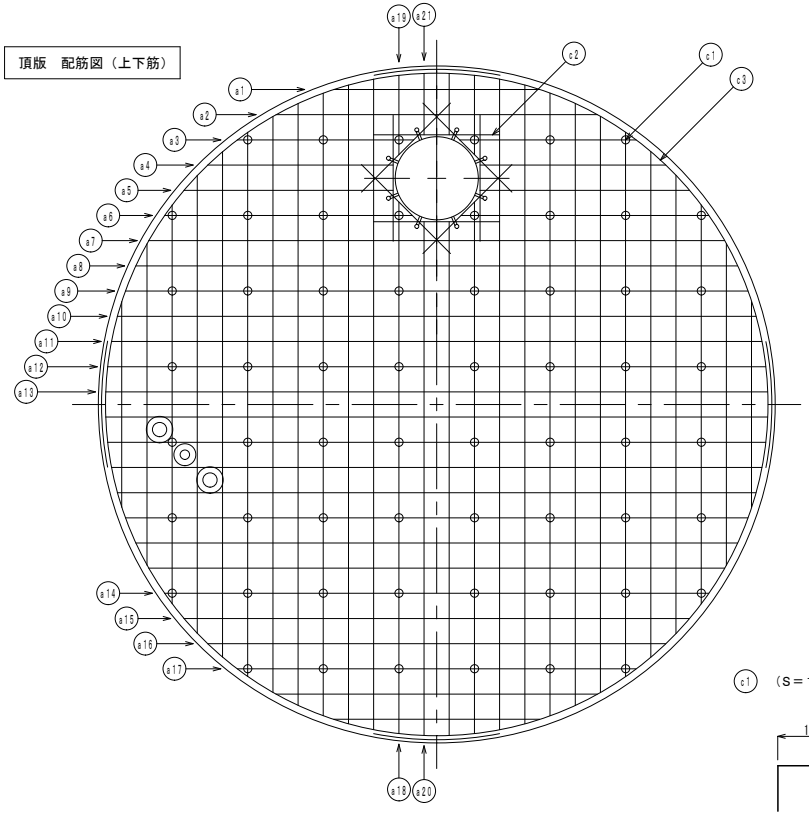

底版　配筋図（上下筋）

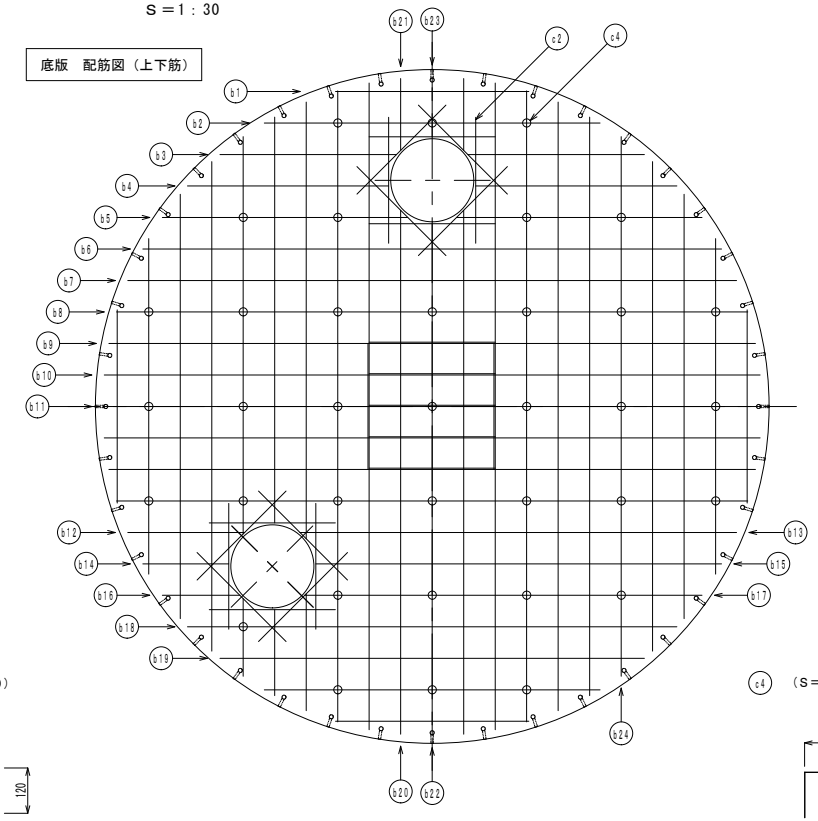

c1　（S＝1／10）

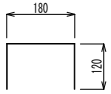

c4　（S＝1／10）

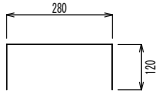

※重量は概算値

	径 (mm)	長さ (mm)	本数 (本)	重量 (kg)	形状
a1	D16	1630	8	20	——
a2	D16	2550	8	32	——
a3	D16	1400	4	9	——
a4	D16	1470	4	9	——
a5	D16	1660	4	10	——
a6	D16	1970	4	12	——
a7	D16	4570	8	57	——
a8	D16	4780	8	60	——
a9	D16	4940	8	62	——
a10	D16	5070	8	63	——
a11	D16	5160	8	64	——
a12	D16	5230	4	33	——
a13	D16	5260	4	33	——
a14	D16	4320	6	40	——
a15	D16	4010	6	38	——
a16	D16	3640	6	34	——
a17	D16	3170	6	30	——
a18	D16	4220	4	26	——
a19	D16	630	4	4	——
a20	D16	4080	4	25	——
a21	D16	490	4	3	——

	径 (mm)	長さ (mm)	本数 (本)	重量 (kg)	形状
b1	D16	1530	8	19	——
b2	D16	2670	8	33	——
b3	D16	1400	4	9	——
b4	D16	1600	4	10	——
b5	D16	1950	4	12	——
b6	D16	4590	4	29	——
b7	D16	4830	4	30	——
b8	D16	5010	8	63	——
b9	D16	3070	16	77	——
b10	D16	3100	8	39	——
b11	D16	3120	4	19	——
b12	D16	930	4	6	——
b13	D16	3470	4	22	——
b14	D16	680	4	4	——
b15	D16	3220	4	20	——
b16	D16	620	4	4	——
b17	D16	3150	4	20	——
b18	D16	3890	6	36	——
b19	D16	3370	6	32	——
b20	D16	4160	4	26	——
b21	D16	570	4	4	——
b22	D16	4070	2	13	——
b23	D16	480	2	1	——
b24	D16	4280	2	13	——

	径 (mm)	長さ (mm)	本数 (本)	重量 (kg)	形状
c1	D13	420	60	25	⌐¬
c2	D16	1000	48	75	——
c3	D16	5130	8	64	R2630
c4	D13	520	36	19	⌐¬

※この図面は、A2サイズを原寸とする。　【参考図】

工事名	平成２９年度工務消総補第３号 安濃町草生地内耐震性 防火水槽（６０ｍ３級）設置工事		
施工箇所名	津市安濃町草生地内		
図面名	配　筋　図		
縮尺	1：30	図面番号	４／８
事業所名	津市水道局工務課		

送水採水通気管布設図

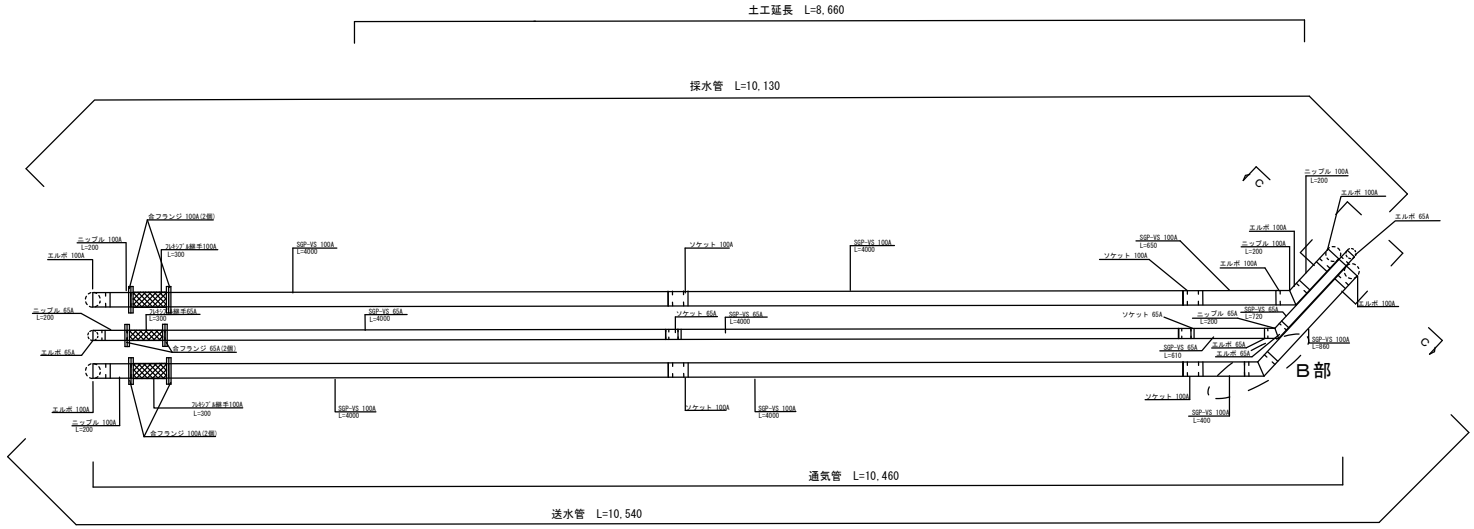

土 工 図

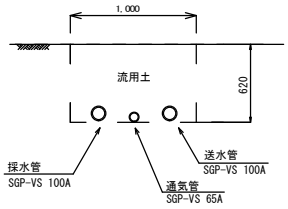

B部詳細図

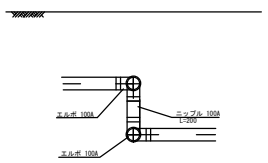

送水採水管口

C － C　断面

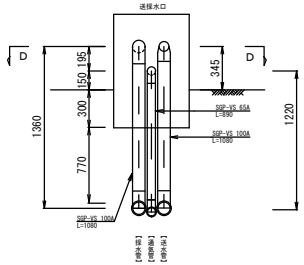

D － D　断面

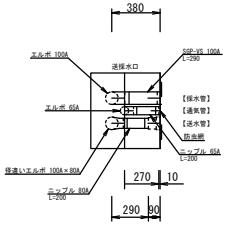

横断面図

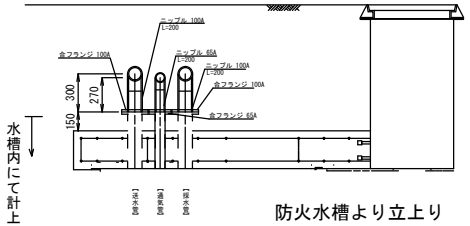

防火水槽より立上り

※この図面は、A2サイズを原寸とする。

土工単位数量表　（1.0m当り）

名　称	単位	数　量
床掘り	m3	0.62
埋戻し	m3	0.61

工　事　名	平成２９年度工務消総補第３号 安濃町草生地内耐震性 防火水槽（６０ｍ３級）設置工事		
施工箇所名	津市安濃町草生地内		
図　面　名	送水採水通気管布設図		
縮　　尺	1：30	図面番号	５／８
事 業 所 名	津市水道局工務課		

土 工 図

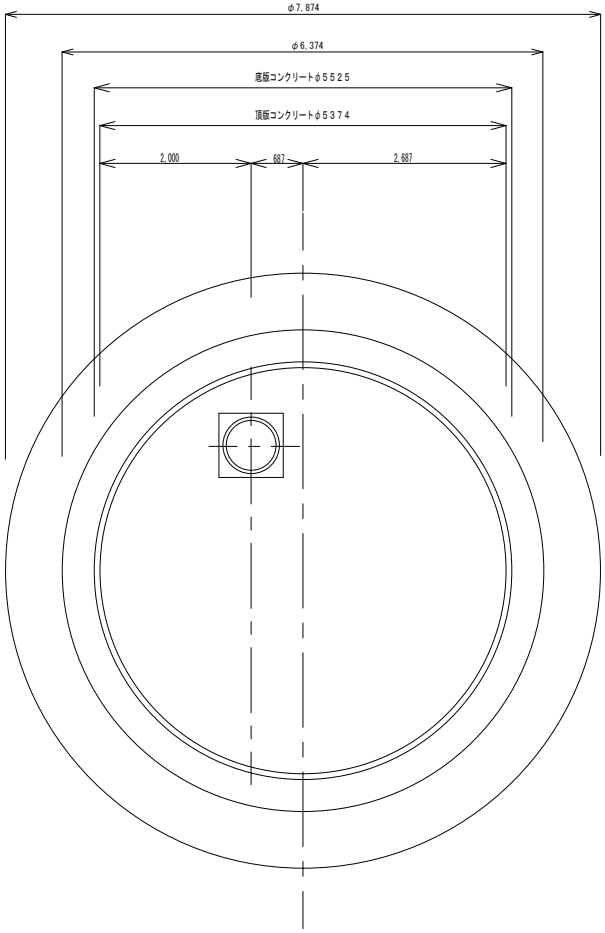

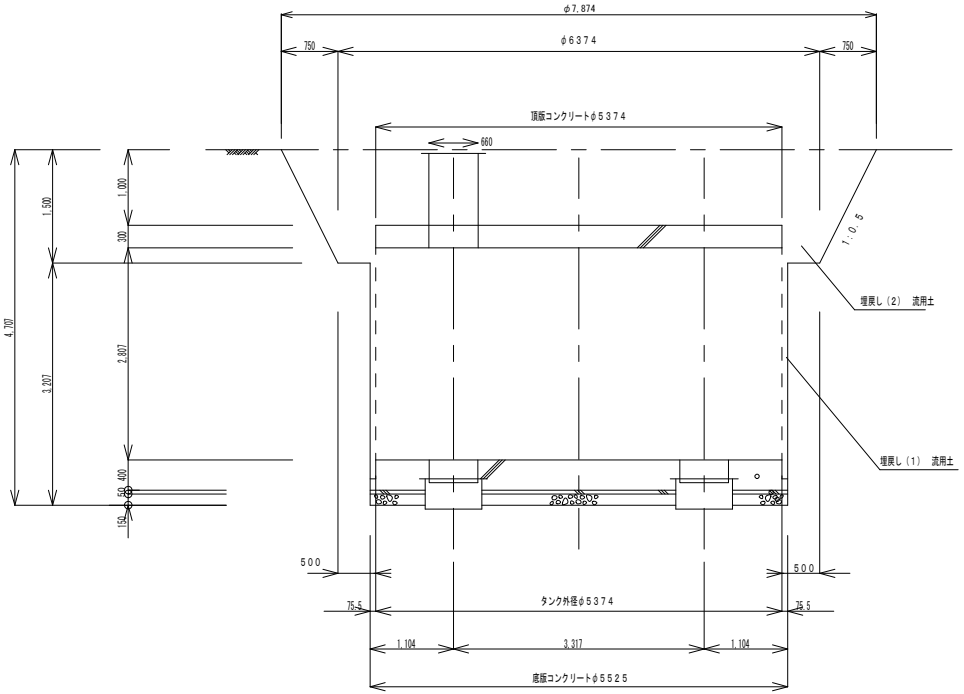

※この図面は、A2サイズを原寸とする。 【参考図】

工 事 名	平成２９年度工務消総補第３号 安濃町草生地内耐震性 防火水槽（６０ｍ３級）設置工事		
施工箇所名	津市安濃町草生地内		
図 面 名	土 工 図		
縮 尺	1：50	図面番号	６／８
事 業 所 名	津市水道局工務課		

工 法 図

防火水槽標識

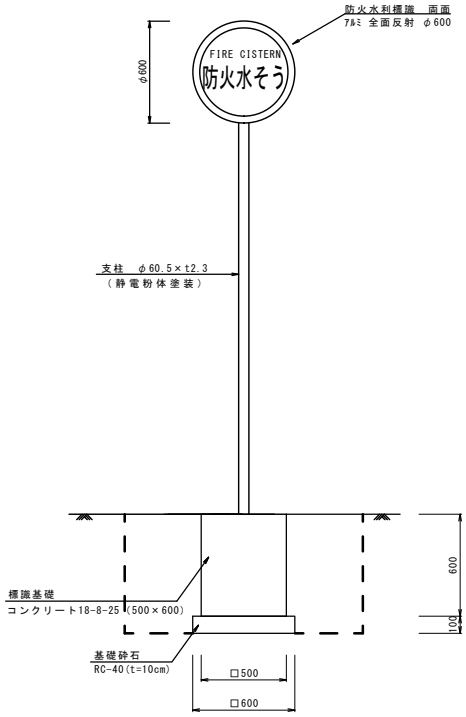

防火水槽標識数量表　（10基当り）

名　称	規　格	単位	数　量	摘　要
防火水利標識	ｱﾙﾐ 全面反射φ600	枚	20	
取付金具(両面ﾊﾞﾝﾄﾞ)	φ60.5 ﾎﾞﾙﾄﾅｯﾄ共	組	10	
支柱	φ60.5×t2.3	本	10	静電粉体塗装
基面整正		m2	3.6	

道路標識移設図

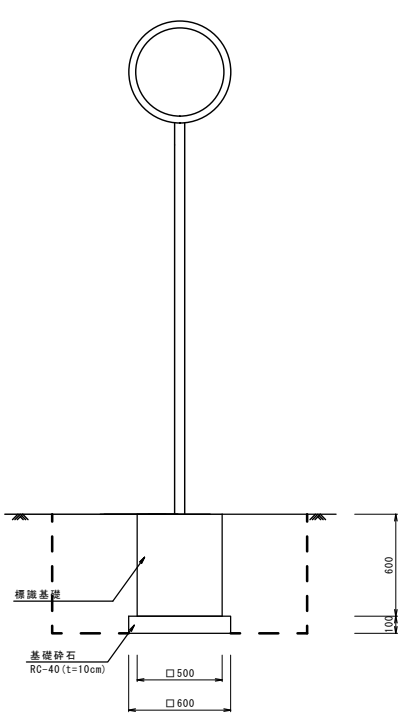

道路標識数量表　（10基当り）

名　称	規　格	単位	数　量	摘　要
設置				
床掘り		m3	13.7	
埋戻し	流用土	m3	11.9	
基面整正		m2	3.6	
基礎砕石工		m2	3.6	
撤去				
床掘り		m3	11.9	
埋戻し	流用土	m3	13.7	

マンホール蓋受枠詳細図

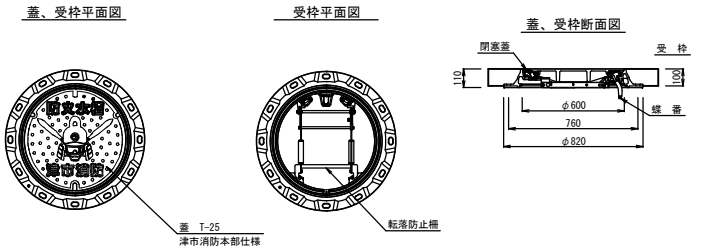

送水採水管口

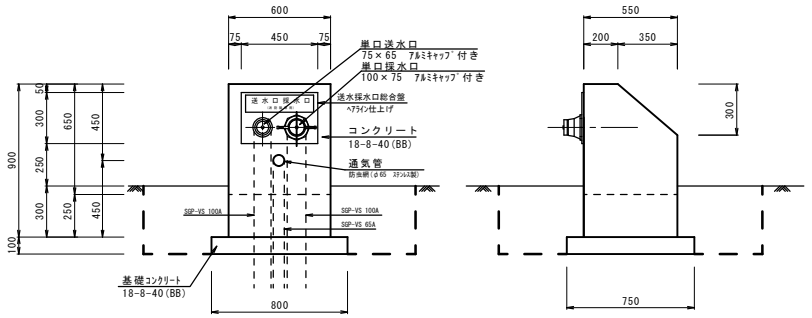

送水採水口数量表　（10箇所当り）

名　称	規　格	単位	数　量	摘　要
埋込型送水口採水口	SUS 300×450×4t	基	10	
コンクリート	18-8-40(BB)	m3	2.4	
同上型枠		m2	19.2	
基礎ｺﾝｸﾘｰﾄ	18-8-40(BB)	m3	0.6	
均し型枠		m2	3.1	
塗装	ｱｸﾘﾙﾙｼﾝ	m2	14.7	※同等品以上
床掘り		m3	9.9	
埋戻し		m3	8.3	
基面整正		m2	6.0	

※この図面は、A2サイズを原寸とする。

工　事　名	平成２９年度工務消総補第３号 安濃町草生地内耐震性 防火水槽（６０ｍ３級）設置工事		
施工箇所名	津市安濃町草生地内		
図　面　名	工　法　図		
縮　　尺	1：20	図面番号	７／８
事 業 所 名	津市水道局工務課		

仮　設　平　面　図

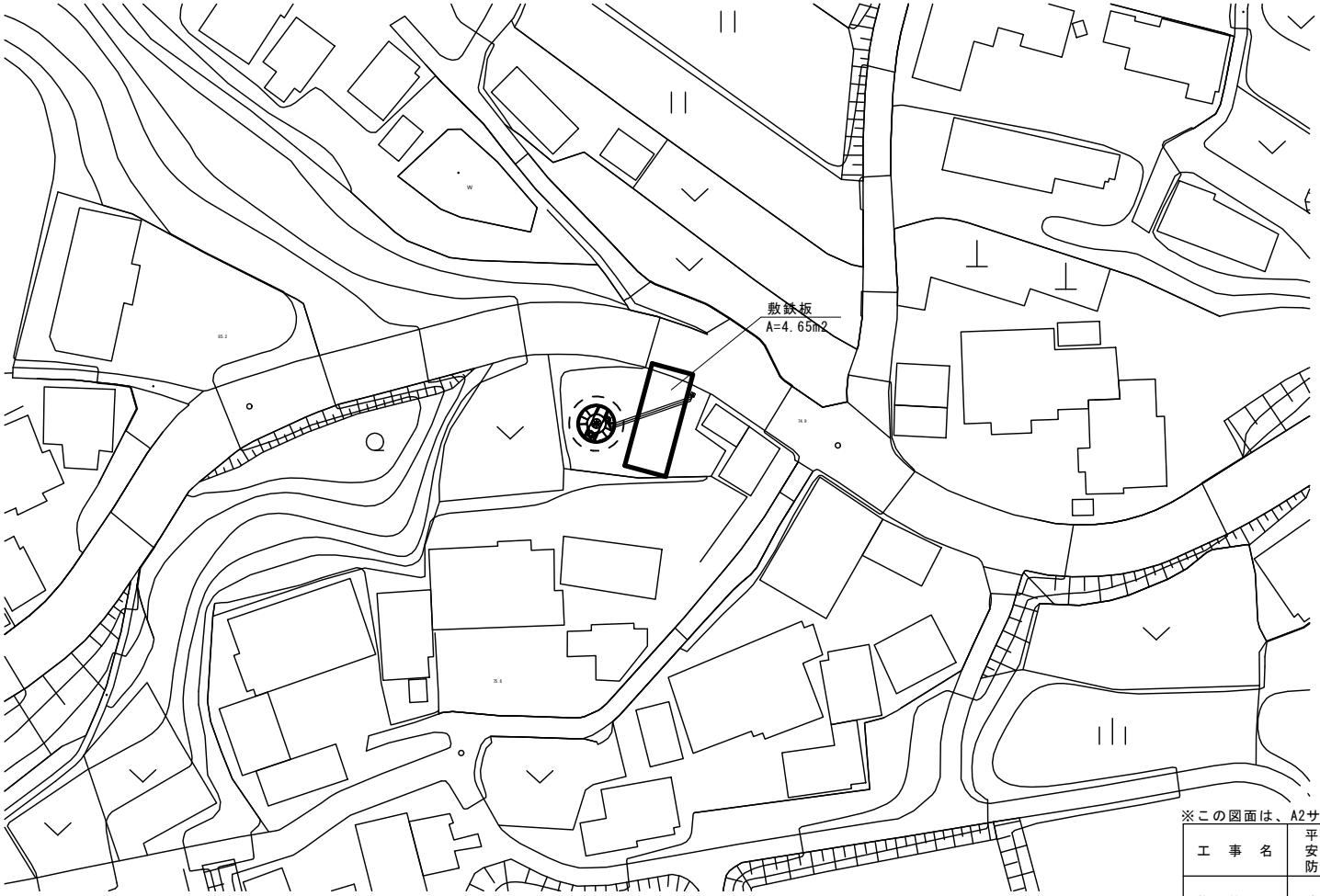

※この図面は、A2サイズを原寸とする。　【参考図】

工　事　名	平成２９年度工務消総補第３号 安濃町草生地内耐震性 防火水槽（６０ｍ３級）設置工事		
施工箇所名	津市安濃町草生地内		
図　面　名	仮設平面図		
縮　　尺	1：500	図面番号	８／８
事 業 所 名	津市水道局工務課		