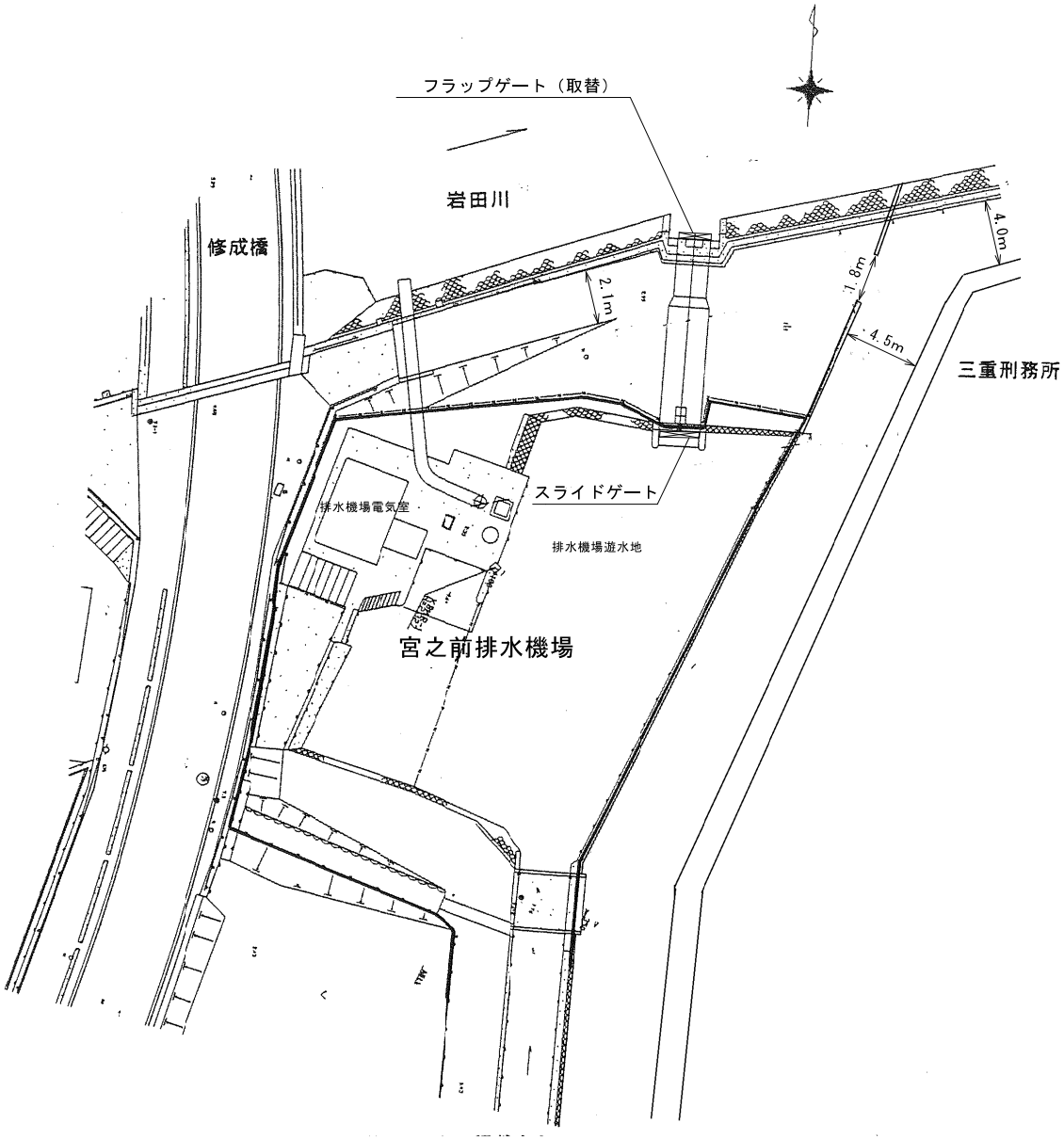

原図：Ａ３

修繕名	平成２９年度下施排第２－３号 桜堀内樋門施設（フラップゲート）取替修繕		
施工場所	津市　修成町　地内		
図面の種類	施設配置図		
縮　尺	ＦＲＥＥ	図面番号	１／２
事業所名	津市下水道局下水道施設課		

※本図は参考図であり施工現場と本図に相違がある場合にあっては相違箇所を再調査後、市監督員と協議のうえ、詳細を決定すること。

平面図（上面）

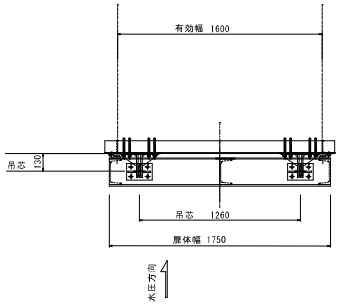

開閉装置部詳細図

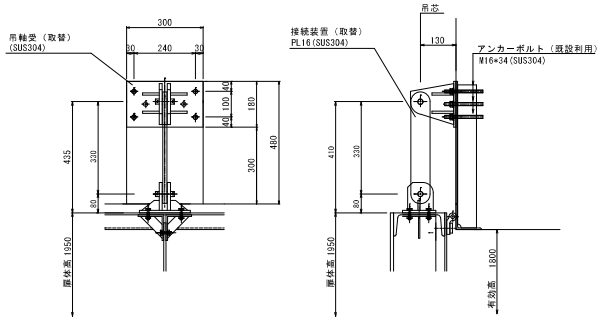

正面図（背面）

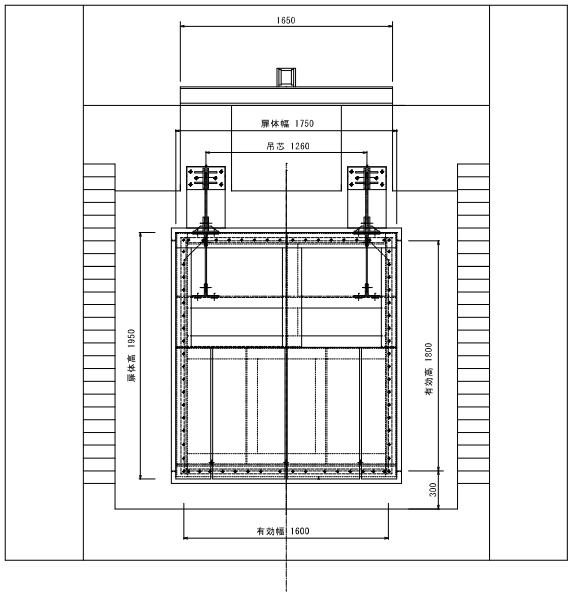

側　面　図

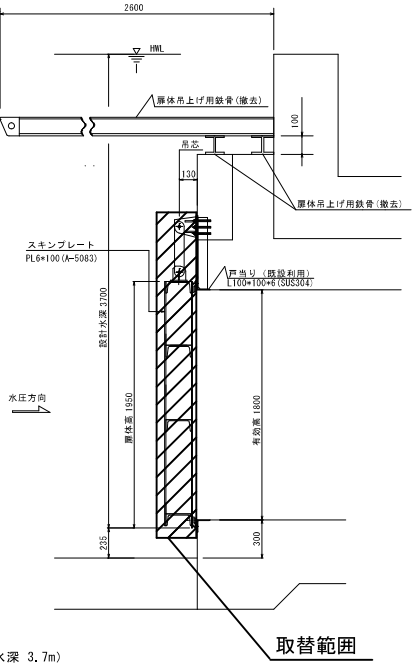

側部水密部

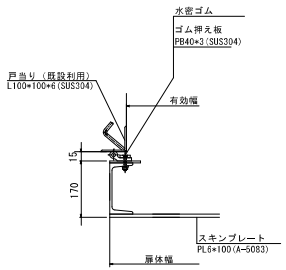

既設配置図　（設計水深 3.7m）

※本図は参考図であり施工現場と本図に相違がある場合にあっては相違箇所を再調査後、市監督員と協議のうえ、詳細を決定すること。

原図：Ａ３

修繕名	平成２９年度下施排第２－３号 桜垣内樋門施設（フラップゲート）取替修繕		
施工場所	津市　修成町　地内		
図面の種類	既設フラップゲート機器図		
縮　尺	ＦＲＥＥ	図面番号	２／２
事業所名	津市下水道局下水道施設課		