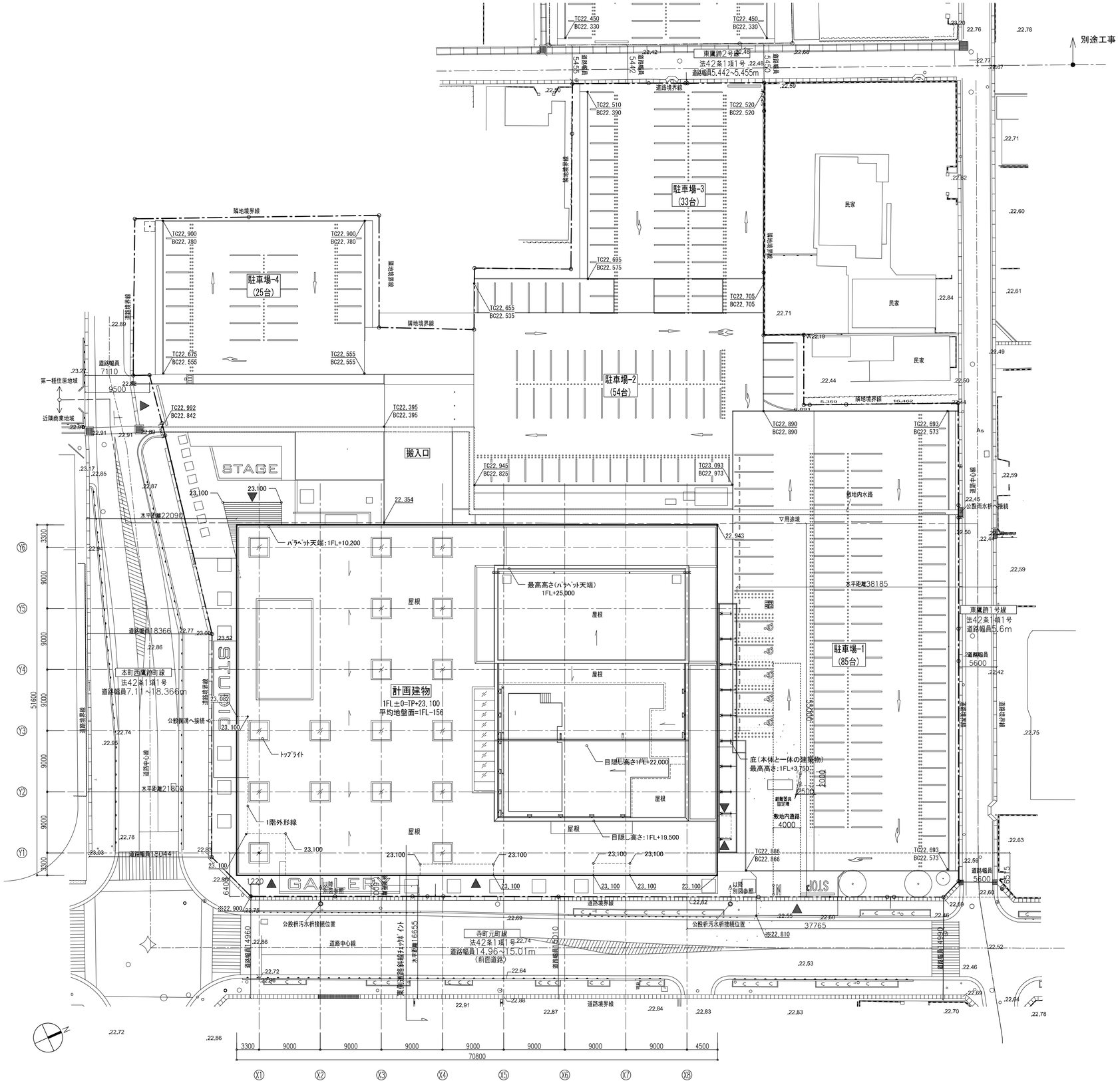

▼ :主出入口

※図中のレベル表記は以下のものを示すものとする。

TC　縁石上端部レベル

BC　縁石下端部レベル

値　計画レベル

.　現況レベル

訂正	久米・アポア共同企業体	日付 / PA 兒玉 謙一郎 構造 伊藤 彰彦 / 担当 久米設計 宇川 雅之, 堀川 知行, 平崎 昂, 高村 裕太郎 / 担当 アア 濵田 強	一級建築士 登録番号 347871号 兒玉 謙一郎	一級建築士 登録番号 269097号 伊藤 彰彦	件名 (仮称)津市久居ホール建築工事 / 図面名 配置図 / 縮尺 A1版 1:300 A3版 1:600 / 設計番号 1150254 / 図面番号 A-012

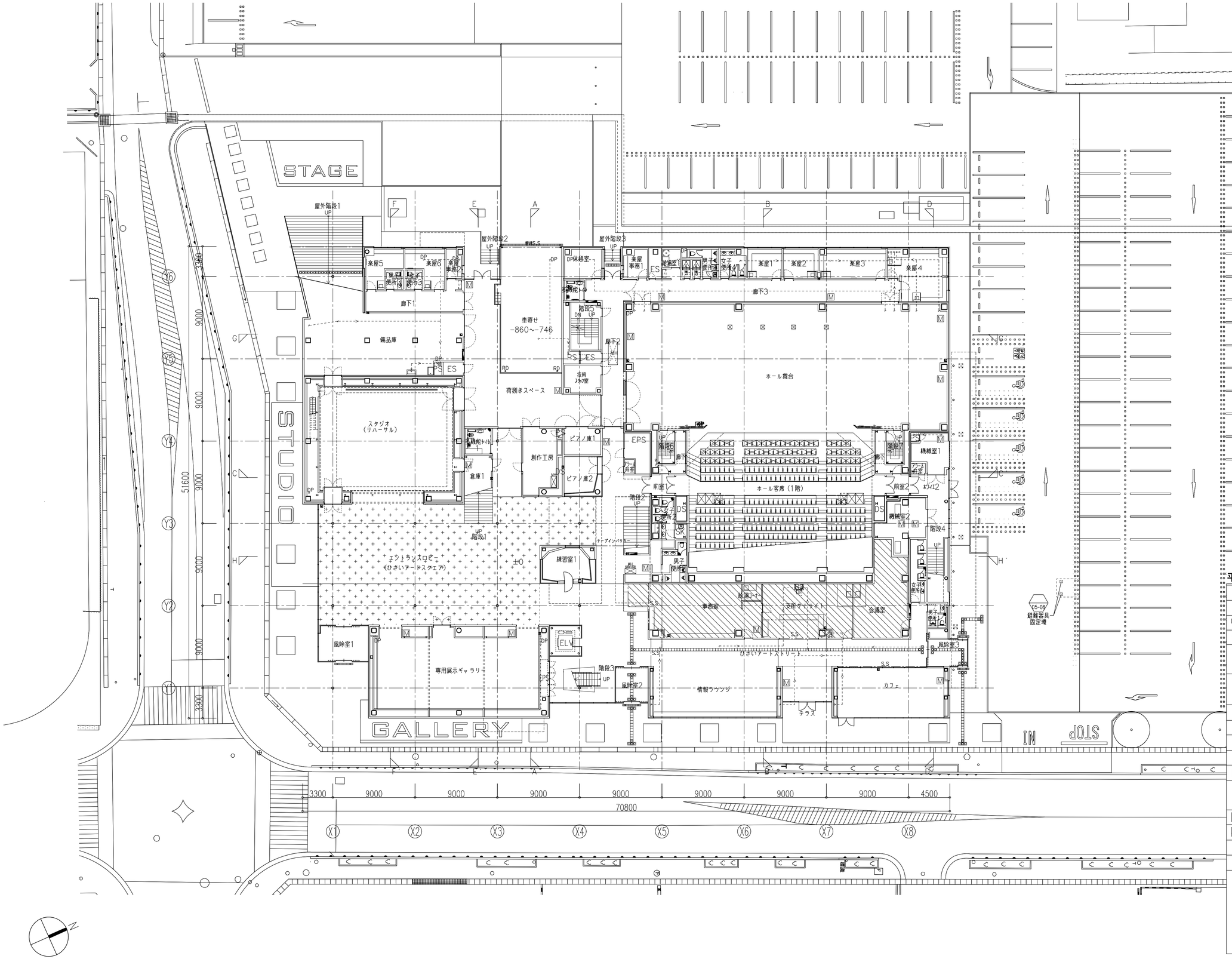

平面図・屋根伏図　凡例

○RD	RD：屋根雨水管　特記なき限り100φ　01-03
○DP	DP：雨水排水管　特記なき限り100φ
DP	雨水ドレイン見上げ
OF	オーバーフロー管：60φ　SUSHL
M	床点検口(SUS目地化粧蓋、完全防水防臭型、600□)（クラップ　SUS22φ　W400　@300付）
Ⓜ	床点検口(鋳鉄蓋、完全防水防臭型、600φ)（クラップ　SUS22φ　W400　@300付）
←	水勾配　特記なき限り1/100
▬	屋内消火栓消火器併改型（設備工事）
■	消火器ボックス（埋込型）　04-27
■	消火器ボックス（自立型）　04-21
	視覚障害者誘導鋲　SUS　HL　01-06
袋	避難器具（斜降式救助袋）　貫通ボルト固定 松本機工　セフティ救助袋　斜降式F－1型同等品
	床暖房範囲
	OA範囲（特記なき限りH100）
▲	屋上丸環　01-02

・屋上亀裂誘発目地は特記なき限り@3000内外（タテ・ヨコ）とする。
但し、立上がり際600とする。
排水溝がある場合は、溝際から300内外に設ける。
・表記レベルは1FL～数値を示す。

訂正	久米・アポア共同企業体	日付	一級建築士　登録番号　347871号　兒玉　謙一郎	一級建築士　登録番号　269097号　伊藤　彰彦	件名　（仮称）津市久居ホール建築工事	設計番号　1150254
		PA　兒玉　謙一郎　構造　伊藤　彰彦			図面名　1階平面図　縮尺　A1版 1:200　A3版 1:400	図面番号　A-013
		担当 建築設計　宇川　雅之，堀川　知行，平崎　昂，髙村　裕太郎				
		担当 アポア　濵田　強				

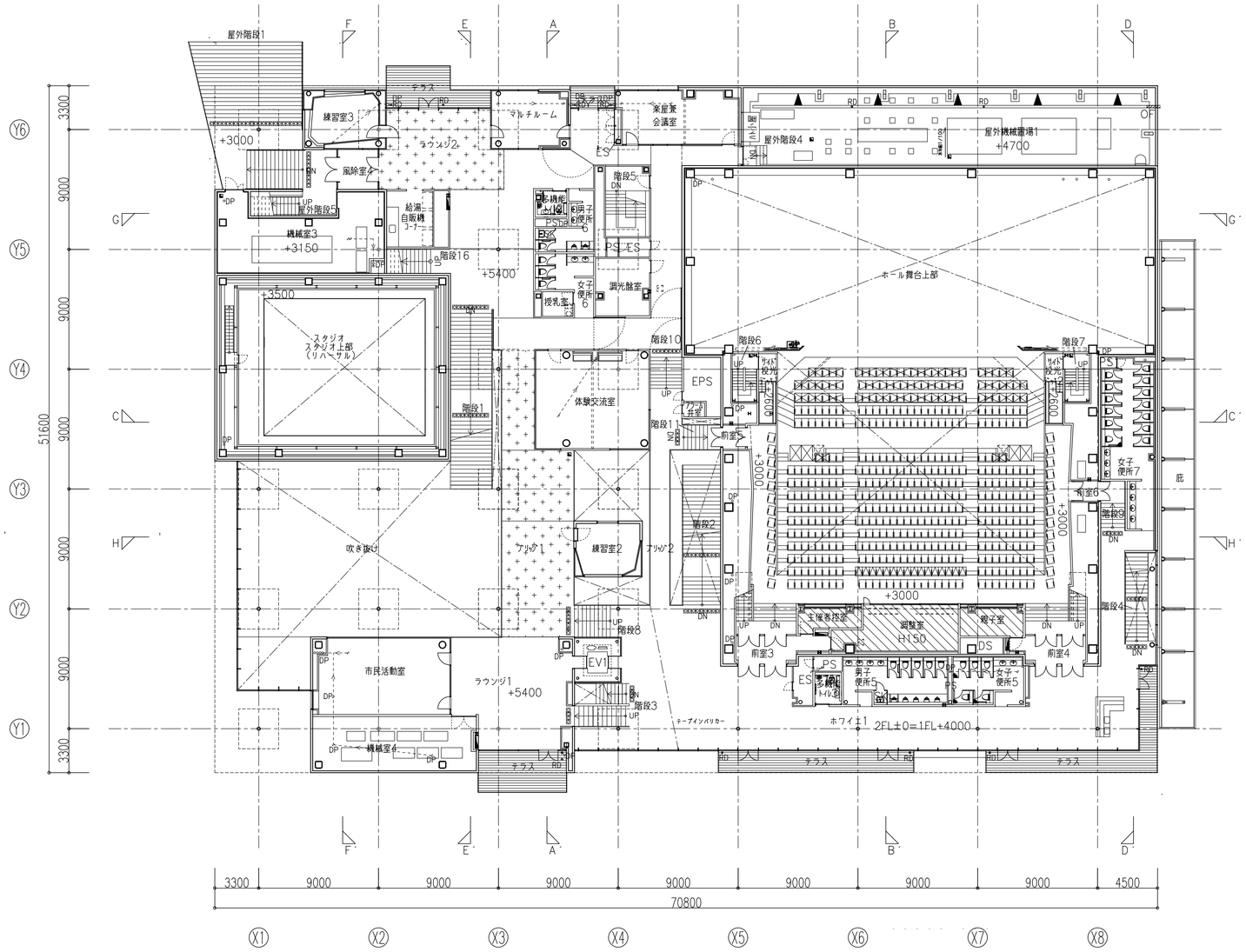

平面図・屋根伏図　凡例

⊙RD	RD：屋根雨水管　特記なき限り100φ 01-03
○DP	DP：雨水排水管　特記なき限り100φ
DP ----	雨水ドレイン見上げ
OF	オーバーフロー管：60φ　SUSHL
Ⓜ	床点検口(SUS目地化粧蓋、完全防水防臭型、600□) (タラップ　SUS22φ　W400　@300付)
Ⓜ	床点検口(鋳鉄蓋、完全防水防臭型、600φ) (タラップ　SUS22φ　W400　@300付)
←	水勾配　特記なき限り1/100
▬	屋内消火栓消火器併改型（設備工事）
■	消火器ボックス（埋込型） 04-21
■	消火器ボックス（自立型） 04-21
	視覚障害者誘導鋲　SUS　HL 01-06
袋	避難器具（斜降式救助袋）　貫通ボルト固定 松本機工　セフティ救助袋　斜降式F－1型同等品
	床暖房範囲
	OA範囲（特記なき限りH100）
▲	屋上丸環 01-02

・屋上亀裂誘発目地は特記なき限り@3000内外（タテ・ヨコ）とする。
　但し、立上がり際600とする。
　排水溝がある場合は、溝際から300内外に設ける。
・表記レベルは1FL～数値を示す。

訂正	久米・アポア共同企業体	日付	一級建築士　登録番号　347871号　兒玉　謙一郎	一級建築士　登録番号　269097号　伊藤　彰彦	件名　（仮称）津市久居ホール建築工事	設計番号　1150254
		PA　兒玉　謙一郎 構造 伊藤　彰彦			図面名　2階平面図　縮尺　A1版 1:200　A3版 1:400	図面番号　A-014
		担当 久米設計　宇川　雅之，堀川　知行，平崎　昂，髙村　裕太郎				
		担当 アポア　濵田　強				

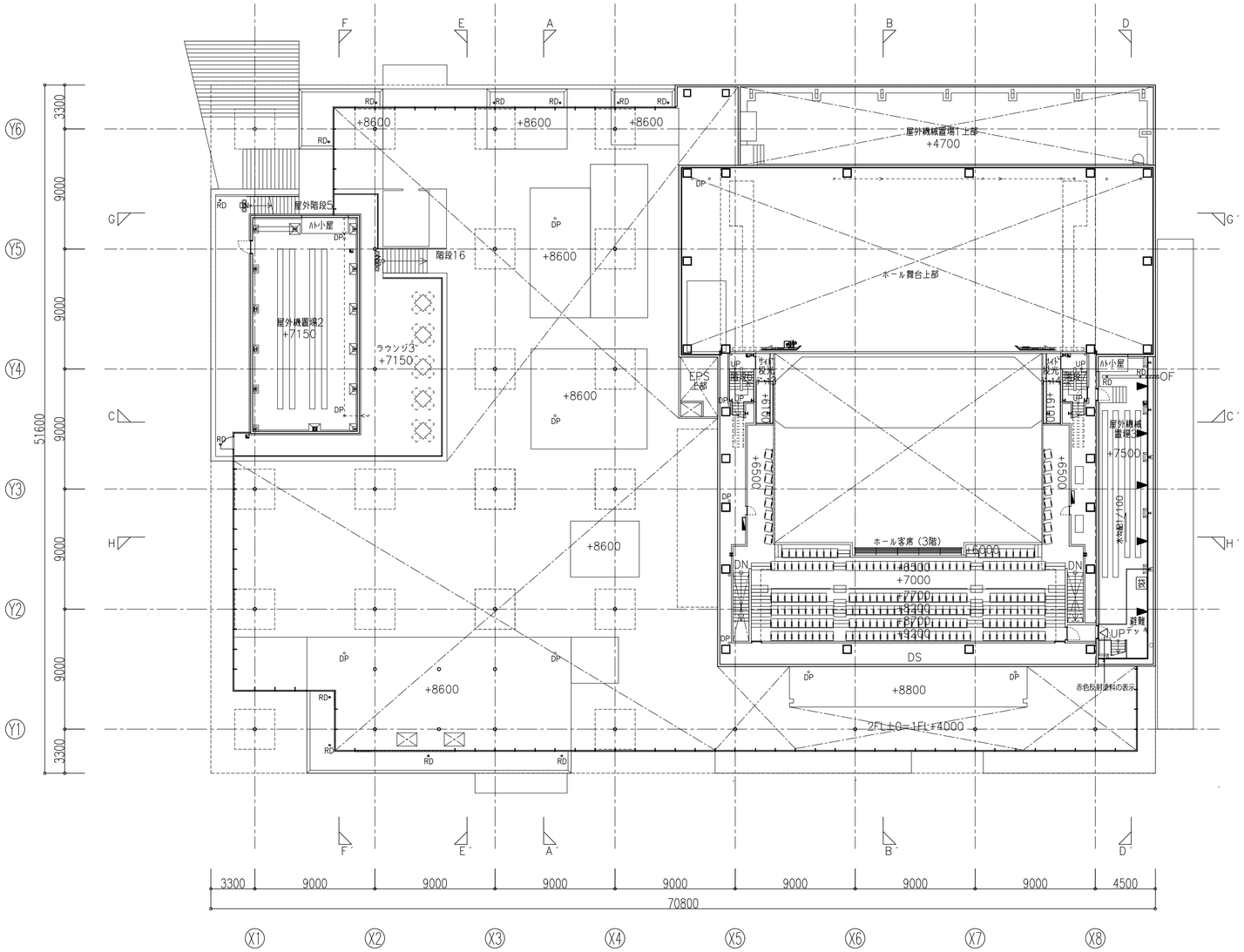

平面図・屋根伏図　凡例

RD	RD：屋根雨水管　特記なき限り100φ 01-03
DP	DP：雨水排水管　特記なき限り100φ
DP	雨水ドレイン見上げ
OF	オーバーフロー管：60φ　SUSHL
M	床点検口(SUS目地化粧蓋、完全防水防臭型、600□) (タラップ　SUS22φ　W400　@300付)
M	床点検口(鋳鉄蓋、完全防水防臭型、600φ) (タラップ　SUS22φ　W400　@300付)
←	水勾配　特記なき限り1/100
	屋内消火栓消火器併改型（設備工事）
	消火器ボックス（埋込型） 04-21
	消火器ボックス（自立型） 04-21
	視覚障害者誘導鋲　SUS　HL 01-06
袋	避難器具（斜降式救助袋）　貫通ボルト固定 松本機工　セフティ救助袋　斜降式F－1型同等品
	床暖房範囲
	OA範囲（特記なき限りH100）
▲	屋上丸環 01-02

・屋上亀裂誘発目地は特記なき限り@3000内外（タテ・ヨコ）とする。
但し、立上がり際600とする。
排水溝がある場合は、溝際から300内外に設ける。
・表記レベルは1FL～数値を示す。

訂正	・ ・ ・ ・ ・	久米・アポア共同企業体	日付	一級建築士　登録番号　347871号　兒玉　謙一郎	一級建築士　登録番号　269097号　伊藤　彰彦
			PA　兒玉　謙一郎 構造 伊藤　彰彦		
			担当 久米設計　宇川　雅之，堀川　知行，平崎　昂，髙村　裕太郎		
			担当 アポア　瀬田　強		

件名	（仮称）津市久居ホール建築工事		設計番号 1150254
図面名	3階平面図	縮尺 A1版 1:200 A3版 1:400	図面番号 A-015

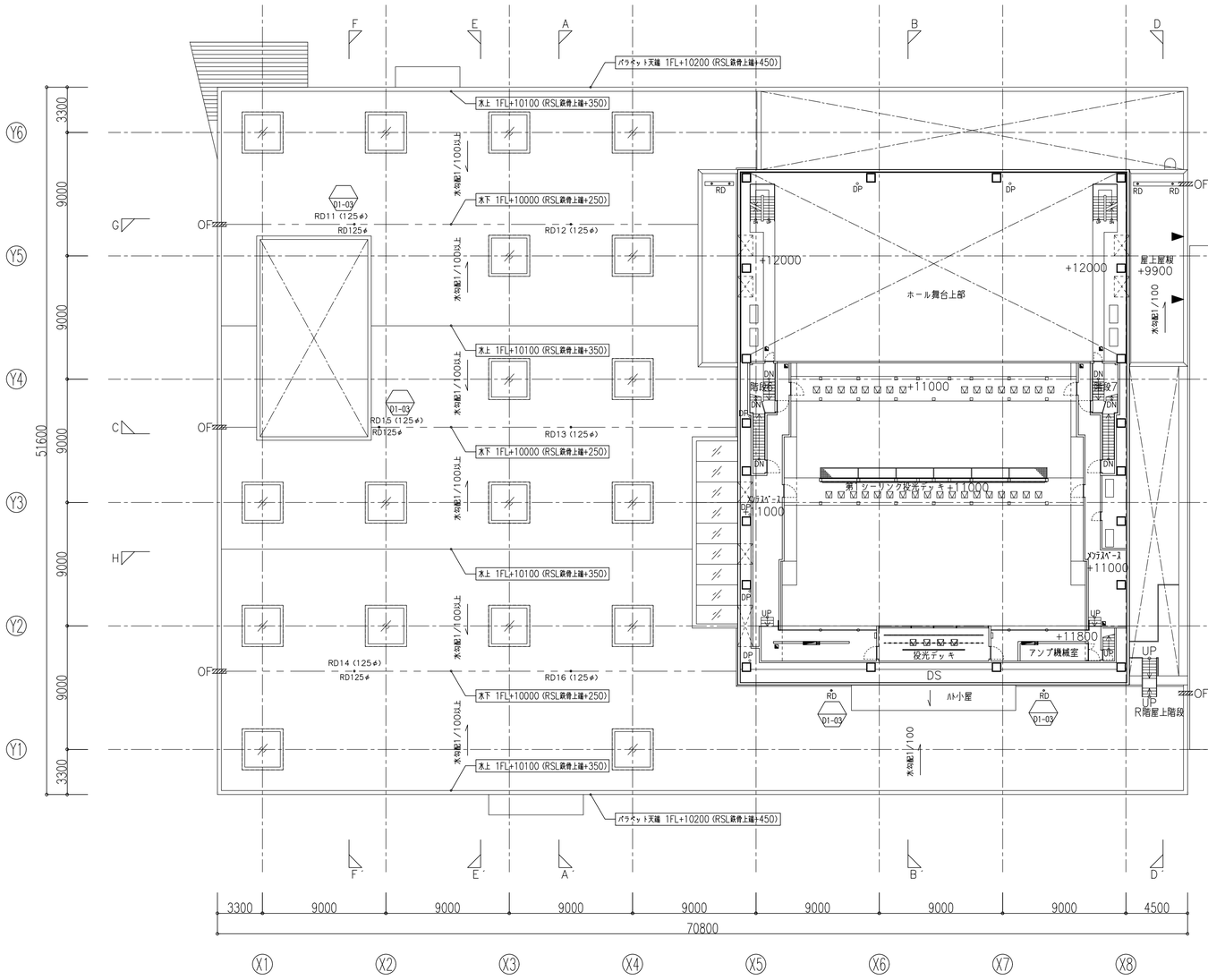

共用部屋根伏図・1FL+11000レベル平面図

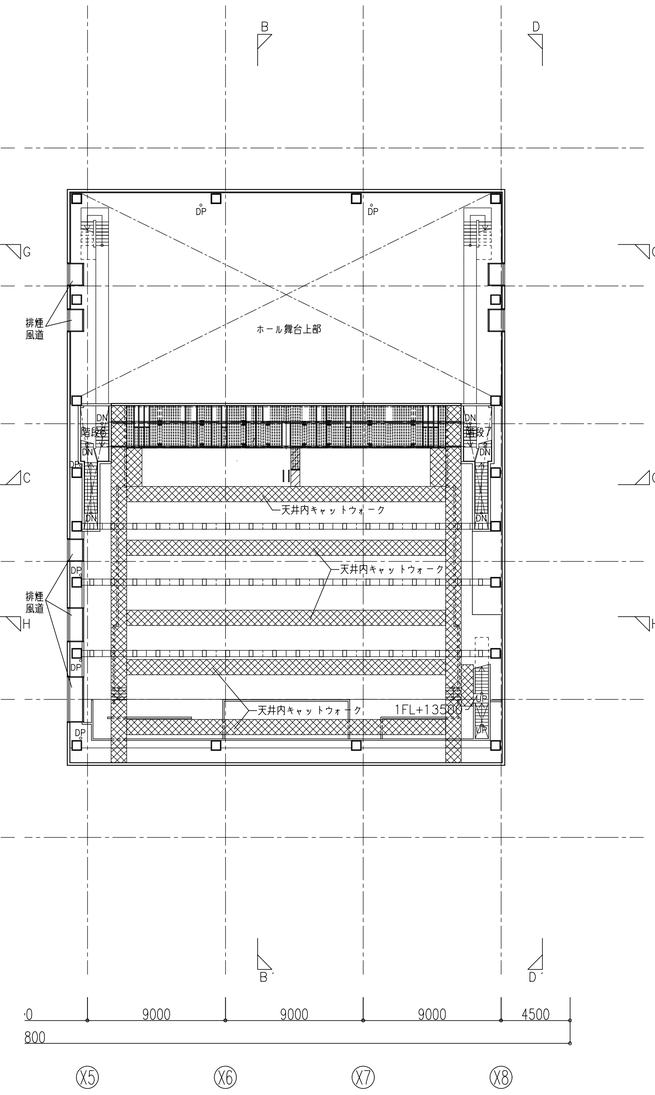

1FL+13500レベル平面図

平面図・屋根伏図 凡例

RD	RD：屋根雨水管 特記なき限り100φ 01-03
DP	DP：雨水排水管 特記なき限り100φ
DP-----	雨水ドレイン見上げ
OF	オーバーフロー管：60φ SUSHL
M	床点検口(SUS目地化粧蓋、完全防水防臭型、600□) (タラップ SUS22φ W400 @300付)
M	床点検口(鋳鉄蓋、完全防水防臭型、600φ) (タラップ SUS22φ W400 @300付)
←	水勾配 特記なき限り1/100
	屋内消火栓消火器併改型（設備工事）
	消火器ボックス（埋込型） 04-21
	消火器ボックス（自立型） 04-21
	視覚障害者誘導鋲 SUS HL 01-06
袋	避難器具（斜降式救助袋） 貫通ボルト固定 松本機工 セフティ救助袋 斜降式F－1型同等品
	床暖房範囲
	OA範囲（特記なき限りH100）
▲	屋上丸環 01-02

・屋上亀裂誘発目地は特記なき限り@3000内外（タテ・ヨコ）とする。
但し、立上がり際600とする。
排水溝がある場合は、溝際から300内外に設ける。
・表記レベルは1FL～数値を示す。

訂正 ・ ・ ・ ・ ・	久米・アポア共同企業体	日付 PA 兒玉 謙一郎 構造 伊藤 彰彦 担当 久米設計 宇川 雅之，堀川 知行，平崎 昂，髙村 裕太郎 担当 アポア 濱田 強	一級建築士 登録番号 347871号 兒玉 謙一郎	一級建築士 登録番号 269097号 伊藤 彰彦	件名 （仮称）津市久居ホール建築工事 図面名 R階平面図 縮尺 A1版 1:200 A3版 1:400
					設計番号 1150254 図面番号 A-016

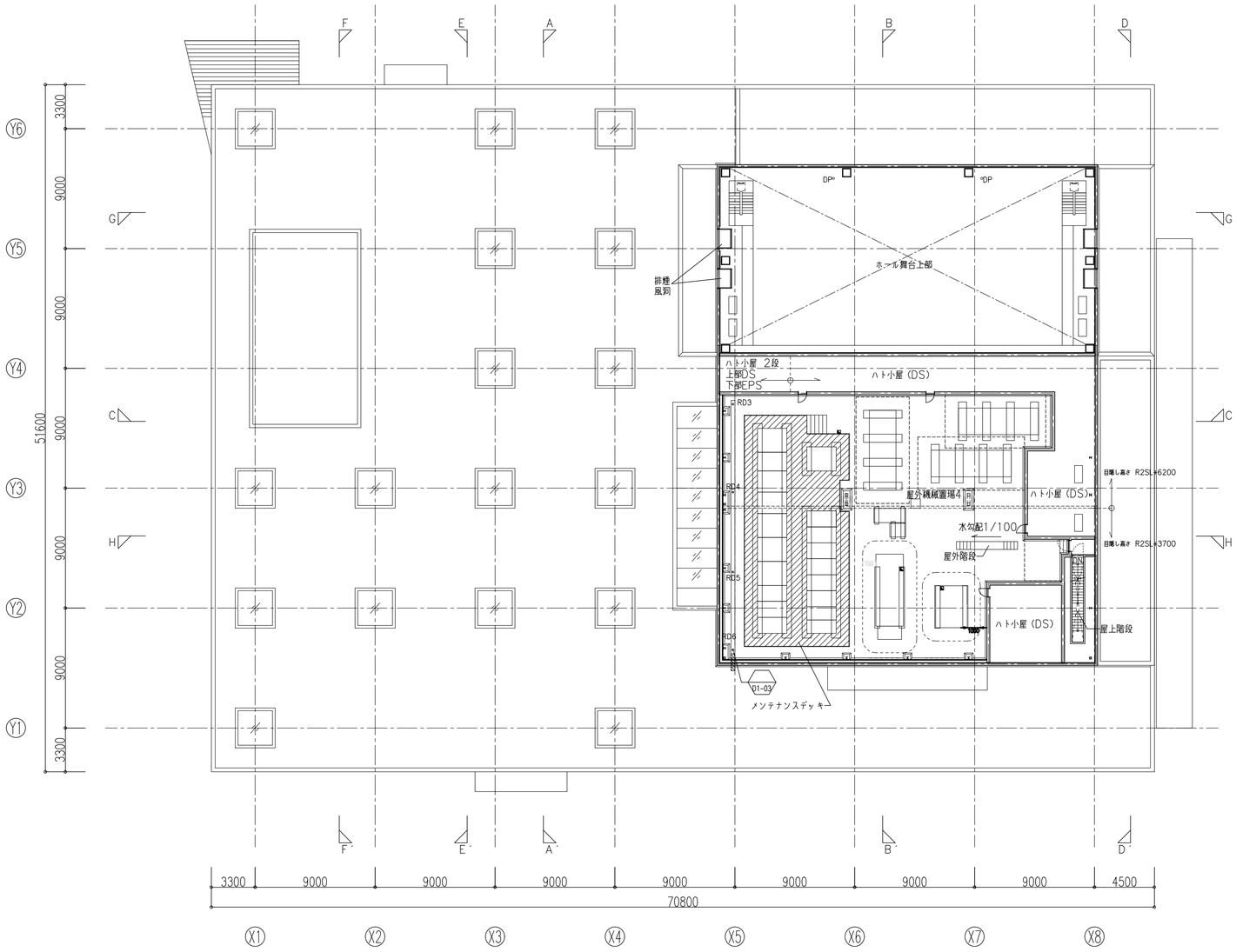

1FL+15800レベル平面図

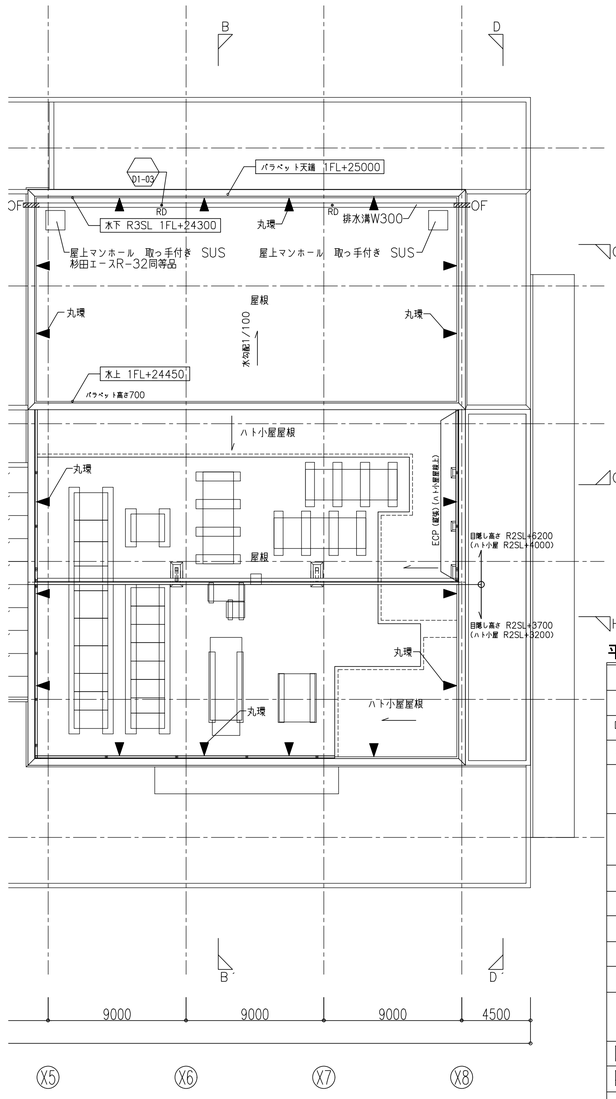

ホール部分屋根伏図

平面図・屋根伏図 凡例

RD	RD：屋根雨水管 特記なき限り100φ 01-03
DP	DP：雨水排水管 特記なき限り100φ
DP	雨水ドレイン見上げ
OF	オーバーフロー管：60φ SUSHL
M	床点検口(SUS目地化粧蓋、完全防水防臭型、600□) (タラップ SUS22φ W400 @300付)
M	床点検口(鋳鉄蓋、完全防水防臭型、600φ) (タラップ SUS22φ W400 @300付)
←	水勾配 特記なき限り1/100
	屋内消火栓消火器併改型（設備工事）
	消火器ボックス（埋込型） 04-21
	消火器ボックス（自立型） 04-21
	視覚障害者誘導鋲 SUS HL 01-06
袋	避難器具（斜降式救助袋） 貫通ボルト固定 松本機工 セフティ救助袋 斜降式F－1型同等品
	床暖房範囲
	OA範囲（特記なき限りH100）
▲	屋上丸環 01-02

・屋上亀裂誘発目地は特記なき限り@3000内外（タテ・ヨコ）とする。
但し、立上がり際600とする。
排水溝がある場合は、溝際から300内外に設ける。
・表記レベルは1FL～数値を示す。

訂正 ・ ・ ・ ・ ・	久米・アポア共同企業体	日付 PA 兒玉 謙一郎 検図 伊藤 彰彦 担当 久米設計 宇川 雄之，堀川 知行，平崎 昂，髙村 裕太郎 担当 アポア 瀬田 強	一級建築士 登録番号 347871号 兒玉 謙一郎	一級建築士 登録番号 269097号 伊藤 彰彦	件名 （仮称）津市久居ホール建築工事 図面名 屋根伏図 縮尺 A1版 1:200 A3版 1:400	設計番号 1150254 図面番号 A-017

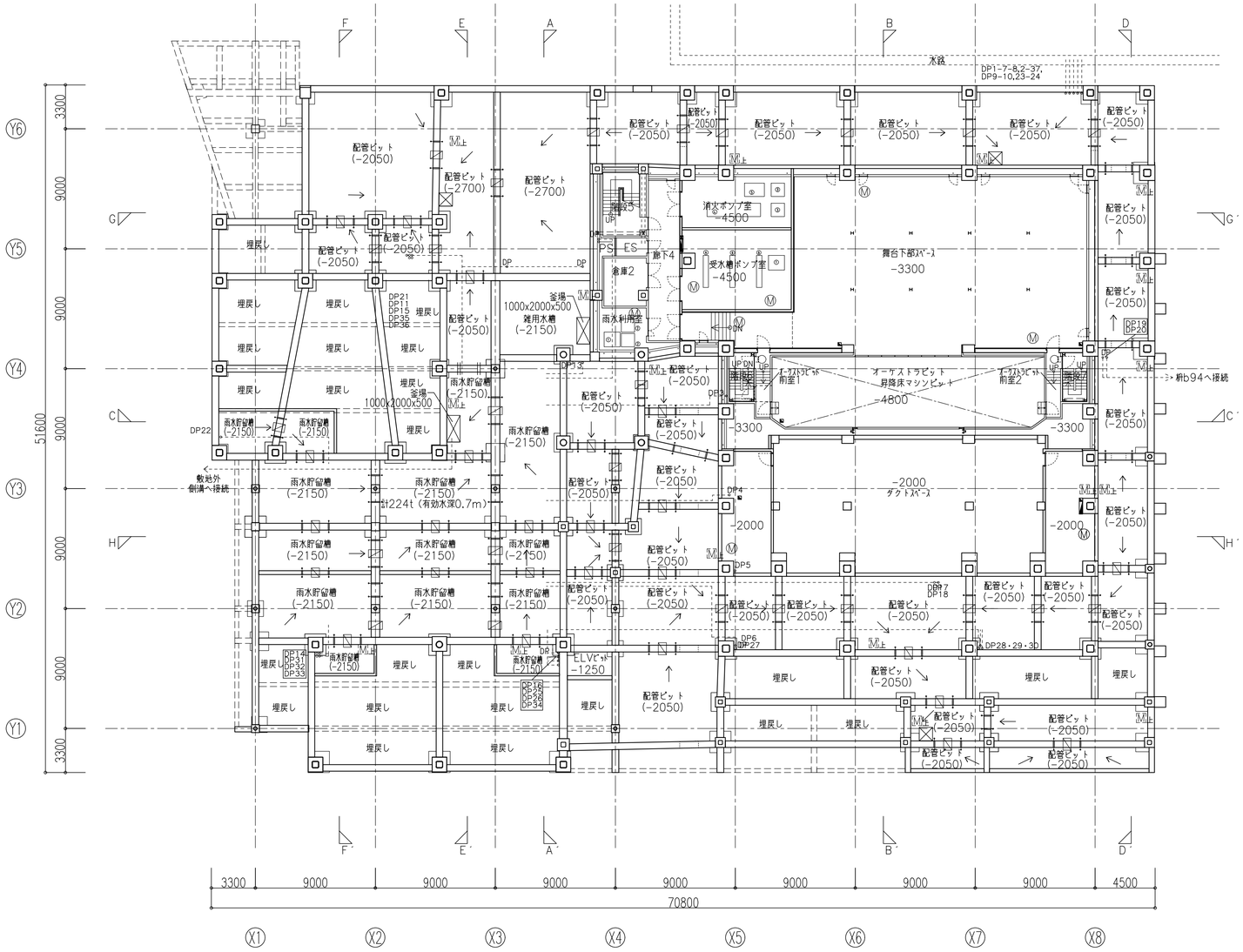

B1階平面図

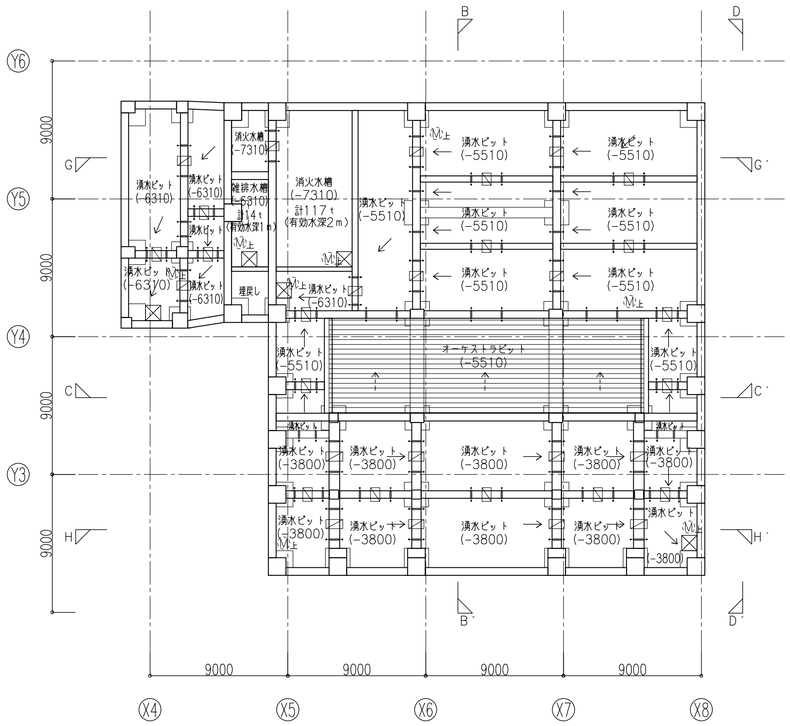

ピット平面図

ピット図　凡例

DP	雨水ドレイン見上げ		上部　通気管樹脂パイプφ100×2 下部　連通管樹脂パイプφ150半割×2
	ドレインパイプ　貫通　200φ開口		オーバーフロー管　樹脂パイプφ200（開口補強含む）
M上	上部床点検口(T-2、SUS目地化粧蓋、完全防水防臭型、600□) (タラップ　SUS22φ　W400　@300付)	←	水勾配1/200（増打コンクリートにてレベル調整）
M上	上部床点検口(T-2、鋳鉄蓋、完全防水防臭型、600φ) (タラップ　SUS22φ　W400　@300付)	<--	湧水マット部水勾配
			湧水マット敷込　シンダーコンクリートt200
M	床点検口(T-2、SUS目地化粧蓋、完全防水防臭型、600□) (タラップ　SUS22φ　W400　@300付)		
Ⓜ	床点検口(T-2、鋳鉄蓋、完全防水防臭型、600φ) (タラップ　SUS22φ　W400　@300付)	-10 -10	上段：仕上げレベル 下段：構造スラブレベル（上端） 基準レベルは　1FL±0mmとする
	人通口　600φ		
	釜場　特記なき限り1000×1000×500		

※すべてのピット・水槽内天井部にFPt30打込とする。
※釜場はそのピット、水槽と同仕上げとする
※（）内の数値は底盤下端レベルを表す
※特記なき限り、全てのピット内はポリマーセメント系塗膜防水（大関化学工業　パラテックスB-2同等）とする。

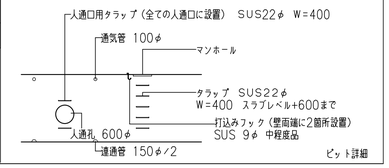

ピット詳細

訂正	久米・アポア共同企業体	日付	一級建築士　登録番号　347871号　兒玉　謙一郎	一級建築士　登録番号　269097号　伊藤　彰彦	件名　（仮称）津市久居ホール建築工事　設計番号　1150254
		PA　兒玉　謙一郎 構設 伊藤　彰彦			図面名　B1階・ピット平面図　縮尺　A1版 1:200　A3版 1:400　図面番号　A-018
		担当 スポット　宇川　雅之，堀川　知行，平崎　昂，高村　裕太郎			
		担当 アポア　濱田　強			

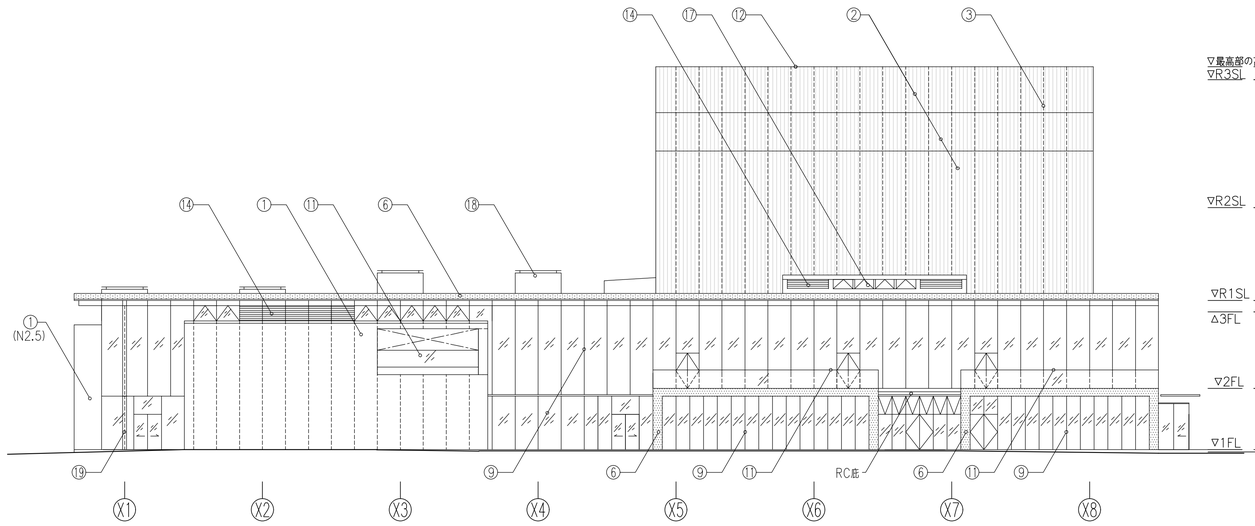

東側立面図

南側立面図

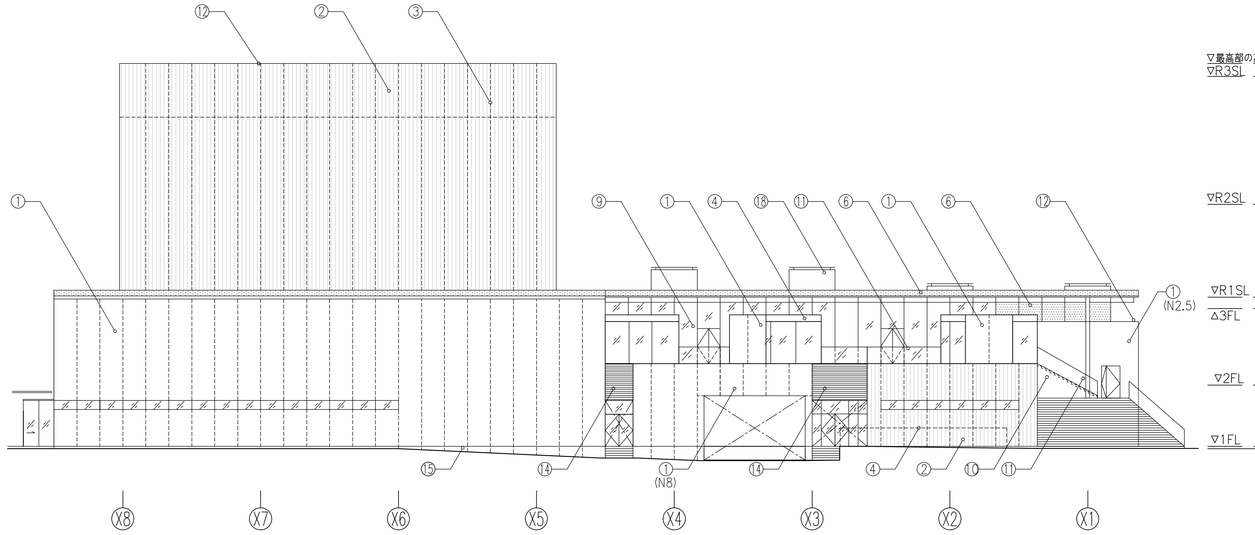

西側立面図

北側立面図

外部仕上凡例

①	穴あきPC板 t150 (ｱｸﾘﾙｼﾘｺﾝ塗装) 特記なき限り(N9.0)	②	穴あきPC板 t150 リブ付き (アクリルシリコン塗装)	③	パネル割を示す (CLK)	④	化粧コンクリート打放しの上アクリルシリコン塗装			⑥	アルミ樹脂複合板t4
		⑧	アルミサッシ B-FUE	⑨	スチールカーテンウォール B-FUE	⑩	ステンレス鏡面仕上げ t3	⑪	ガラス手摺	⑫	アルミ笠木 B-FUE+アルミFB水切 B-1マット
		⑭	アルミガラリ B-FUE	⑮	RC立上がり (化粧打放しの上アクリルシリコン塗装)	⑯	アルミハニカム庇 B-FUE	⑰	アルミパネル (排煙窓)	⑱	トップライト
⑲	外部用耐火塗装 シリコン塗装 平滑仕上げ(N9.0) (鉄骨は溶融亜鉛メッキ下地)										

※ (N＊＊) はマンセル値を表す。 ※ ①②④⑮⑲は現場塗装とする。

訂正 ・	久米・アポア共同企業体	日付	一級建築士 登録番号 347871号 兒玉 謙一郎	一級建築士 登録番号 269097号 伊藤 彰彦	件名 (仮称) 津市久居ホール建築工事	設計番号 1150254
・		PA 兒玉 謙一郎 構造 伊藤 彰彦			図面名 立面図	縮尺 A1版 1:200 A3版 1:400
・		担当 久米設計 宇川 雅之, 堀川 知行, 平崎 昂, 高村 裕太郎				図面番号 A-019
・		担当 アポア 濱田 強				

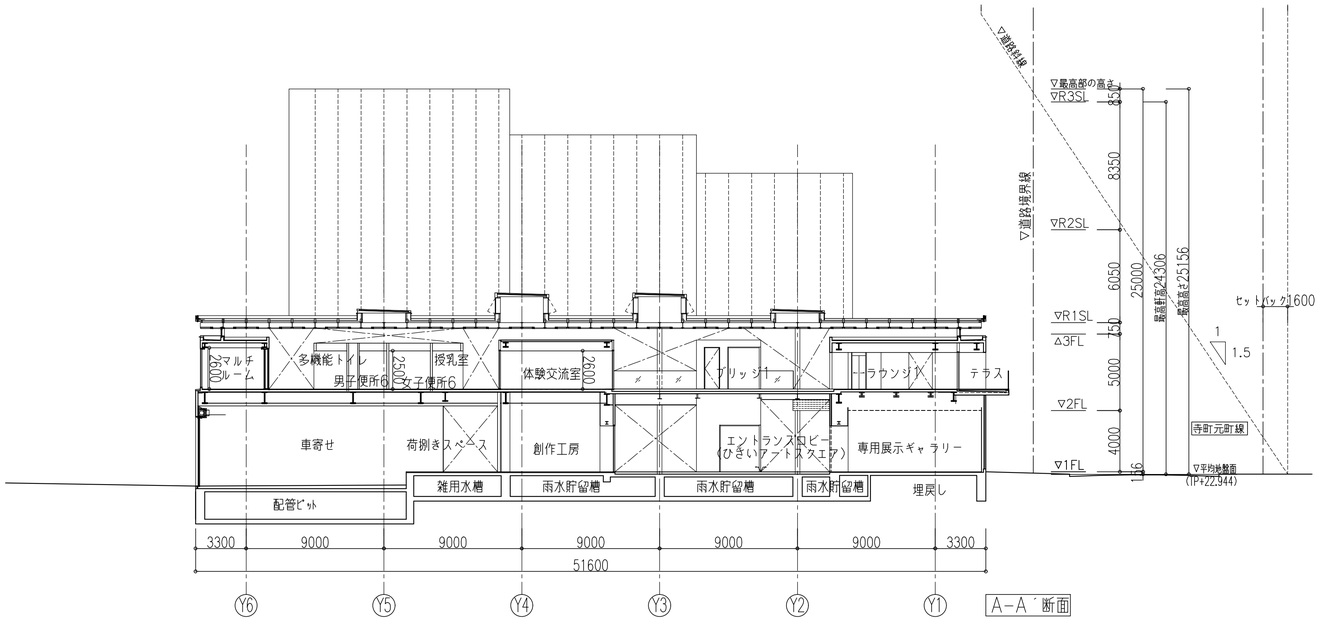

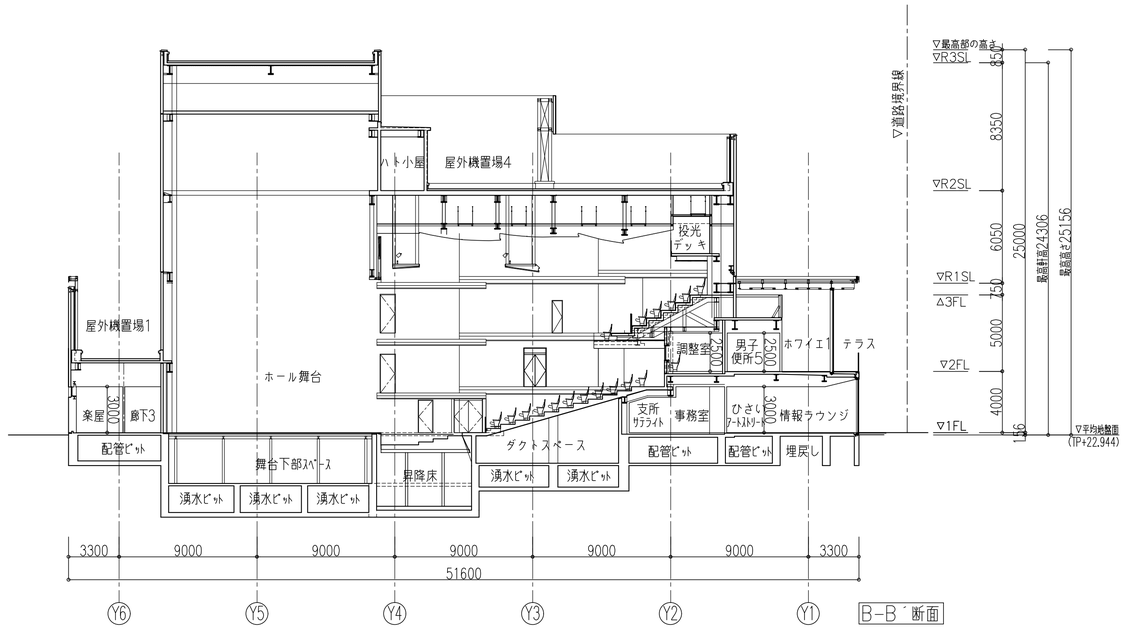

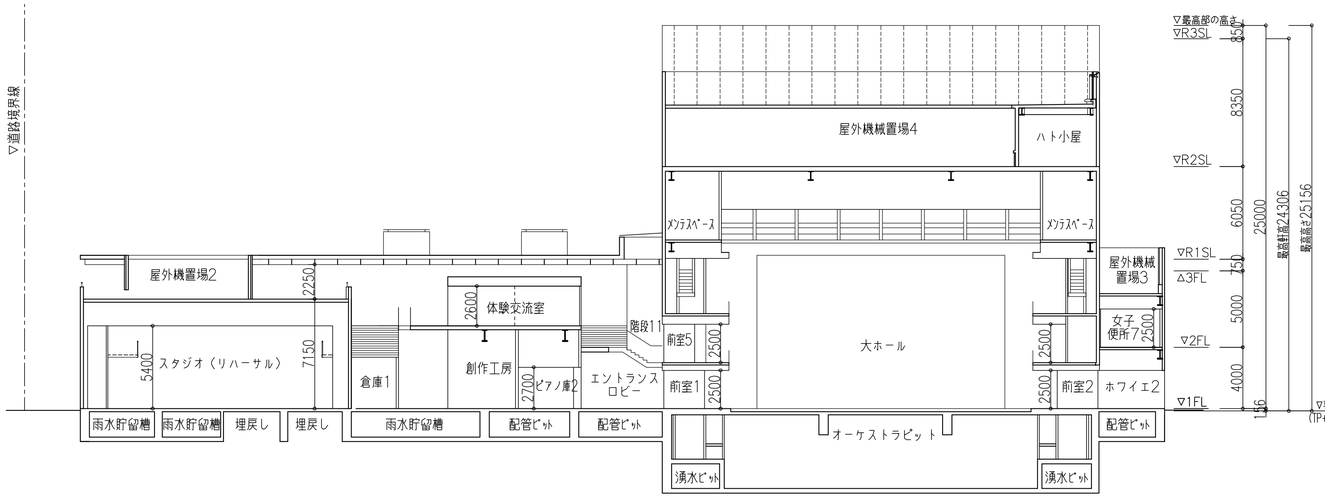

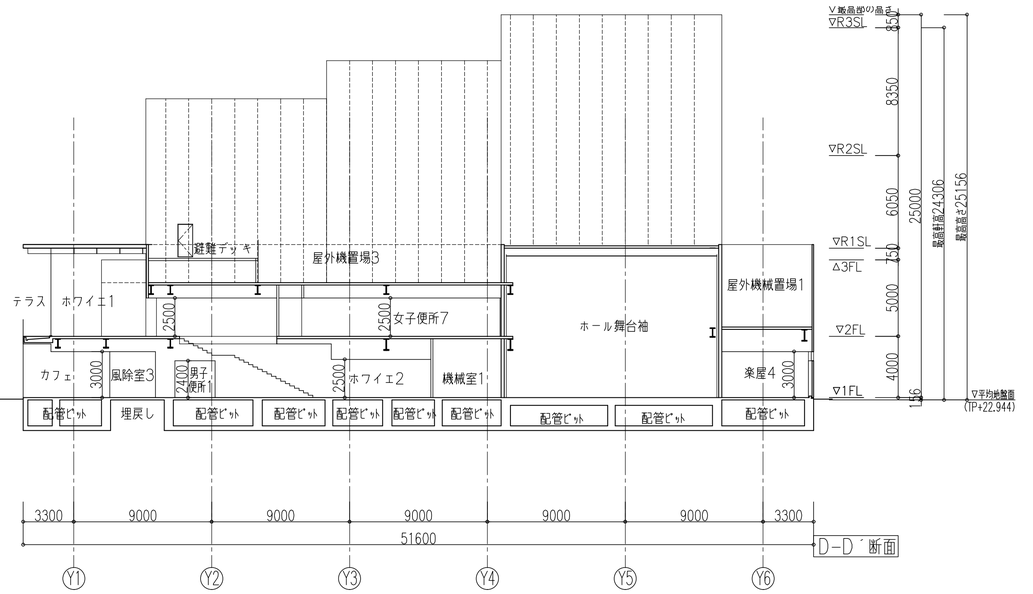

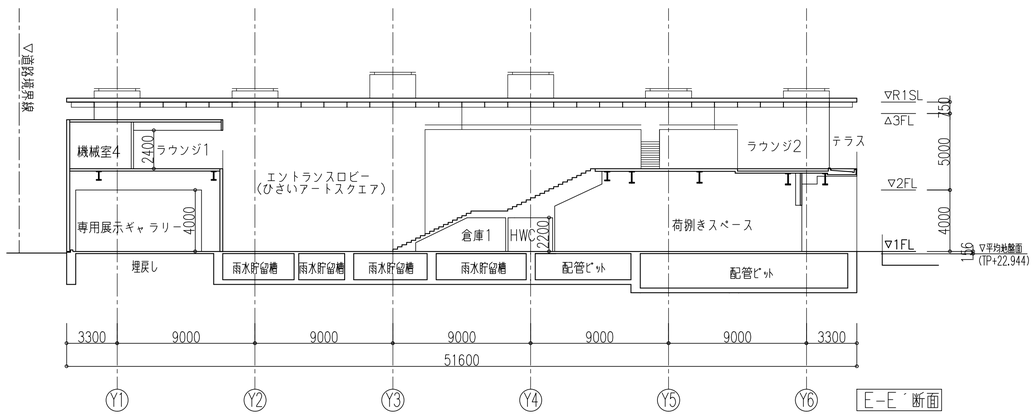

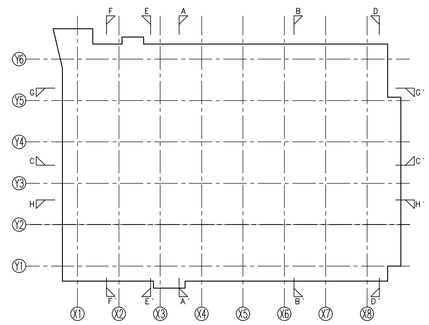

訂正	久米・アポア共同企業体	日付	一級建築士 登録番号 347871号 兒玉 謙一郎	一級建築士 登録番号 269097号 伊藤 彰彦	件名 (仮称)津市久居ホール建築工事
		PA 兒玉 謙一郎 構造 伊藤 彰彦			設計番号 1150254
		担当 久米設計 宇川 雅之，堀川 知行，平嶋 昂，高村 裕太郎			図面名 断面図1
		担当 アポア 濵田 弦			縮尺 A1版 1:200 A3版 1:400
					図面番号 A-020

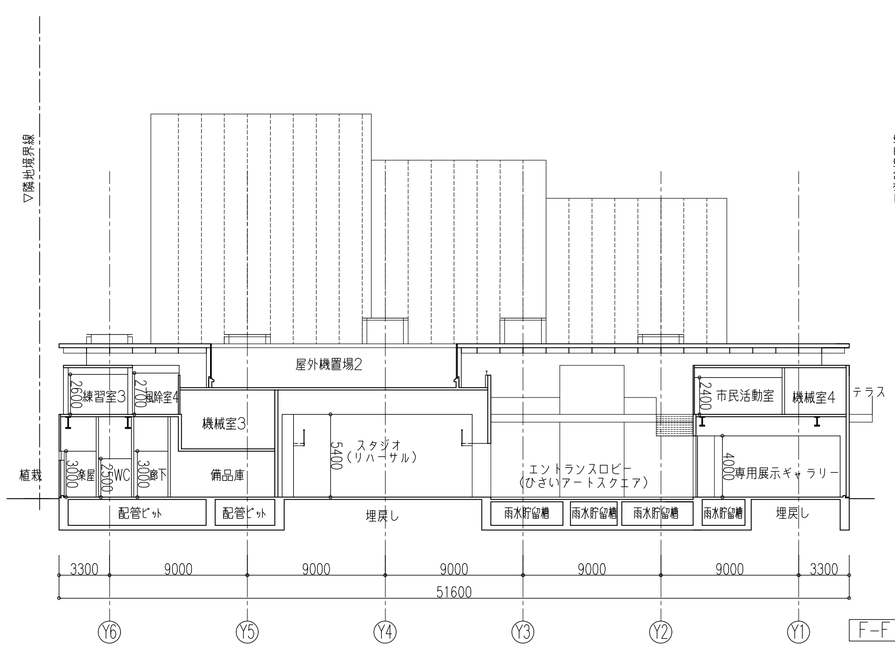

F−F´断面

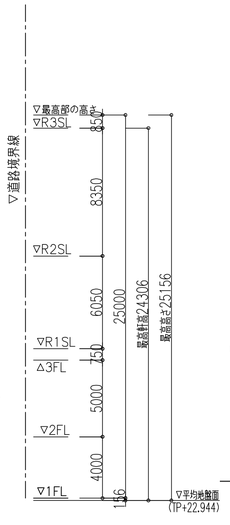

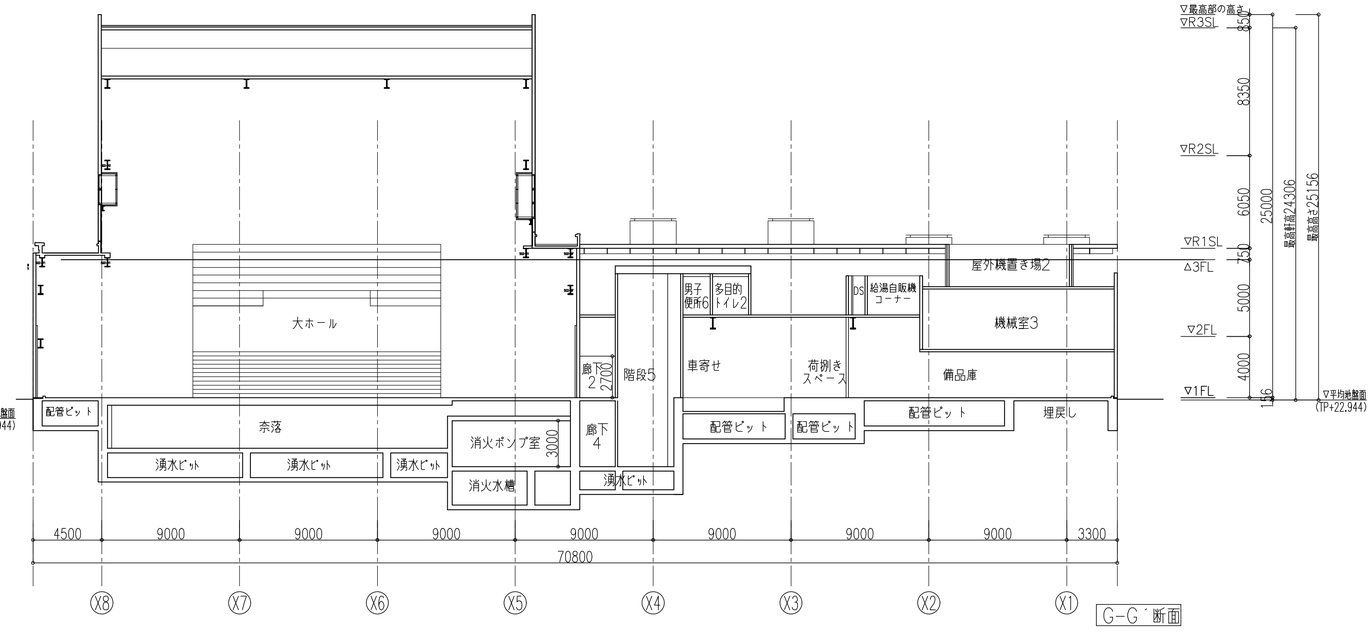

G−G´断面

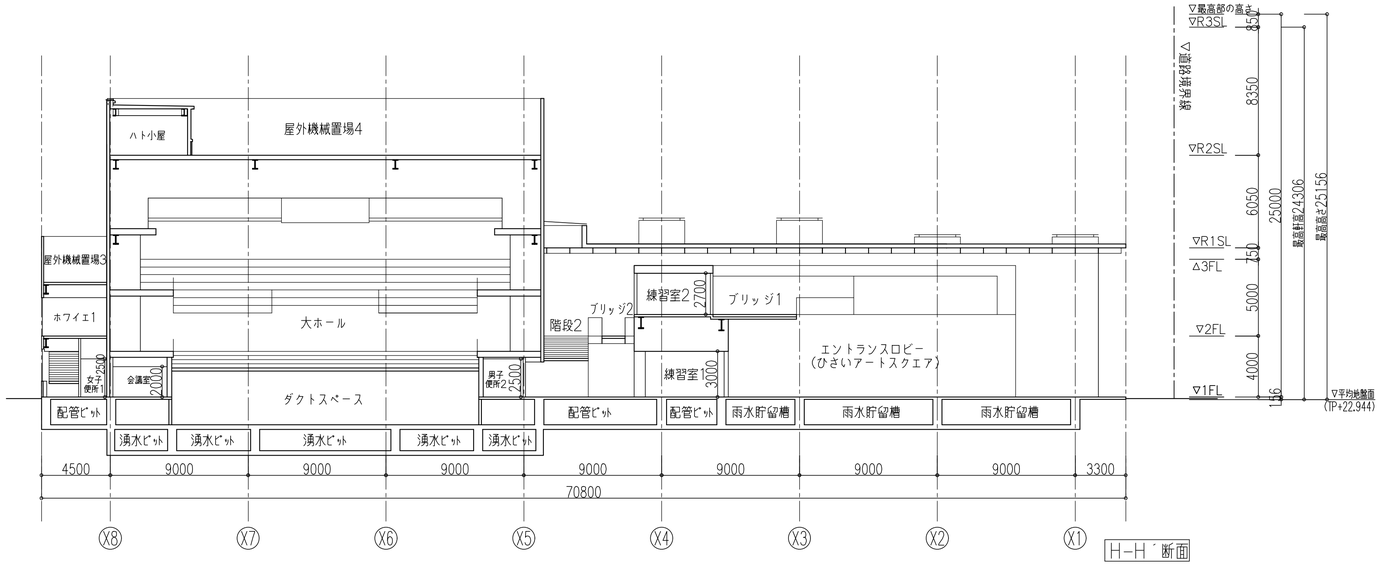

H−H´断面

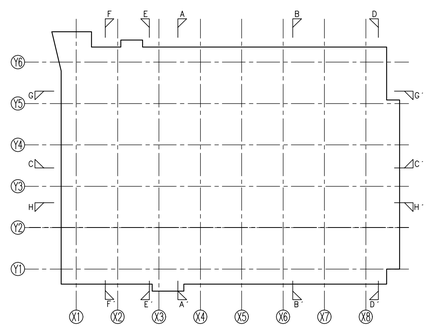

訂正 ・ ・ ・ ・ ・	久米・アポア共同企業体	日付 PA 兒玉 謙一郎 構造 伊藤 彰彦 担当 久米設計 宇川 雅之，堀川 知行，平崎 昂，髙村 裕太郎 担当 アポア 濵田 強	一級建築士 登録番号 347871号 兒玉 謙一郎	一級建築士 登録番号 269097号 伊藤 彰彦	件名 （仮称）津市久居ホール建築工事 図面名 断面図2 縮尺 A1版 1:200 A3版 1:400
					設計番号 1150254 図面番号 A-021

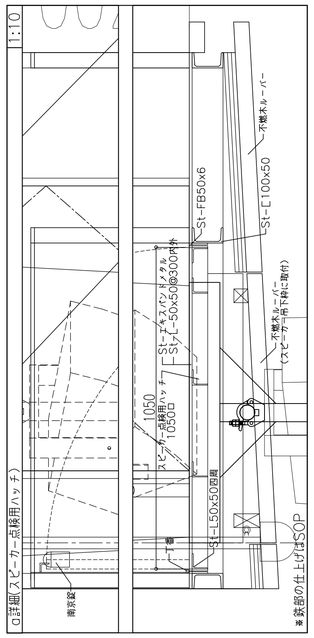

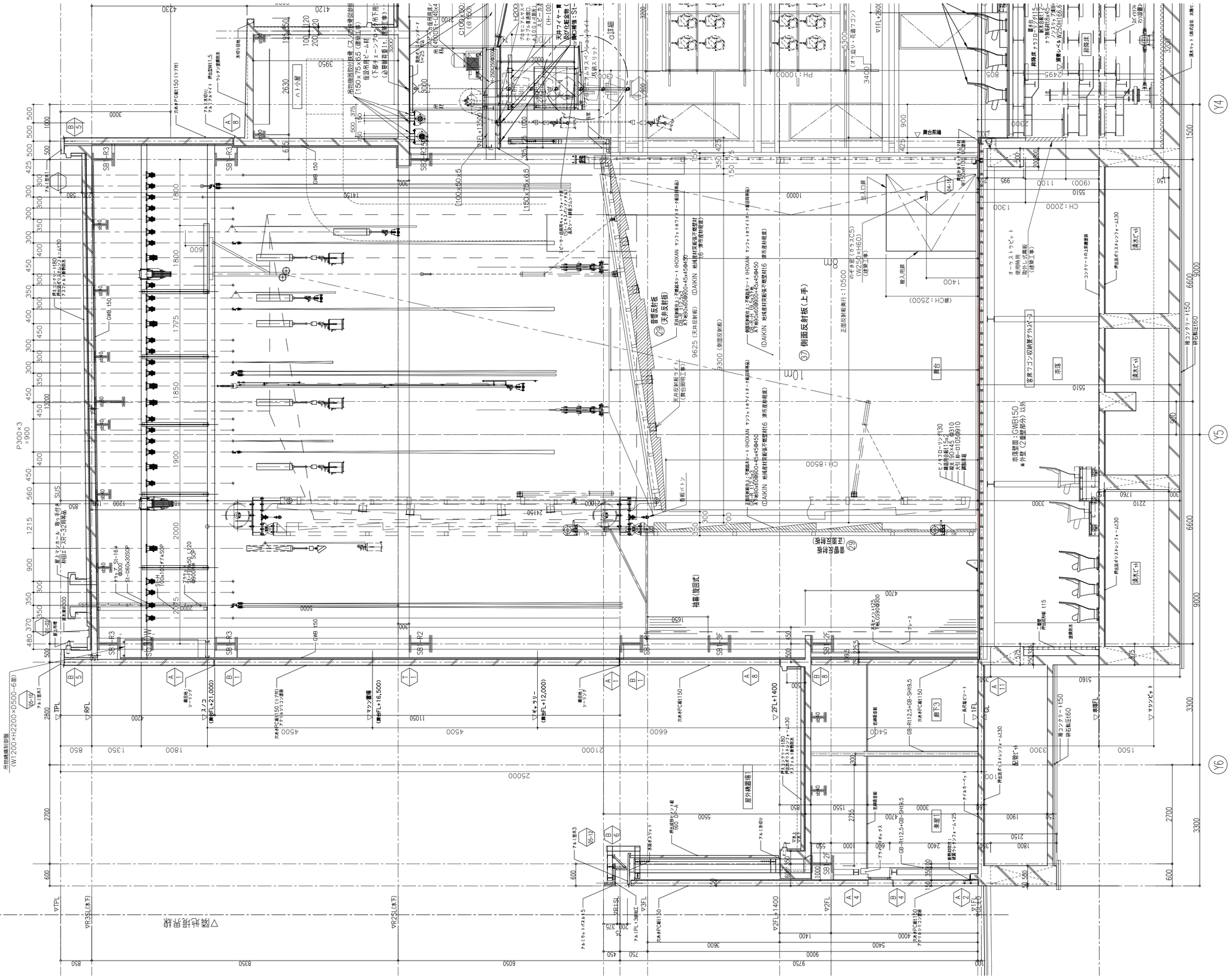
Y4
Y5
Y6
舞台前縁
舞台
客席フロア仮納まりスペース
客席
浮床ピット
浮床スポット（防水含む）
音響反射板（天井反射板）
側面反射板（上手）
音響反射板（正面反射板）
音響反射板（天井反射板）
（舞台照明工事）
正面反射板高さ：10500
CH：8500
CH：2000
CH：2500
9625（天井反射板）
9300（側面反射板）
舞台前縁
客席フロア仮納まりスペース
客席
浮床ピット
浮床スポット（防水含む）
客席側面：GWB150
※外壁（2面部分）以外
客席天井：GWB150
※外壁（2面部分）以外
ヒノキフローリング130
構造用合板t15
ALC t150
ALC t150
鋼製束柱
ALC t150
ALC t150
ALC t150

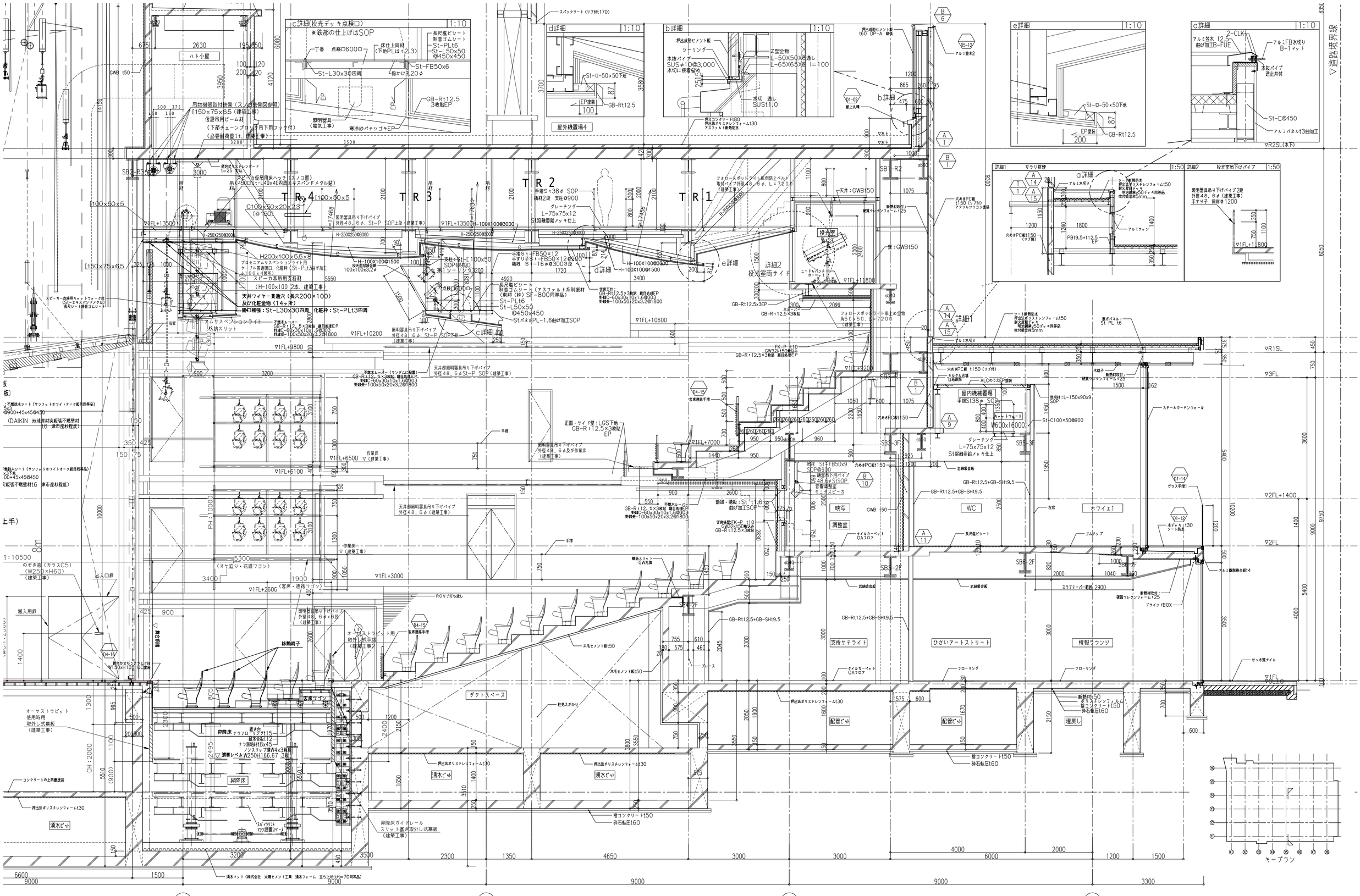

訂正	久米・アポア共同企業体	日付 / PA 兒玉 謙一郎 構造 伊藤 彰彦 / 担当 久米設計 宇川 雅之, 堀川 知行, 平崎 昂, 髙村 裕太郎 / 担当 アポア 濵田 強	一級建築士 登録番号 347871号 兒玉 謙一郎	一級建築士 登録番号 269097号 伊藤 彰彦	件名 (仮称)津市久居ホール建築工事
					図面名 矩計図2
					縮尺 A1版 1:50 A3版 1:100
					設計番号 1150254
					図面番号 A-023

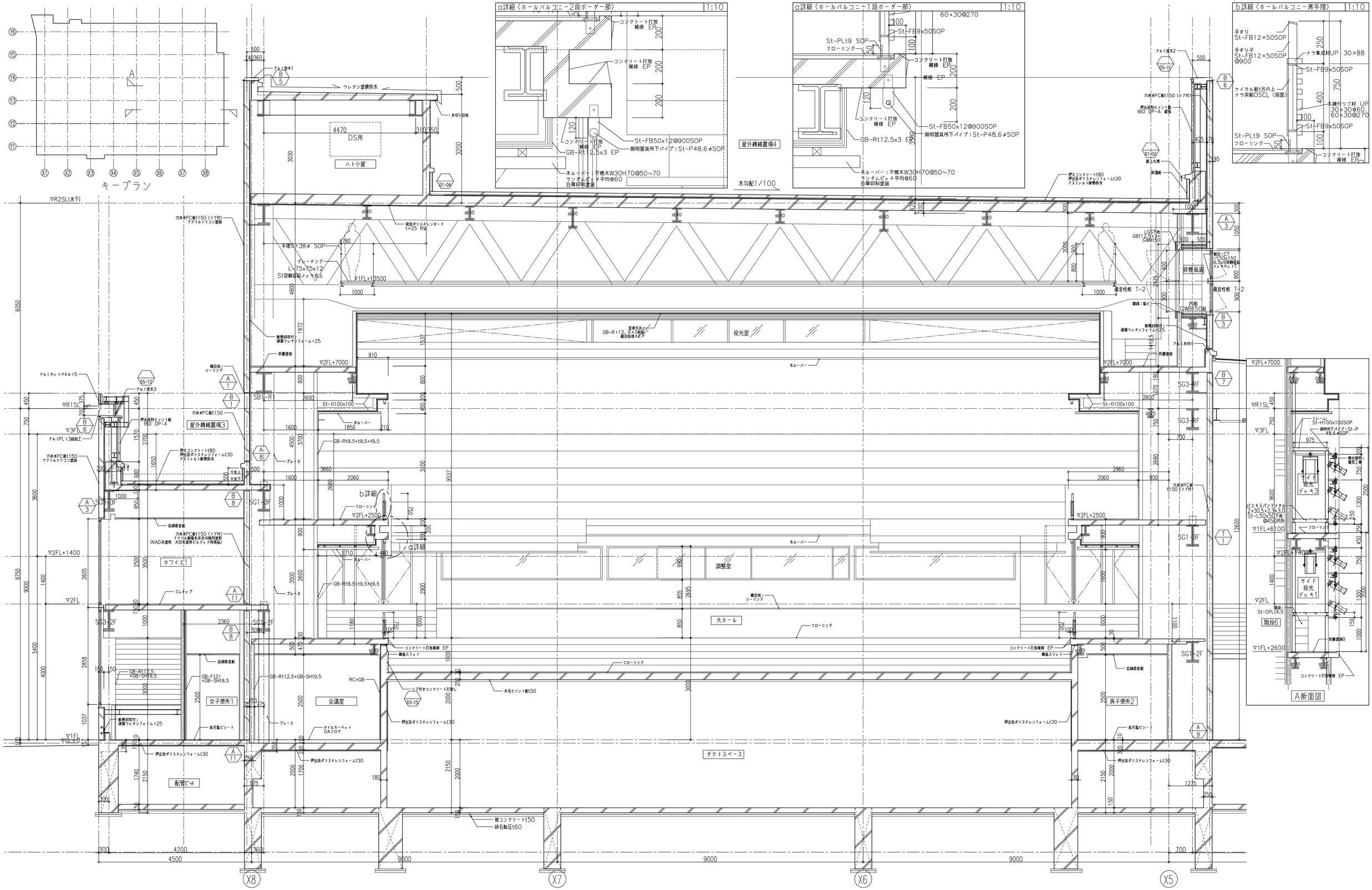

訂正	久米・アポア共同企業体	日付	一級建築士 登録番号 347871号 兒玉 謙一郎	一級建築士 登録番号 269097号 伊藤 彰彦	件名 （仮称）津市久居ホール建築工事
		PA 兒玉 謙一郎 構造 伊藤 彰彦			設計番号 1150254
		担当 久米設計 宇川 雅之，堀川 知行，平崎 昂，高村 裕太郎			図面名 矩計図3
		担当 アポア 濵田 強			縮尺 A1版 1:50 A3版 1:100
					図面番号 A-024

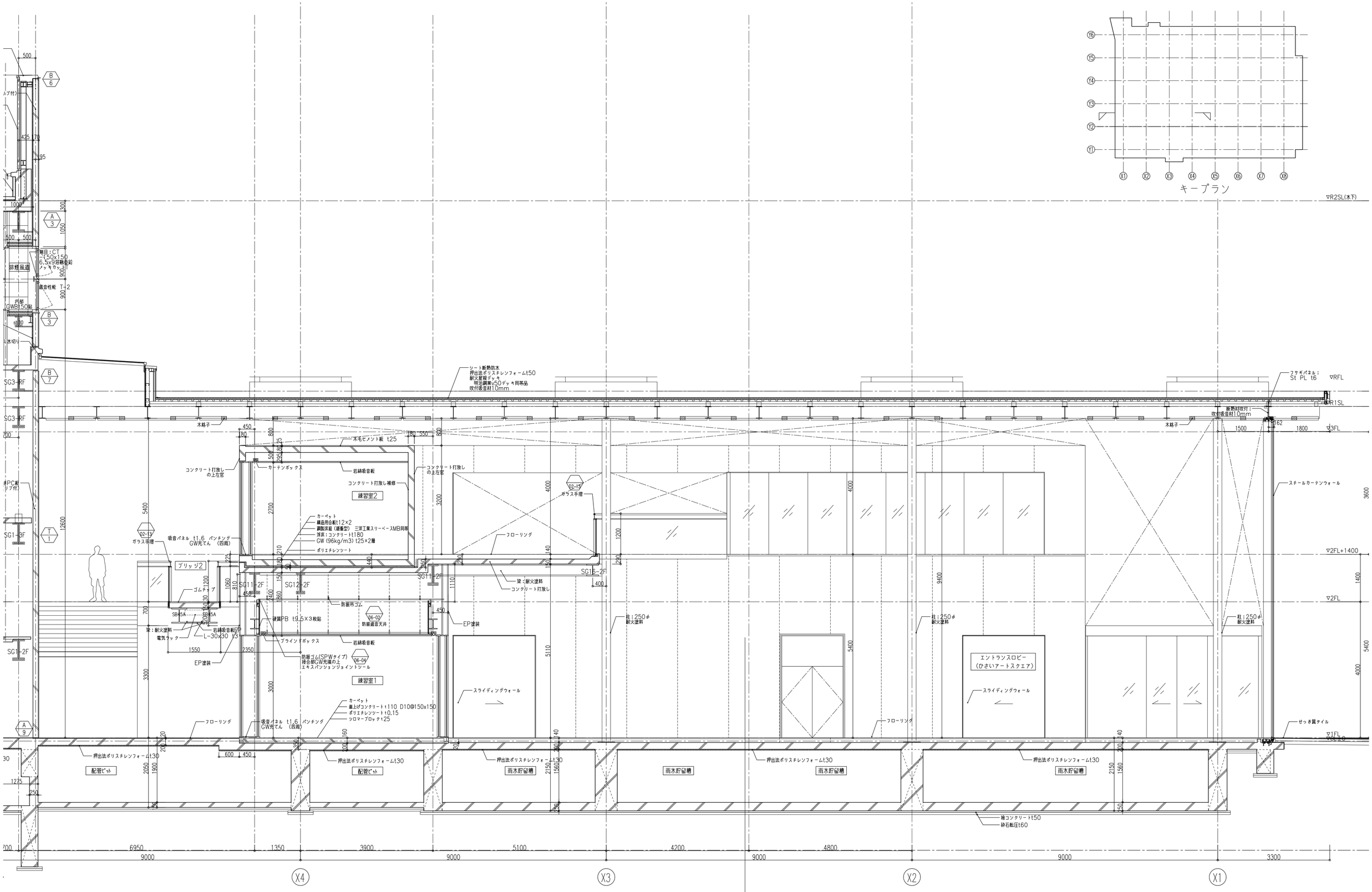

訂正	久米・アポア共同企業体	日付	一級建築士 登録番号 347871号 兒玉 謙一郎	一級建築士 登録番号 269097号 伊藤 彰彦	件名 （仮称）津市久居ホール建築工事
		PA 兒玉 謙一郎 構造 伊藤 彰彦			設計番号 1150254
		担当 スタッフ 宇川 雅之，堀川 知行，平崎 昂，髙村 裕太郎			図面名 矩計図4
		担当 アポア 濱田 強			縮尺 A1版 1:50 A3版 1:100
					図面番号 A-025

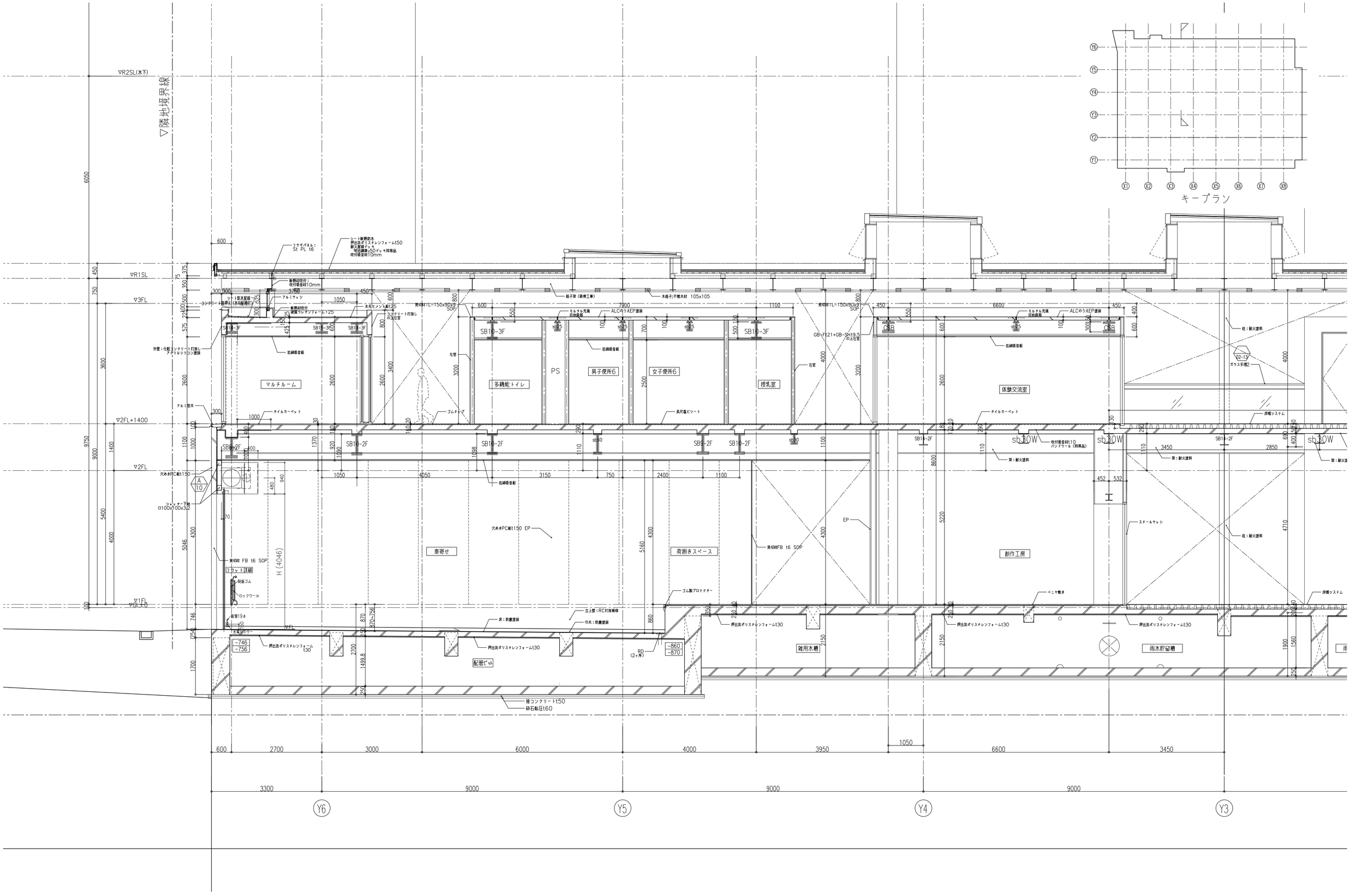

訂正	・ ・ ・ ・ ・	久米・アポア共同企業体	Bft PA 兒玉 謙一郎 構造 伊藤 彰彦 担当 久米設計 宇川 雅之, 堀川 知行, 平崎 昂, 髙村 裕太郎 担当 アポア 濵田 強	一級建築士 登録番号 347871号 兒玉 謙一郎 一級建築士 登録番号 269097号 伊藤 彰彦	件名 (仮称)津市久居ホール建築工事 図面名 矩計図5 縮尺 A1版 1:50 A3版 1:100
					設計番号 1150254 図面番号 A-026

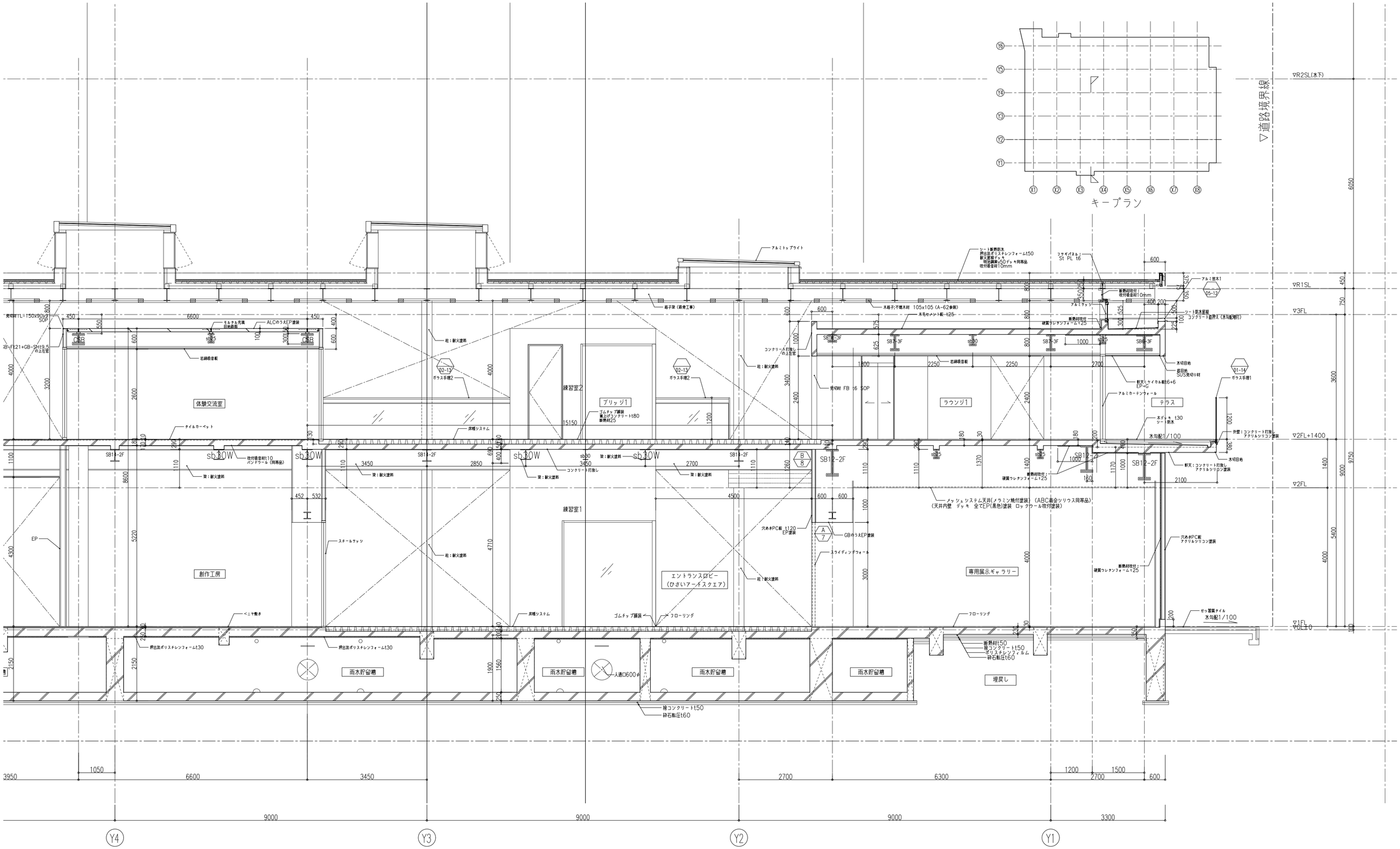

訂正	久米・アポア共同企業体	日付	一級建築士 登録番号 347871号 兒玉 謙一郎	一級建築士 登録番号 269097号 伊藤 彰彦	件名 (仮称)津市久居ホール建築工事
		PA 兒玉 謙一郎 構造 伊藤 彰彦			設計番号 1150254
		担当 久米設計 宇川 雅之, 堀川 知行, 平崎 昂, 高村 裕太郎			図面名 矩計図6
		担当 アポア 濵田 強			縮尺 A1版 1:50 A3版 1:100
					図面番号 A-027

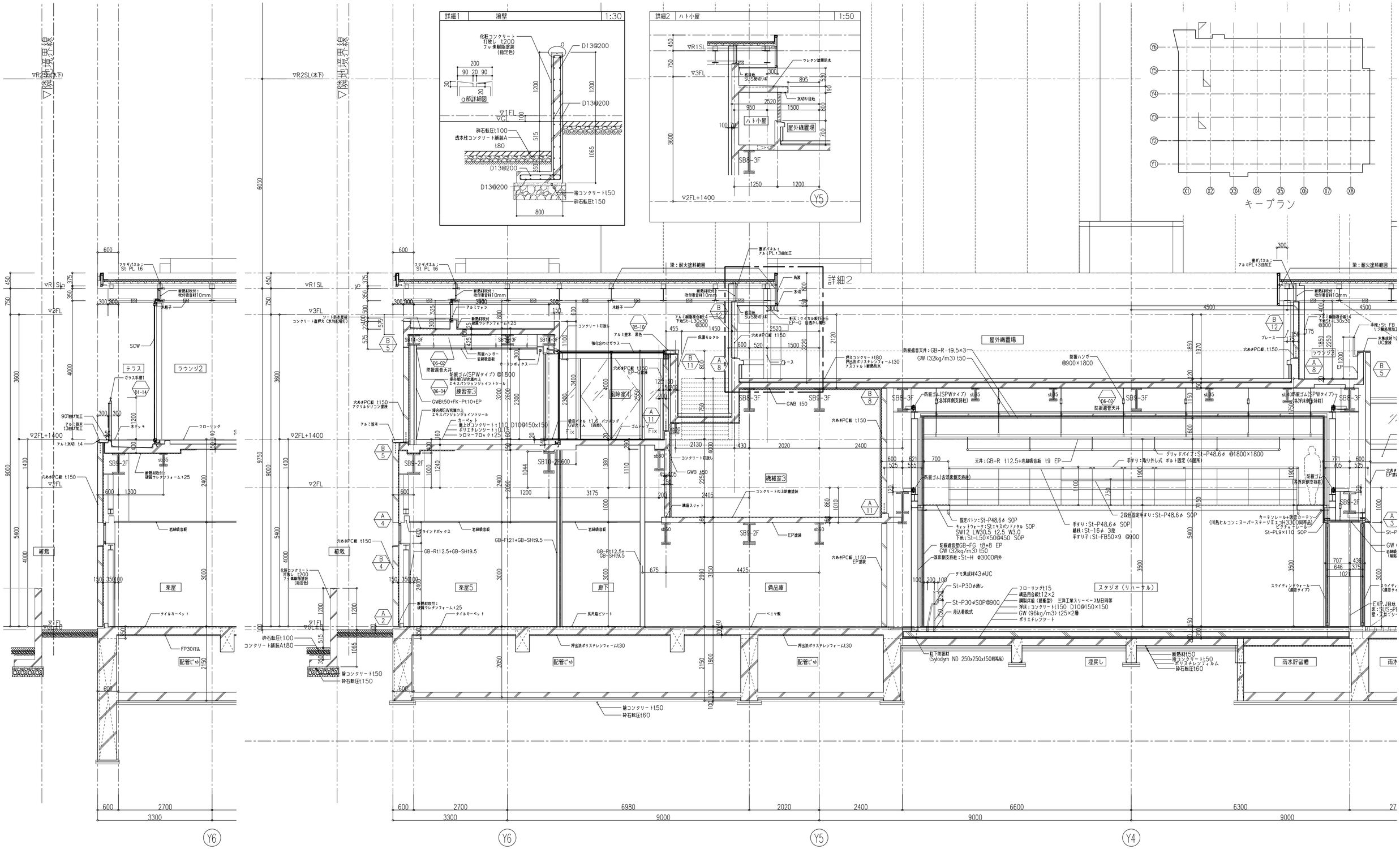

訂正 ・ ・ ・ ・ ・	久米・アポア共同企業体	日付 PA 兒玉 謙一郎 構造 伊藤 彰彦 担当 久米設計 宇川 雅之，堀川 知行，平崎 昂，高村 裕太郎 担当 アポア 濵田 弦	一級建築士 登録番号 347871号 兒玉 謙一郎	一級建築士 登録番号 269097号 伊藤 彰彦	件名 （仮称）津市久居ホール建築工事 図面名 矩計図7 縮尺 A1版 1:50 A3版 1:100	設計番号 1150254 図面番号 A-028

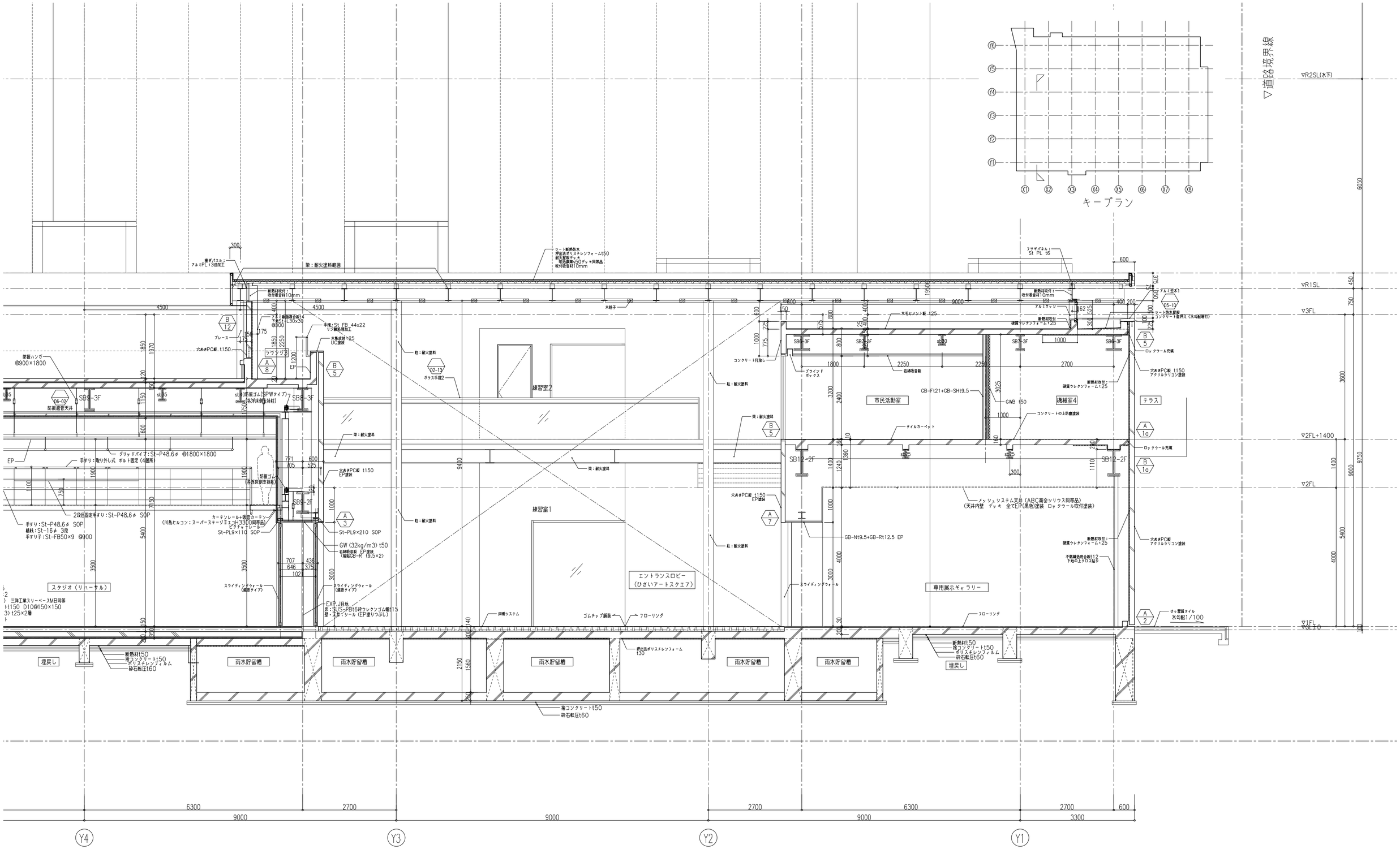

訂正	・ ・ ・ ・ ・	久米・アポア共同企業体	日付 PA 兒玉 謙一郎 構造 伊藤 彰彦 担当 久米設計 宇川 雅之，堀川 知行，平崎 昂，高村 裕太郎 担当 アポア 濵田 強	一級建築士 登録番号 347871号 兒玉 謙一郎 一級建築士 登録番号 269097号 伊藤 彰彦	件名 (仮称) 津市久居ホール建築工事 図面名 矩計図8 縮尺 A1版 1:50 A3版 1:100	設計番号 1150254 図面番号 A-029

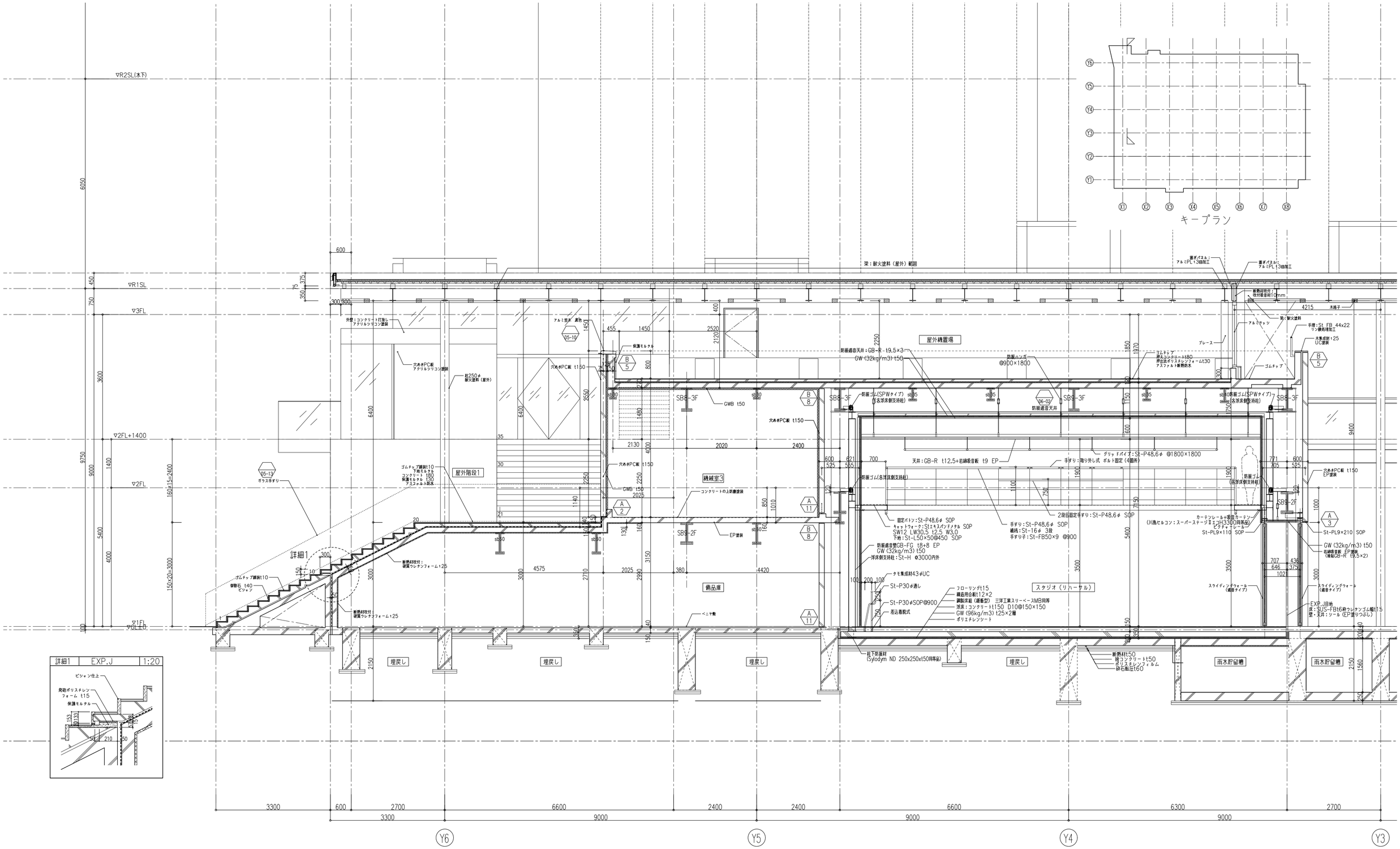

訂正	久米・アポア共同企業体	日付	一級建築士 登録番号 347871号 兒玉 謙一郎	一級建築士 登録番号 269097号 伊藤 彰彦	件名 （仮称）津市久居ホール建築工事 / 設計番号 1150254
		PA 兒玉 謙一郎 林設 伊藤 彰彦			図面名 矩計図9 / 縮尺 A1版 1:50 A3版 1:100 / 図面番号 A-030
		担当 久米設計 宇川 雅之，堀川 知行，平崎 昂，髙村 裕太郎			
		担当 アポア 瀬田 強			

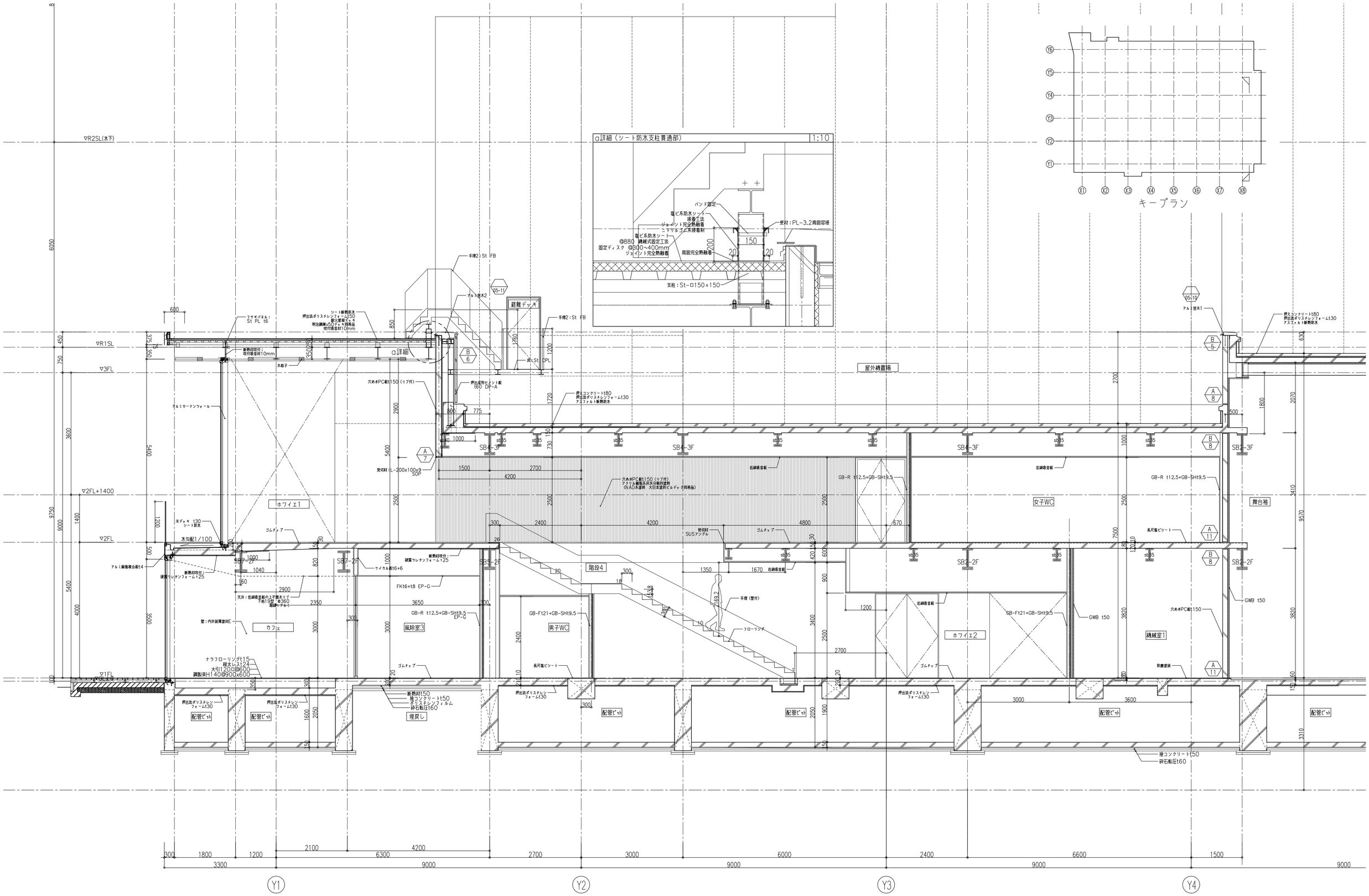

訂正	久米・アポア共同企業体	日付	一級建築士 登録番号 347871号 兒玉 謙一郎	一級建築士 登録番号 269097号 伊藤 彫彦	件名 (仮称)津市久居ホール建築工事
		PA 兒玉 謙一郎 林設 伊藤 彫彦			設計番号 1150254
		担当 久米設計 宇川 聳之, 堀川 知行, 平崎 昂, 髙村 裕太郎			図面名 矩計図10
		担当 アポア 濵田 強			縮尺 A1版 1:50 A3版 1:100
					図面番号 A-031

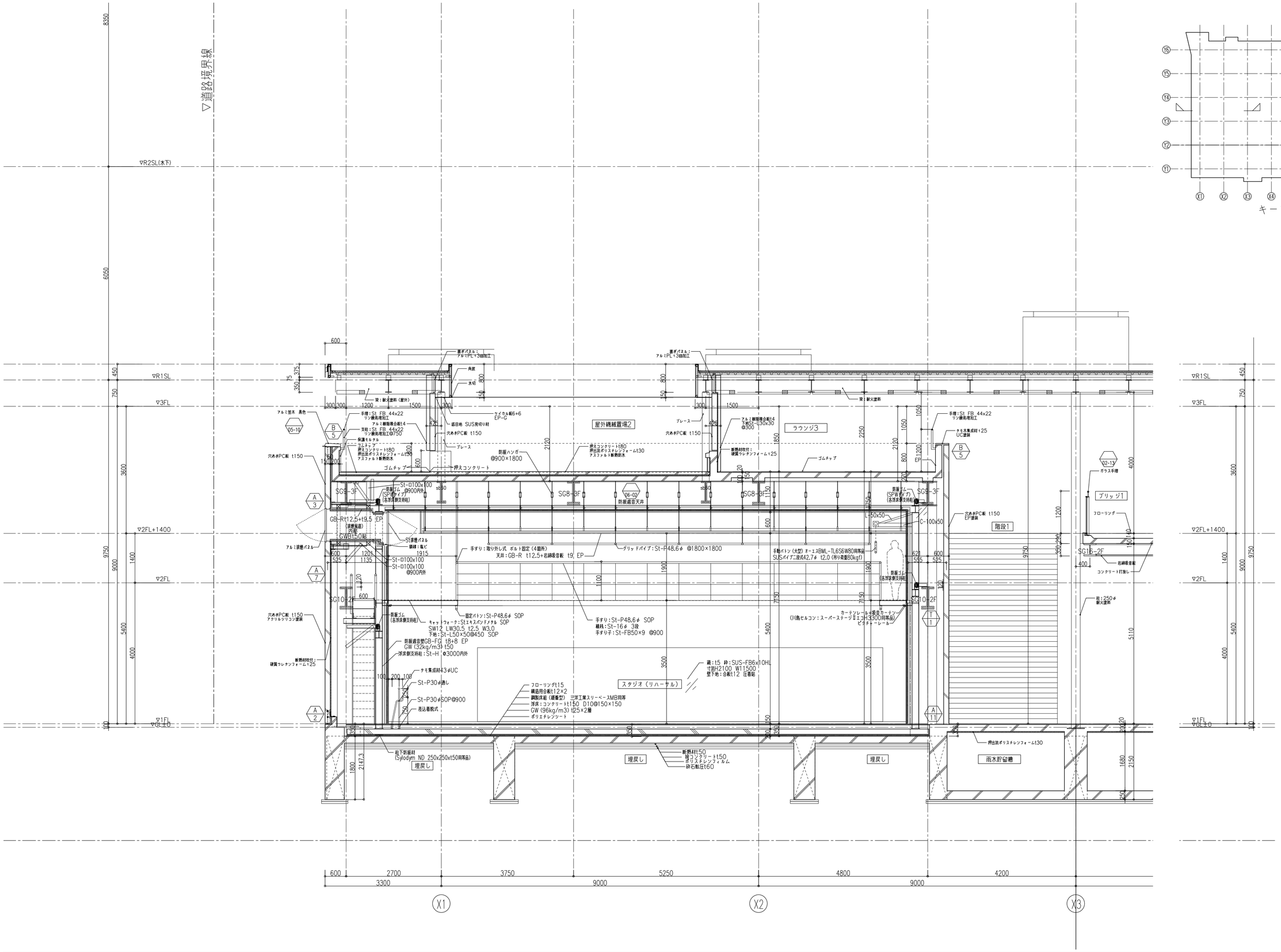

訂正	久米・アポア共同企業体	日付	一級建築士 登録番号 347871号 兒玉 謙一郎	一級建築士 登録番号 269097号 伊藤 彰彦	件名 （仮称）津市久居ホール建築工事
		PA 兒玉 謙一郎 株式会社 伊藤 彰彦			設計番号 1150254
		担当 久米設計 宇川 雅之，堀川 知行，平崎 昂，髙村 裕太郎			図面名 矩計図11
		担当 アポア 濵田 強			縮尺 A1版 1:50 A3版 1:100
					図面番号 A-032

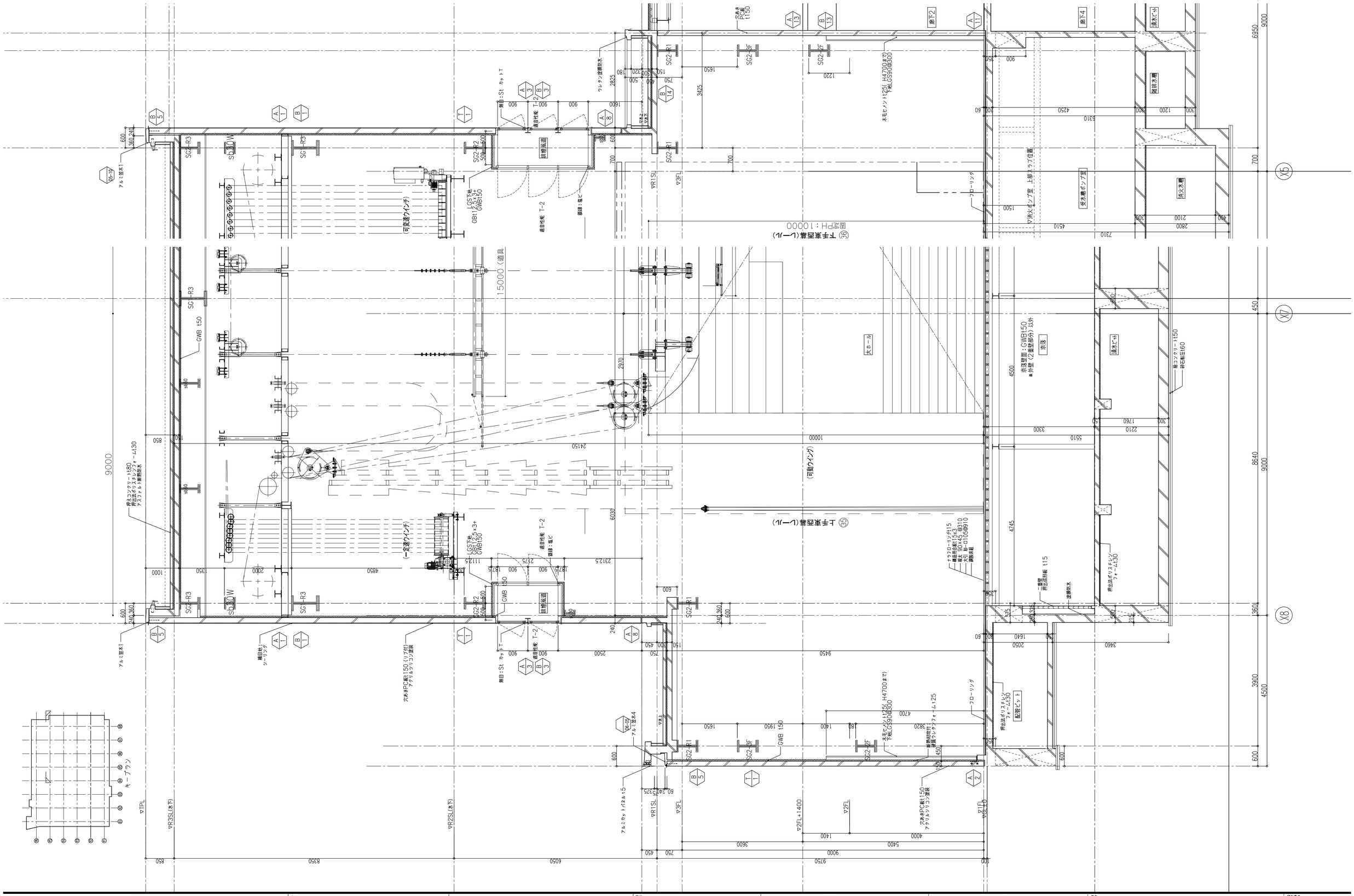
㊲ 下手東西幕(レール)
図尺PH：10000
㉟ 上手東西幕(レール)
(可動ウイング)
(一定速ウイング)
15000 (道具)
24150
10000
9000
8640
6950
6310
4745
4500
3900
3600
2310
2210
1760
1640
1000
850
450
360
240
600
700
X5
X7
X8
消火ポンプ室 上部スラブ位置
受水槽ポンプ室
消火水槽
飲料水槽
廊下F2
廊下F4
洗浄C-H
排煙風道
ガラス
ガラス
ガラス

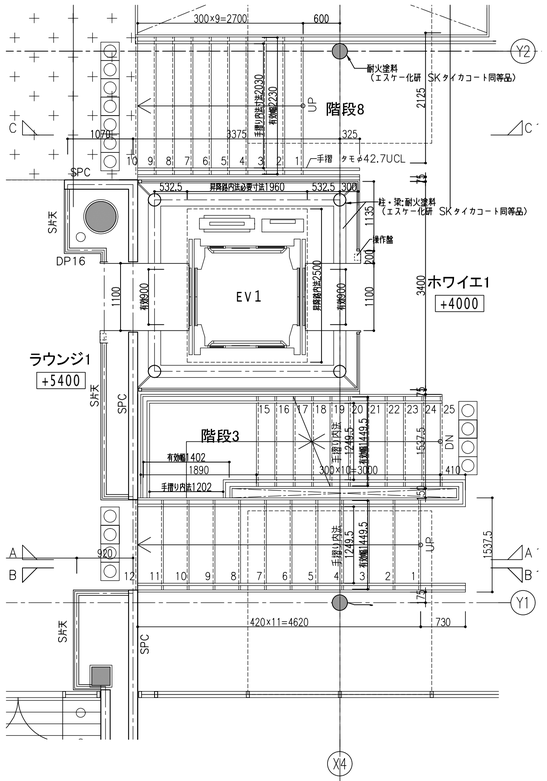

2階平面詳細図

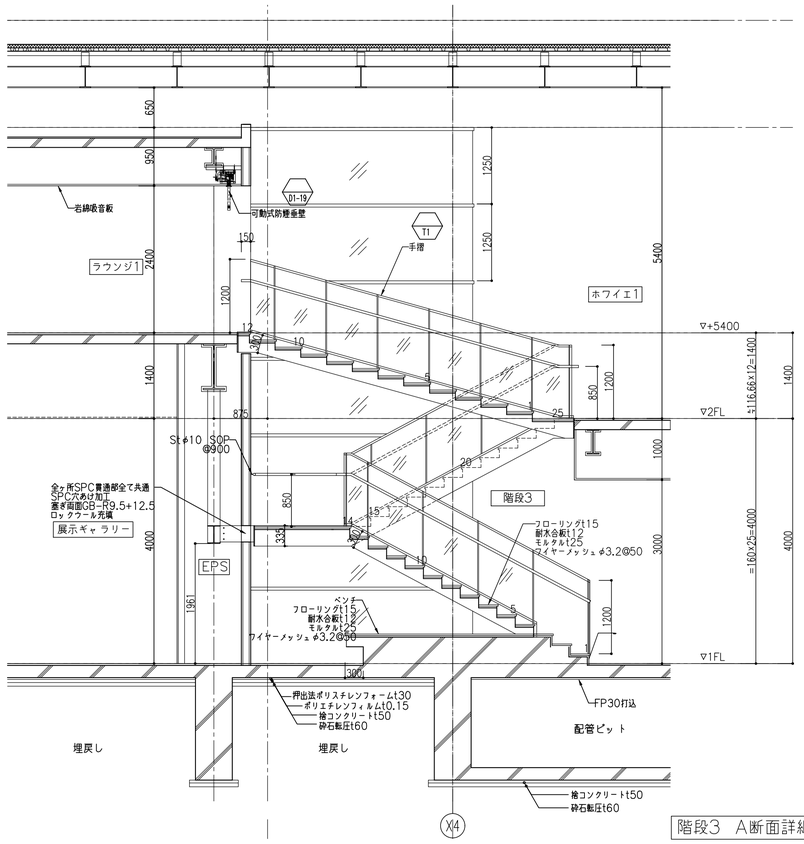

階段3 A断面詳細図

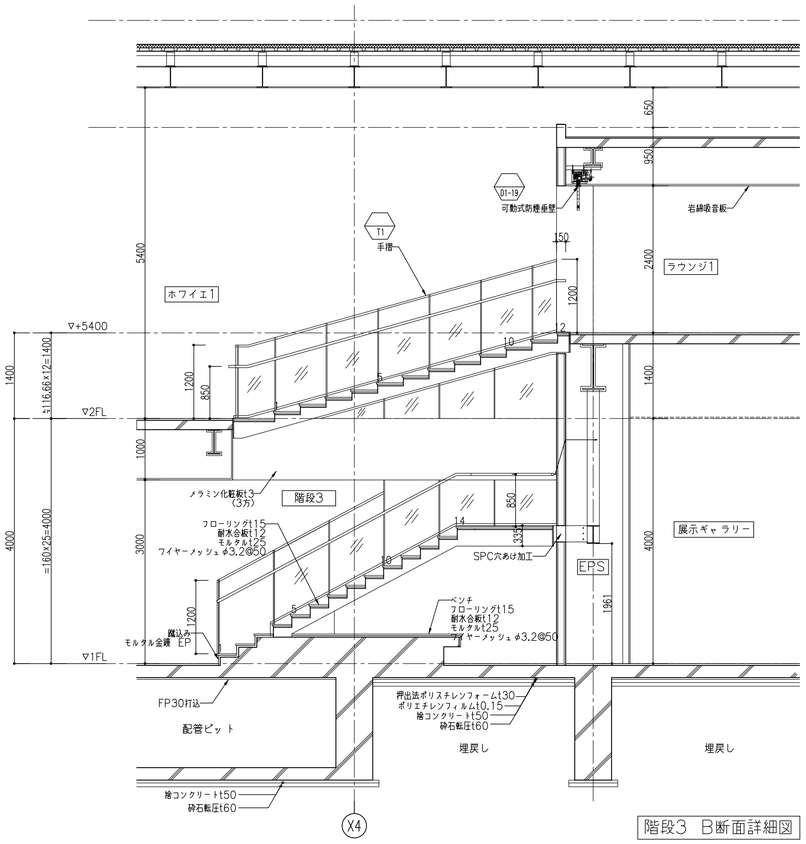

階段3 B断面詳細図

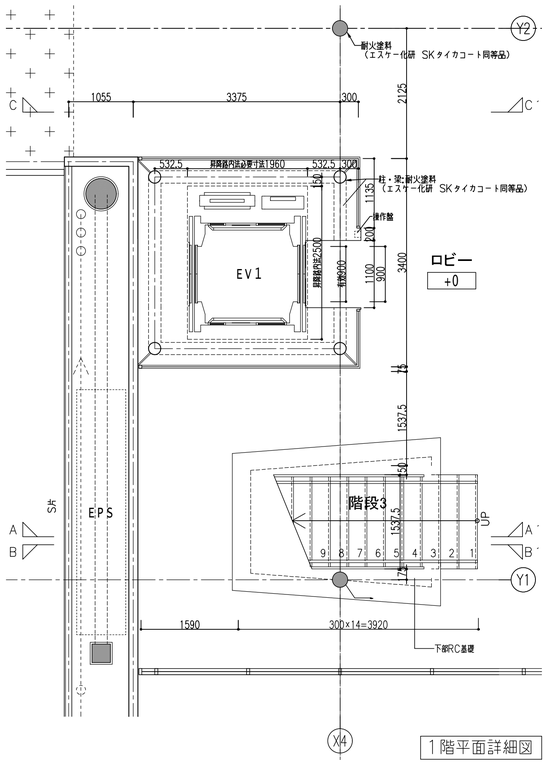

1階平面詳細図

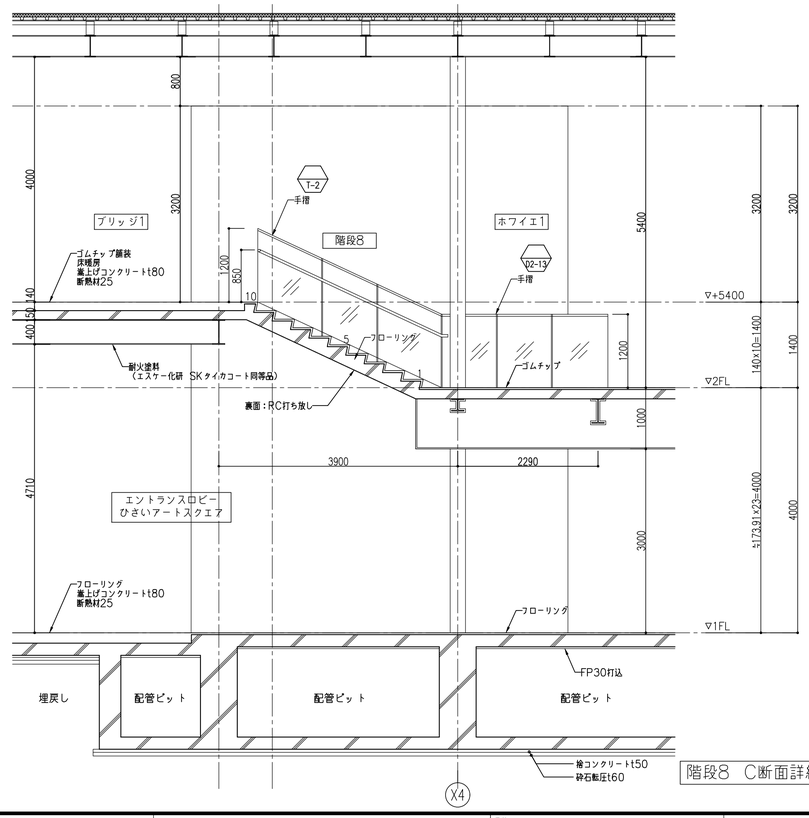

階段8 C断面詳細図

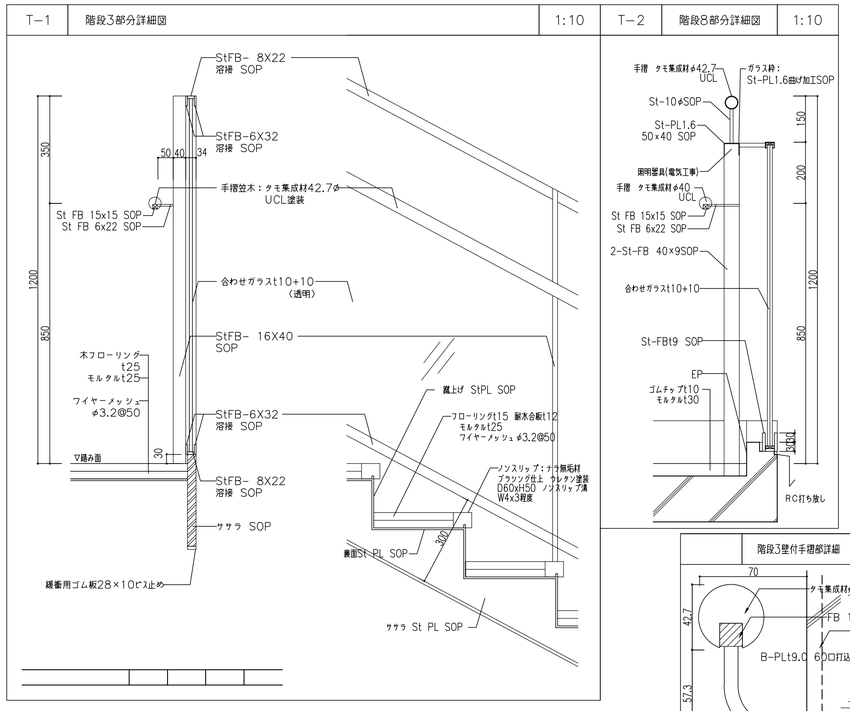

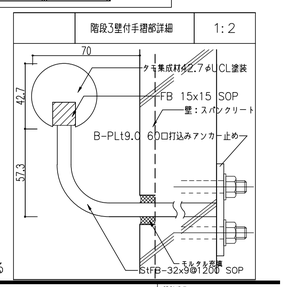

階段3部分詳細図

※特記なき限り鉄部はSOP塗装とする

訂正	久米・アポア共同企業体	日付	一級建築士 登録番号 347871号 兒玉 謙一郎	一級建築士 登録番号 269097号 伊藤 彰彦	件名 (仮称)津市久居ホール建築工事 / 設計番号 1150254
		PA 兒玉 謙一郎 構造 伊藤 彰彦			図面名 階段詳細図1 / 縮尺 A1版 1:50 A3版 1:100 / 図面番号 A-034
		担当 久米設計 宇川 雅之, 堀川 知行, 平崎 昂, 島村 裕太郎			
		担当 アポア 濵田 強			

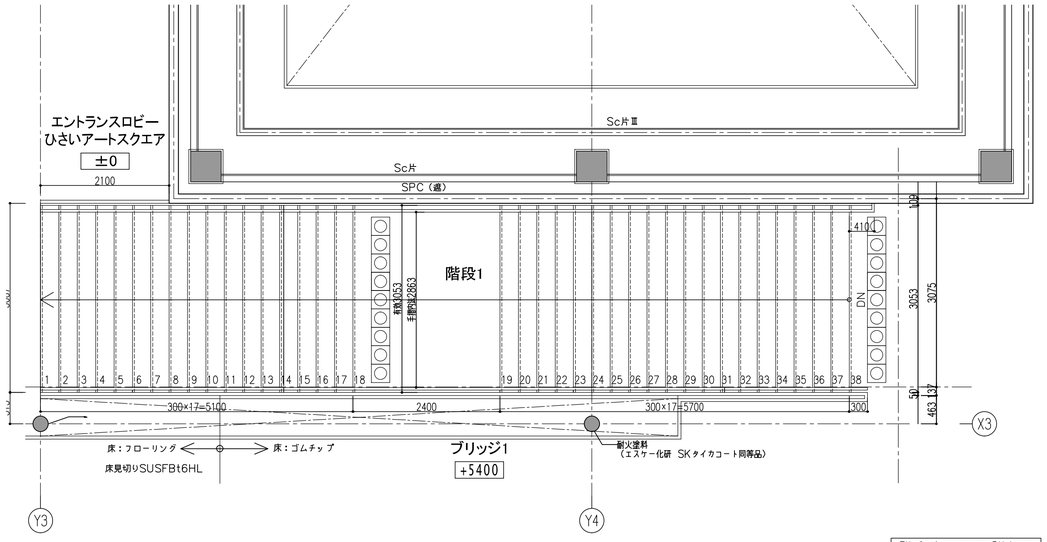

階段1　平面詳細図

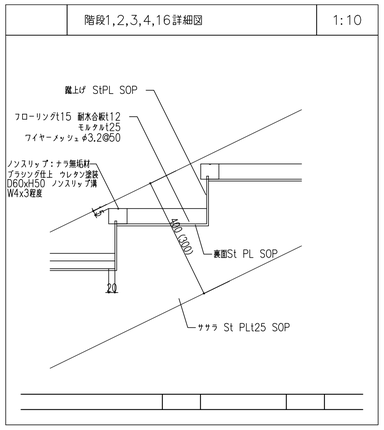

階段1,2,3,4部分詳細図

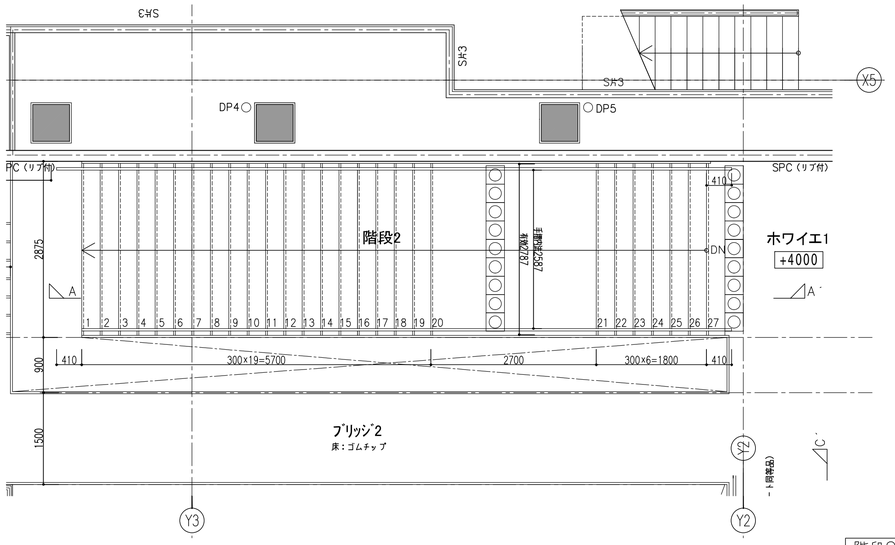

階段2　平面詳細図

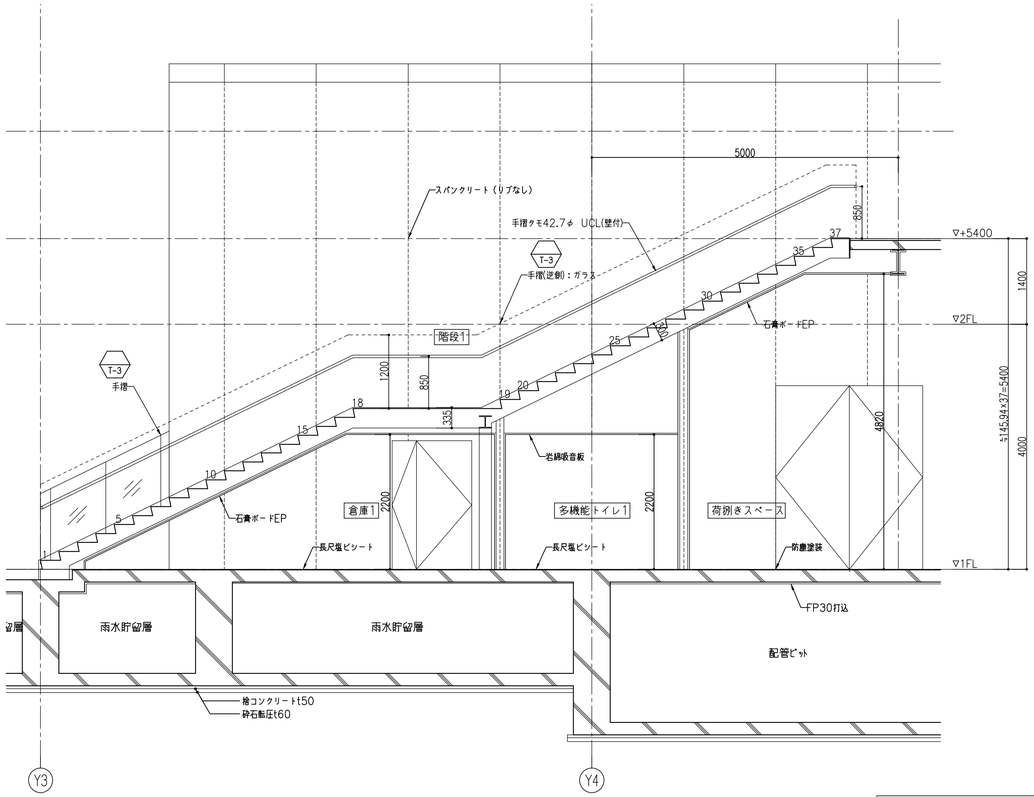

階段1　A断面詳細図

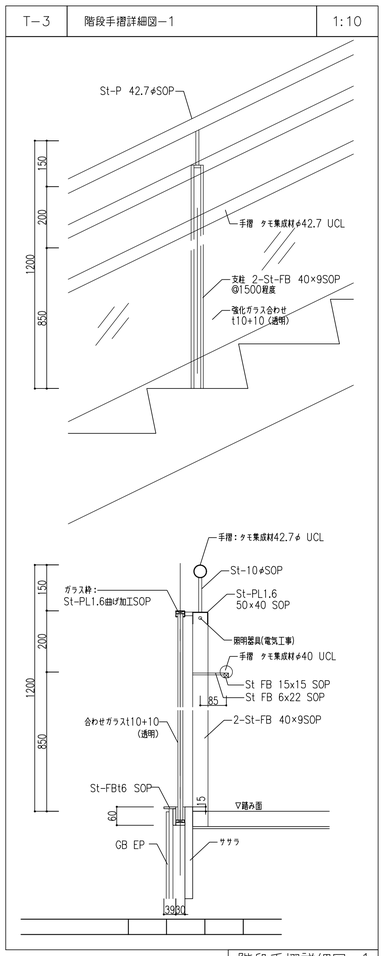

階段手摺詳細図-1

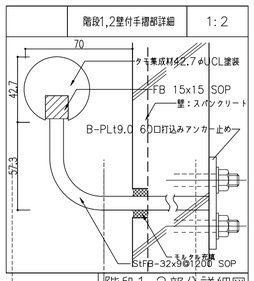

階段1,2部分詳細図

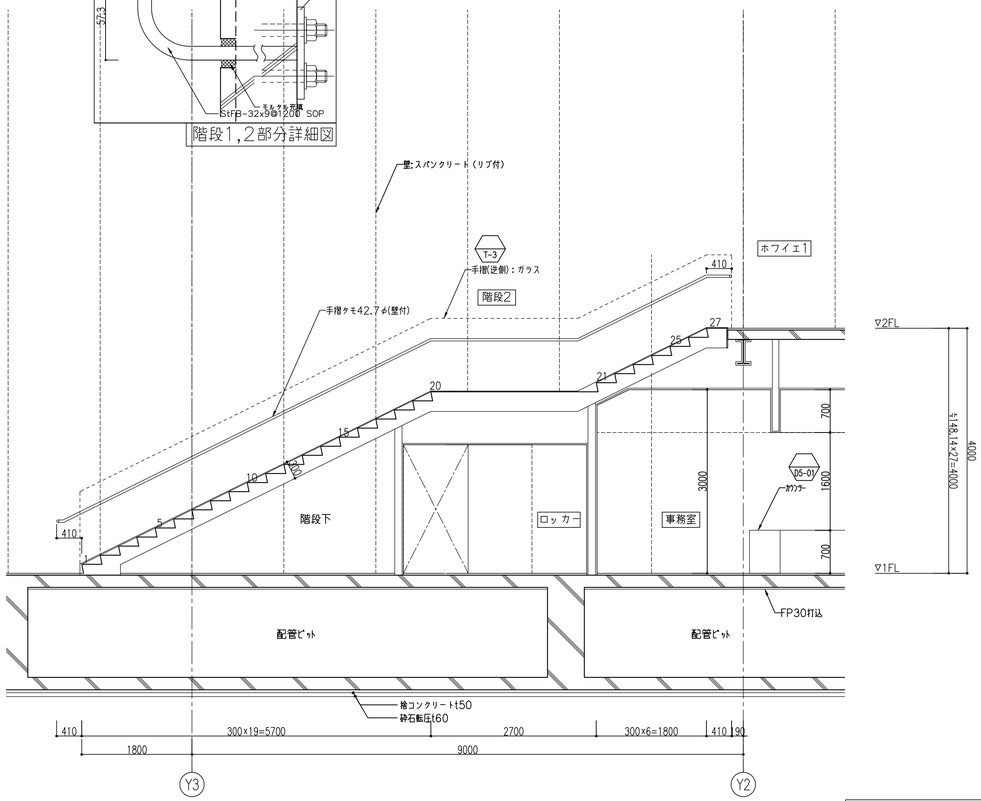

階段2　断面詳細図

※特記なき限り鉄部はSOP塗装とする

訂正 ・ ・ ・ ・ ・	久米・アポア共同企業体	日付 PA 兒玉 謙一郎 構造 伊藤 彰彦 担当 久米設計 宇川 覚之，堀川 知行，平嶋 昂，高村 裕太郎 担当 アポア 濵田 強	一級建築士 登録番号 347871号 兒玉 謙一郎 一級建築士 登録番号 269097号 伊藤 彰彦	件名 （仮称）津市久居ホール建築工事 図面名 階段詳細図2 縮尺 A1版 1:50 A3版 1:100	設計番号 1150254 図面番号 A-035

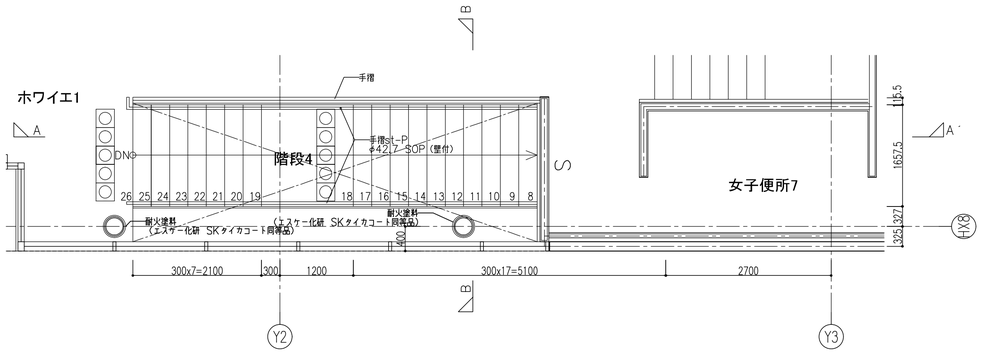

階段4　2階平面詳細図

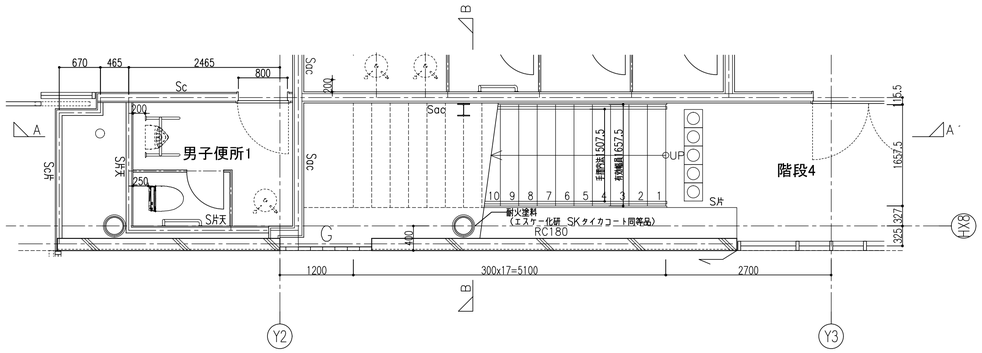

階段4　1階平面詳細図

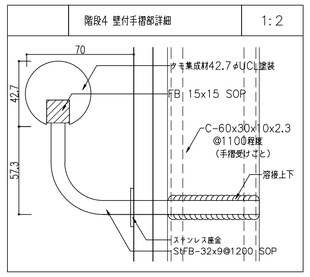

階段4　部分詳細図

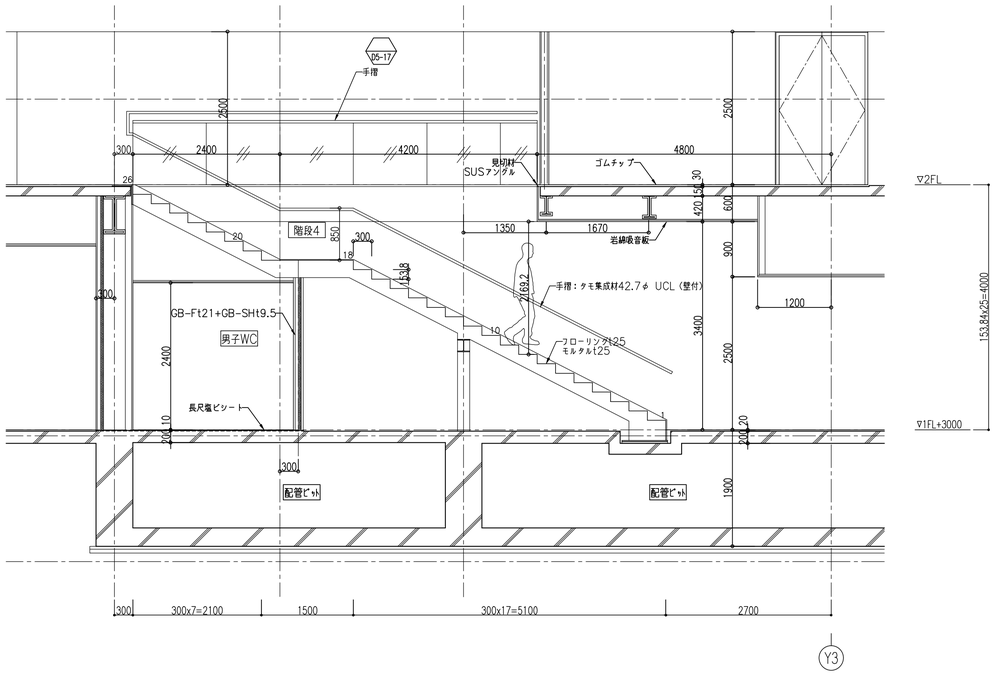

階段4　A断面詳細図

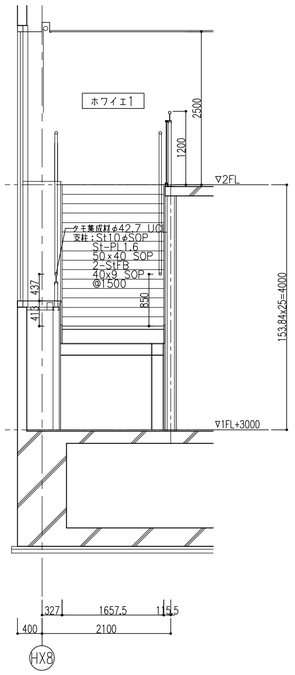

階段4　B断面詳細図

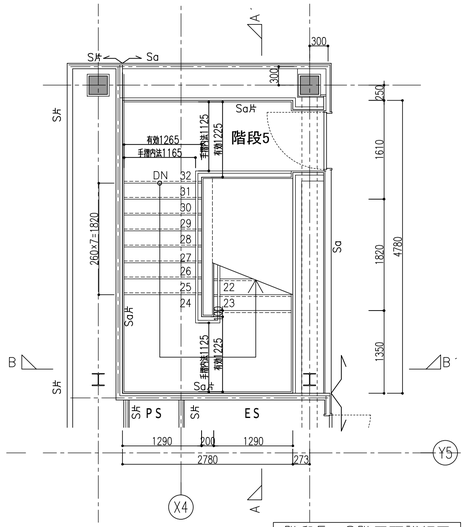

階段5　2階平面詳細図

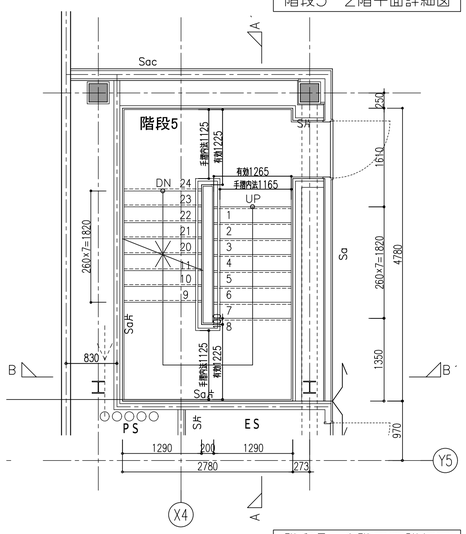

階段5　1階平面詳細図

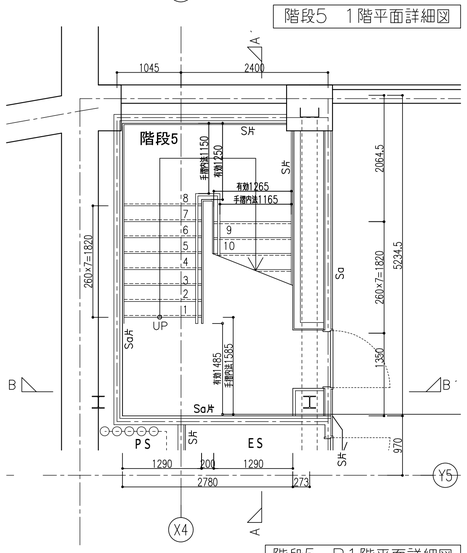

階段5　B1階平面詳細図

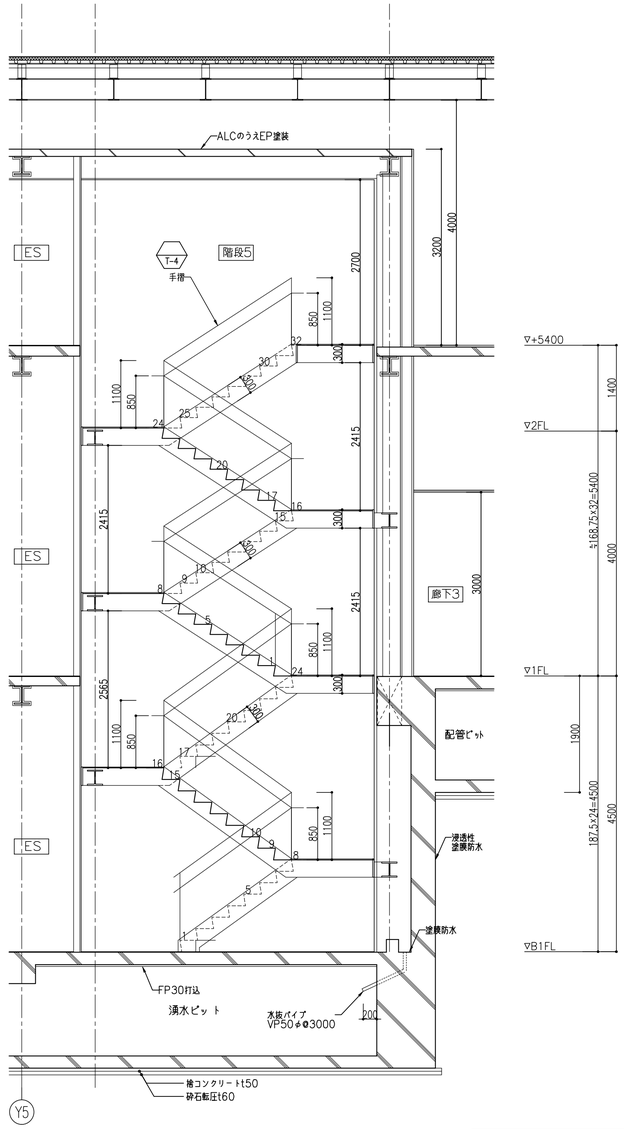

階段5　A断面詳細図

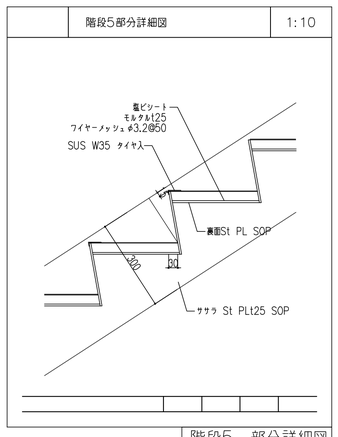

階段5　部分詳細図

※特記なき限り鉄部はSOP塗装とする

訂正	久米・アポア共同企業体	日付	一級建築士 登録番号 347871号 兒玉 謙一郎	一級建築士 登録番号 269097号 伊藤 彰彦	件名 （仮称）津市久居ホール建築工事 / 設計番号 1150254
		PA 兒玉 謙一郎 構造 伊藤 彰彦			図面名 階段詳細図3 / 縮尺 A1版 1:50 A3版 1:100 / 図面番号 A-036
		担当 大林組 宇川 雅之，堀川 知行，平嶋 昂，髙村 裕太郎			
		担当 アポア 瀬田 強			

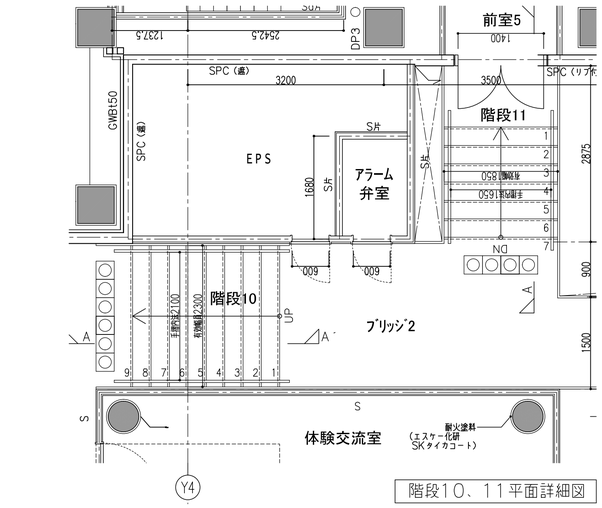

階段10、11平面詳細図

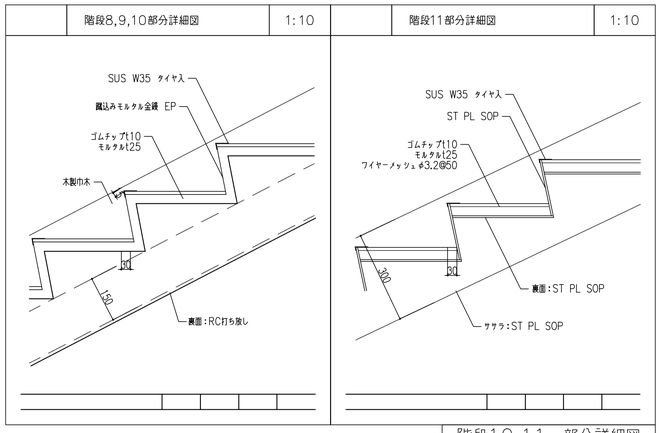

階段10,11 部分詳細図

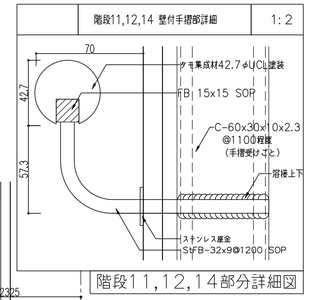

階段11,12,14部分詳細図

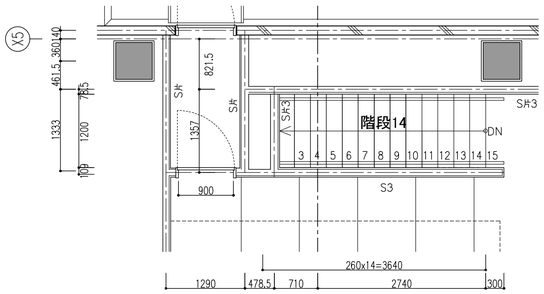

階段12,14 2階+2500平面図

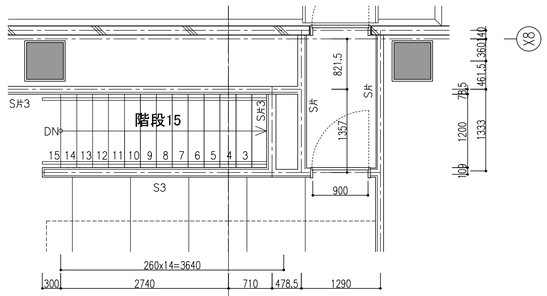

階段13,15 2階+2500平面図

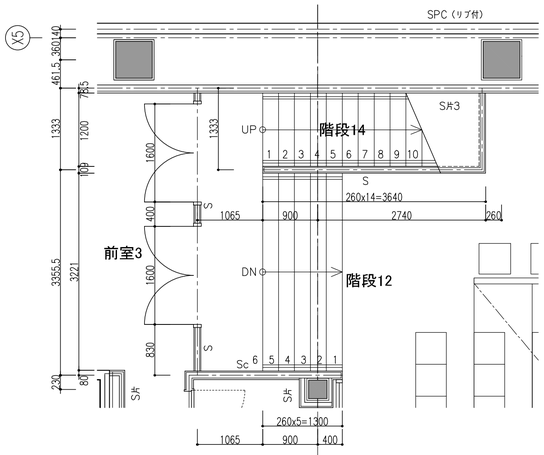

階段12,14 2階平面図

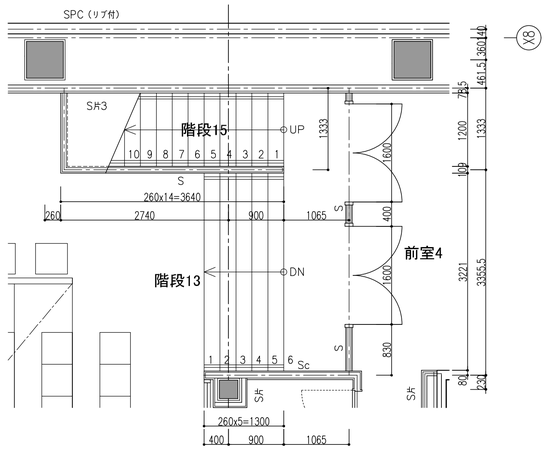

階段13,15 2階平面図

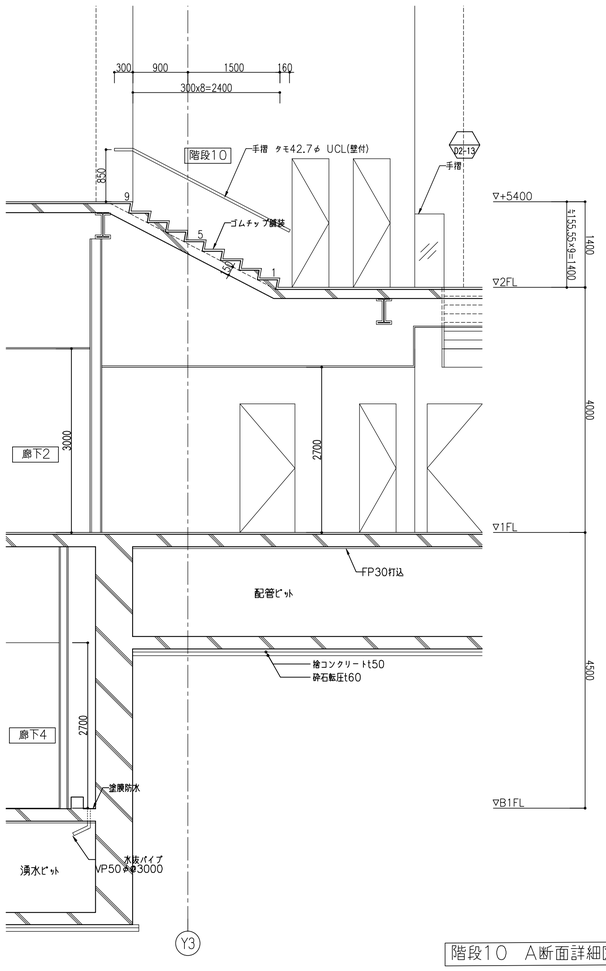

階段10 A断面詳細図

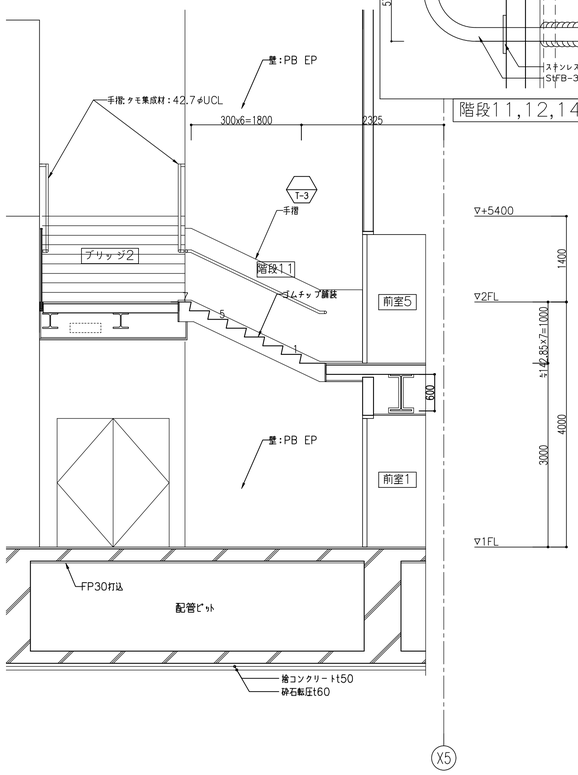

階段11 A断面詳細図

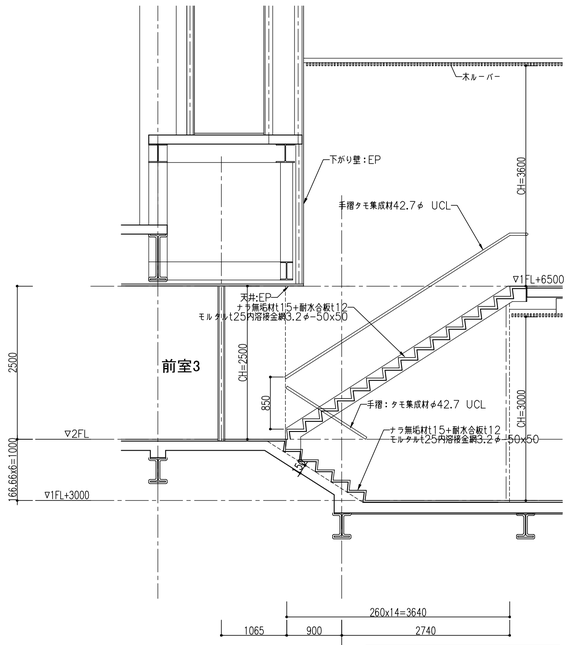

階段12,14 断面図

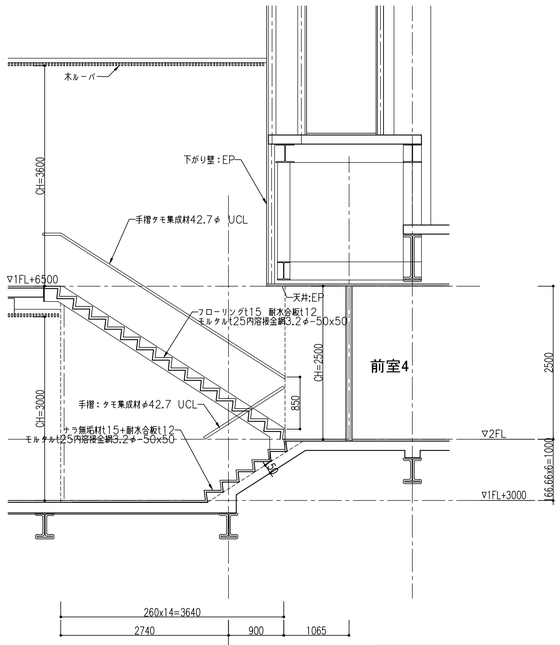

階段13,15 断面図

※特記なき限り鉄部はSOP塗装とする

訂正	久米・アポア共同企業体	日付	一級建築士 登録番号 347871号 兒玉 謙一郎	一級建築士 登録番号 269097号 伊藤 彰彦	件名 (仮称)津市久居ホール建築工事 / 設計番号 1150254
		PA 兒玉 謙一郎 構造 伊藤 彰彦			図面名 階段詳細図4 / 縮尺 A1版 1:50 A3版 1:100 / 図面番号 A-037
		担当 久米設計 宇川 雅之, 堀川 知行, 平嶋 昂, 髙村 裕太郎			
		担当 アポア 濵田 強			

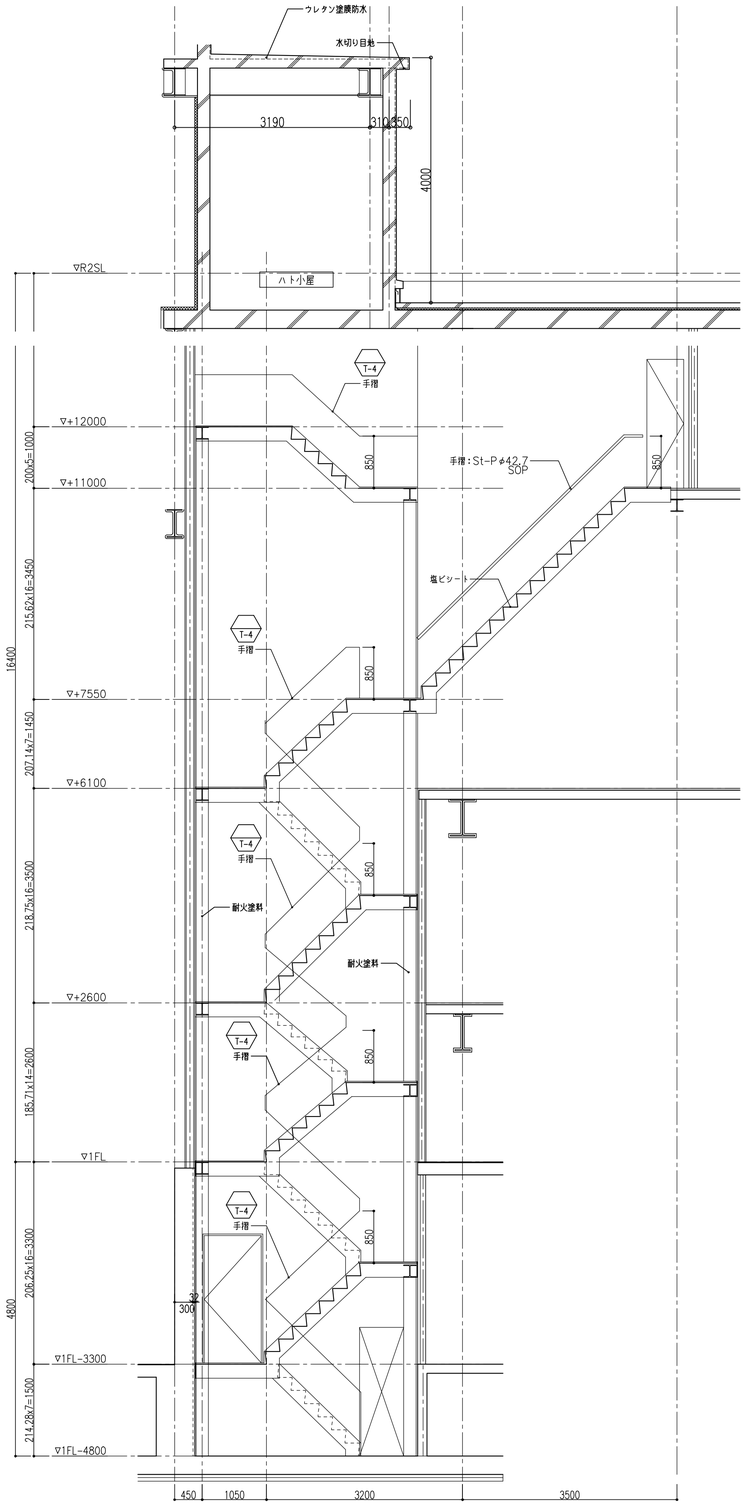

階段6　断面図

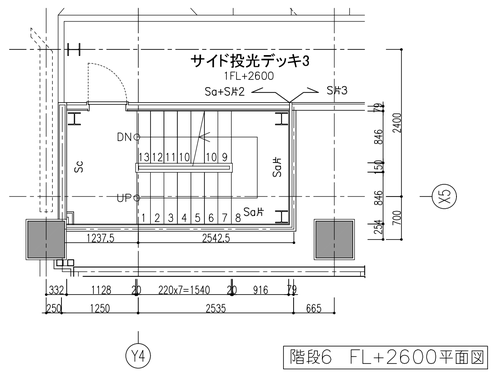

階段6　FL+2600平面図

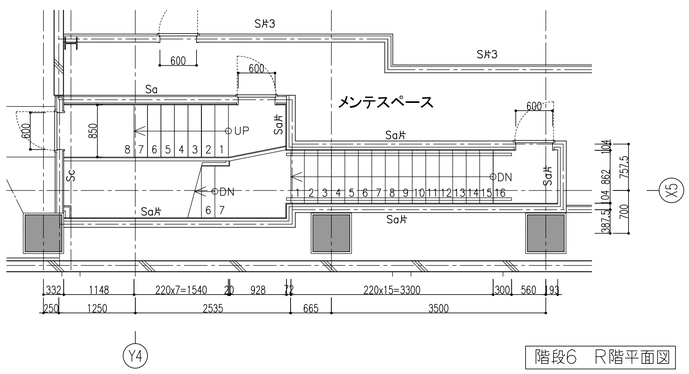

階段6　R階平面図

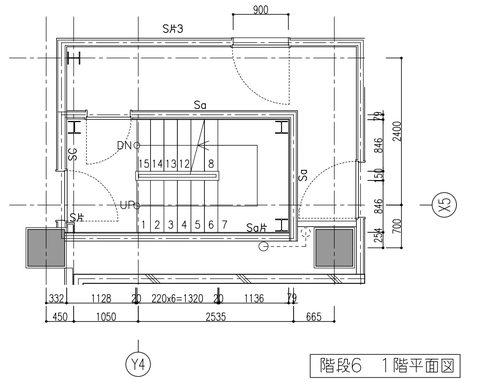

階段6　1階平面図

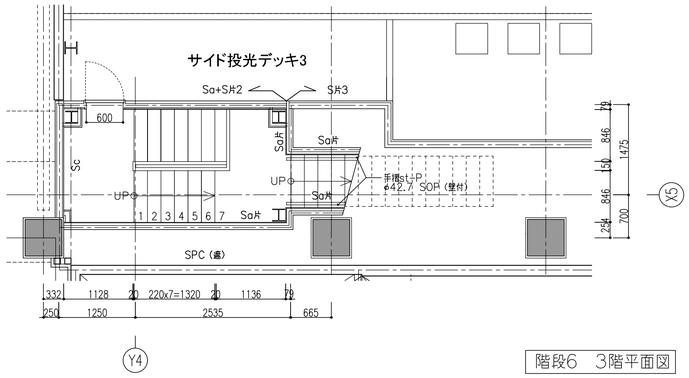

階段6　3階平面図

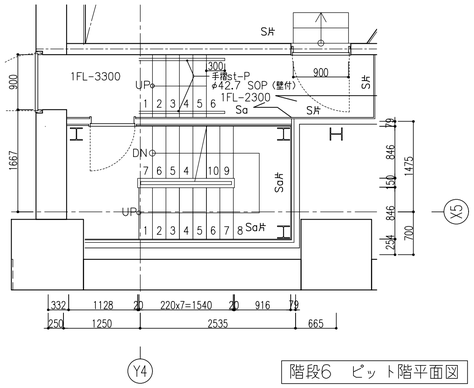

階段6　ピット階平面図

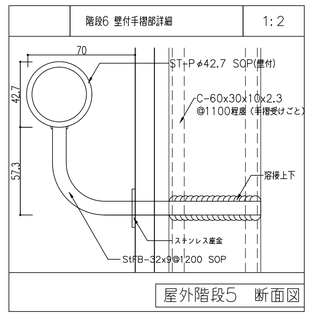

屋外階段5　断面図

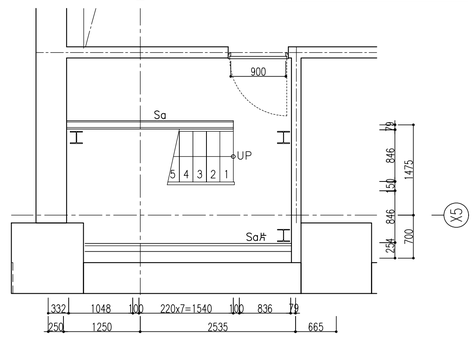

階段6　FL-4800平面図

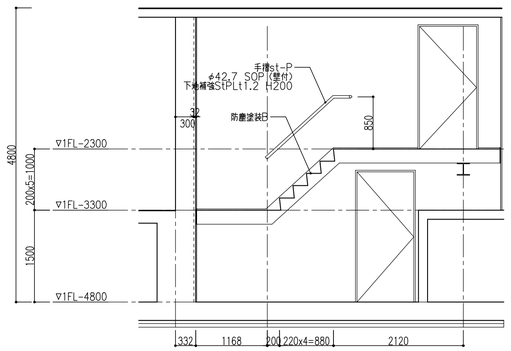

階段6　断面図

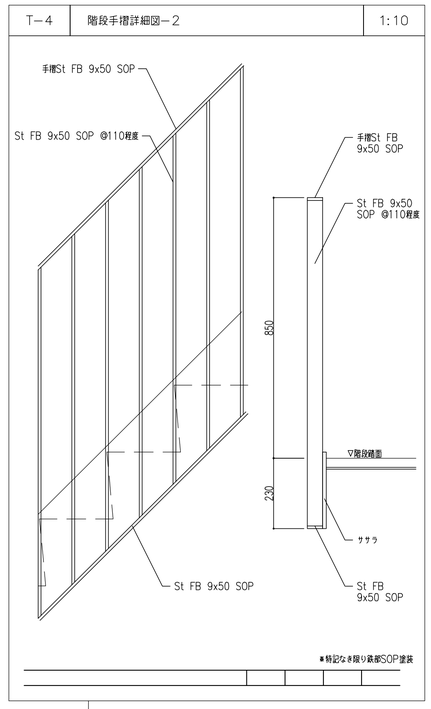

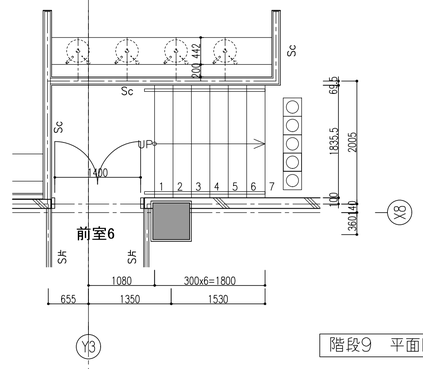

階段9　平面図

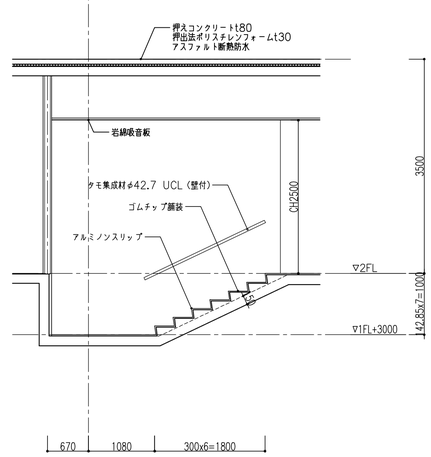

階段9　断面図

※特記なき限り鉄部はSOP塗装とする

訂正	久米・アポア共同企業体	日付 / PA 兒玉 謙一郎 構造 伊藤 彫彦 / 担当 久米設計 宇川 雅之，堀川 知行，平崎 昂，髙村 裕太郎 / 担当 アポア 濵田 強	一級建築士 登録番号 347871号 兒玉 謙一郎	一級建築士 登録番号 269097号 伊藤 彫彦	件名 （仮称）津市久居ホール建築工事 / 図面名 階段詳細図5 / 縮尺 A1版 1:50 A3版 1:100	設計番号 1150254 / 図面番号 A-038

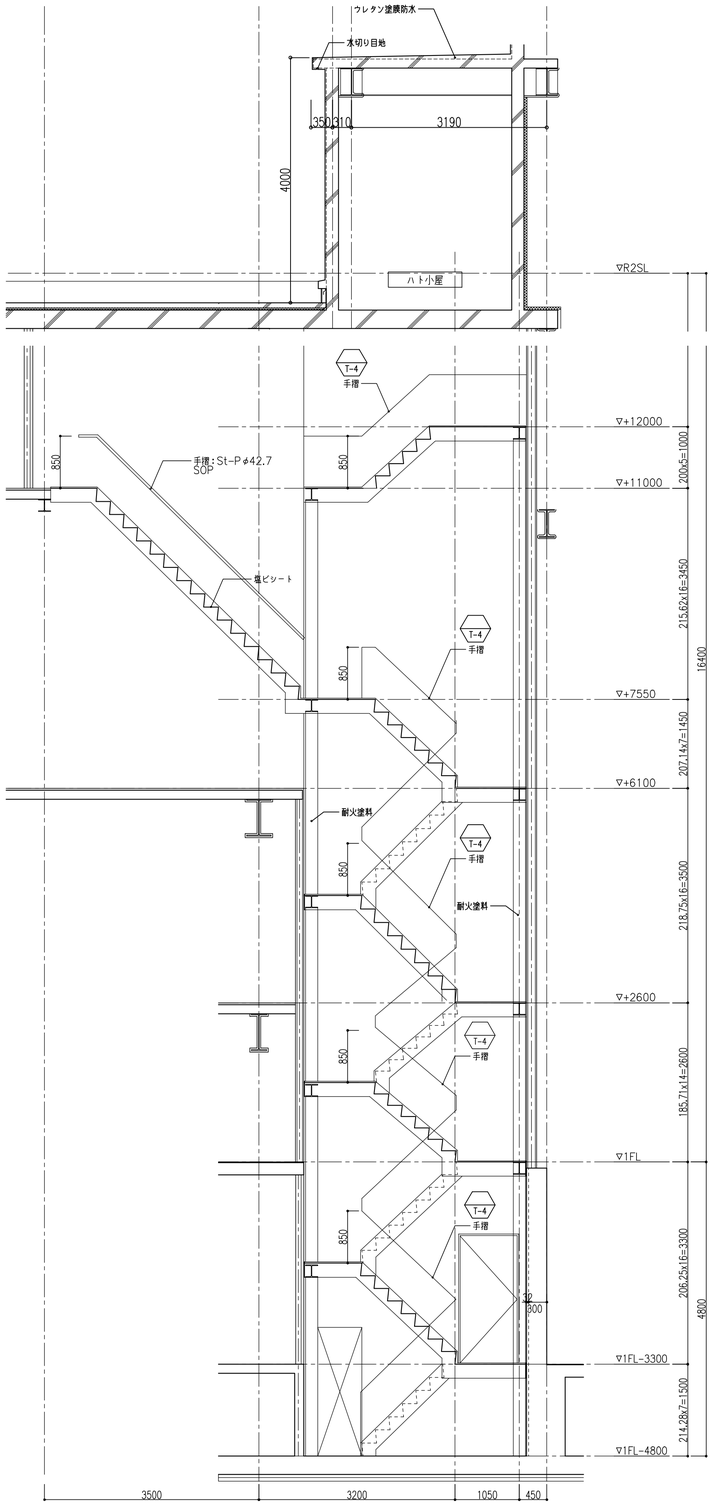

階段7　断面図

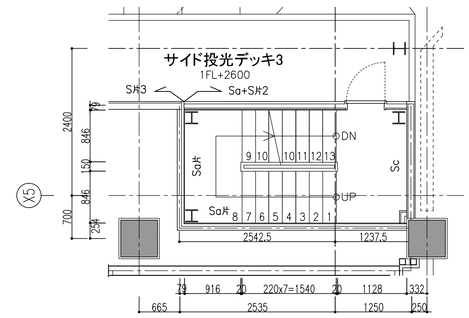

階段7　FL+2600平面図

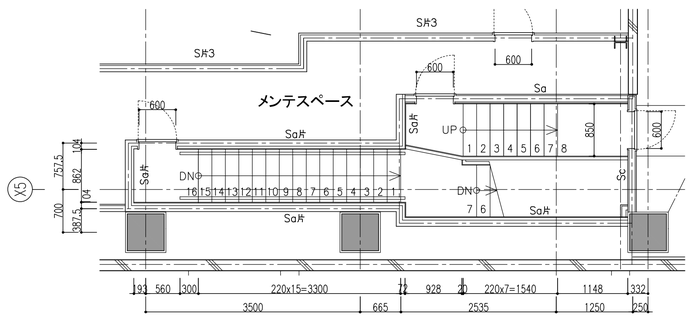

階段7　R階平面図

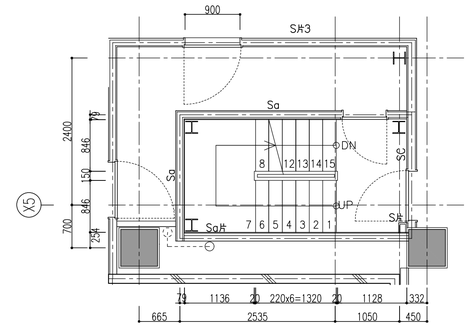

階段7　1階平面図

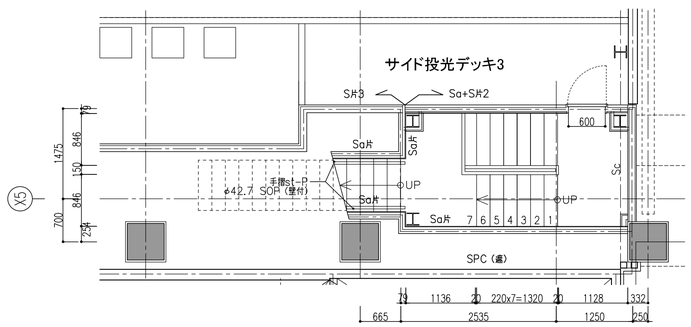

階段7　3階平面図

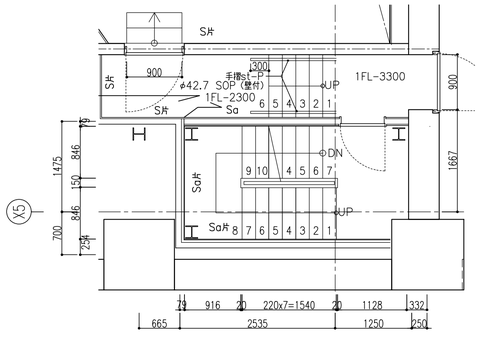

階段7　ピット階平面図

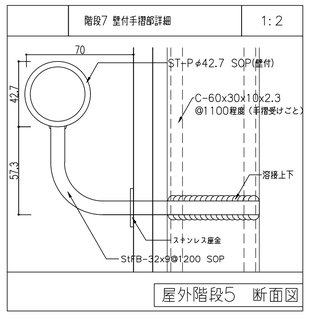

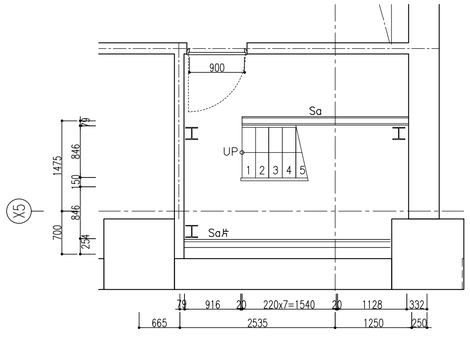

階段7　FL-4800平面図

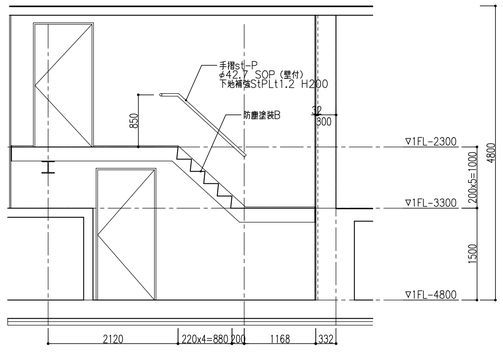

階段7　断面図

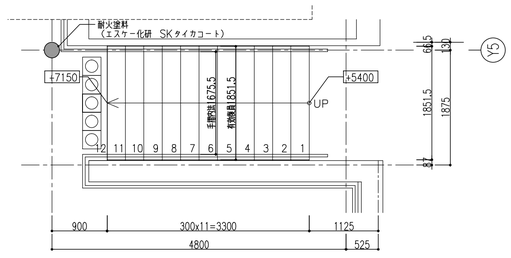

階段16　平面図

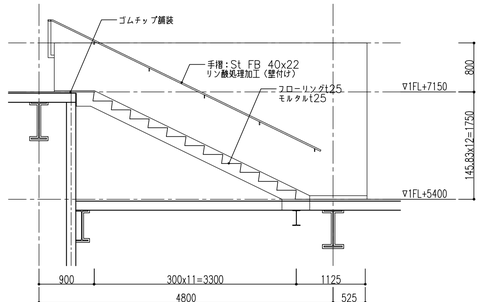

階段16　断面図

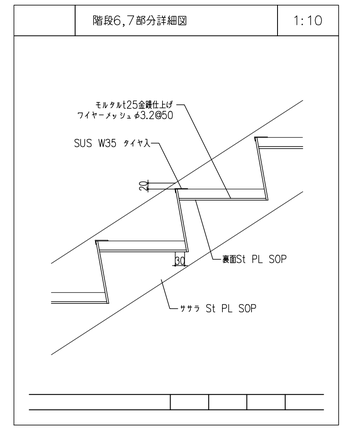

※特記なき限り鉄部はSOP塗装とする

訂正	久米・アポア共同企業体	日付 / PA 兒玉 謙一郎 / 構造 伊藤 彰彦 / 担当 久米設計 宇川 雅之，堀川 知行，平崎 昂，高村 裕太郎 / 担当 アポア 濵田 弦	一級建築士 登録番号 347871号 兒玉 謙一郎	一級建築士 登録番号 269097号 伊藤 彰彦	件名 （仮称）津市久居ホール建築工事 / 図面名 階段詳細図6 / 縮尺 A1版 1:50 A3版 1:100	設計番号 1150254 / 図面番号 A-039

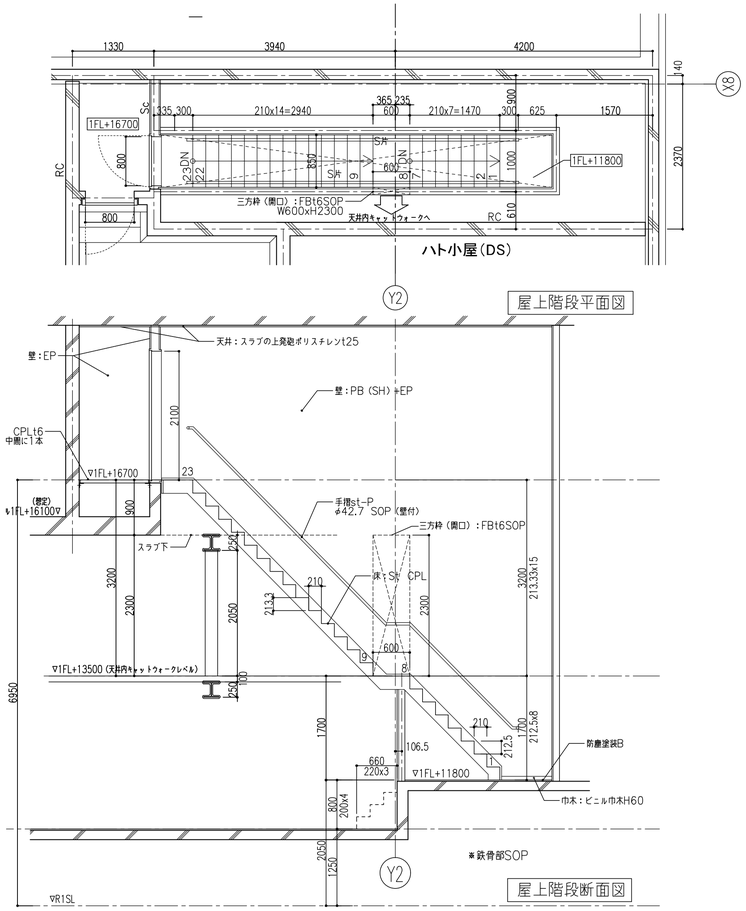

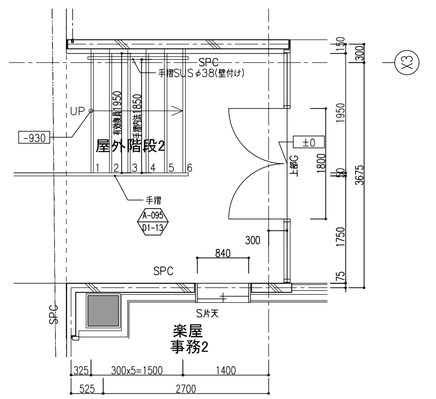

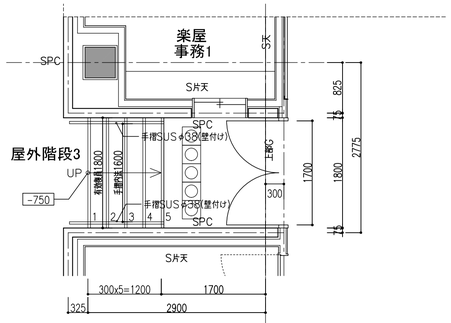

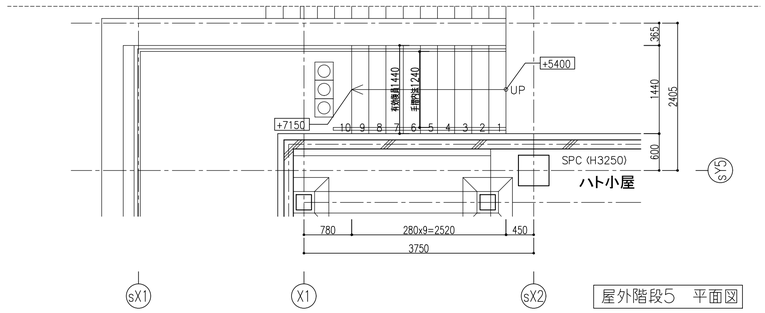

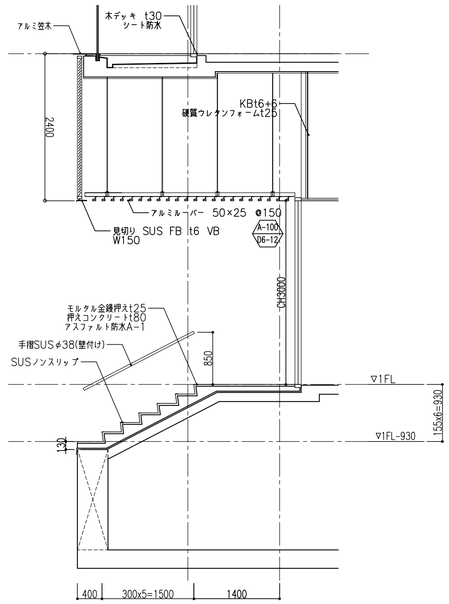

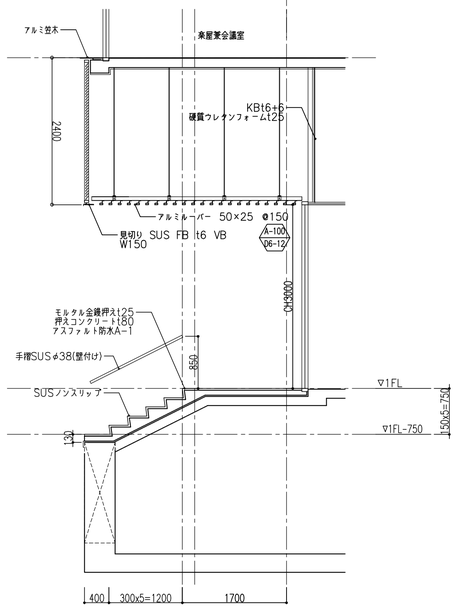

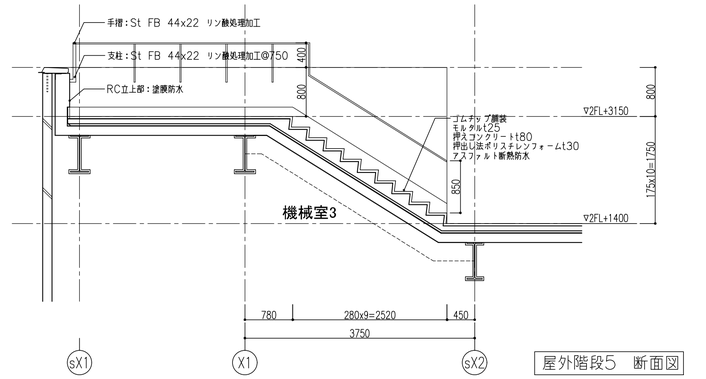

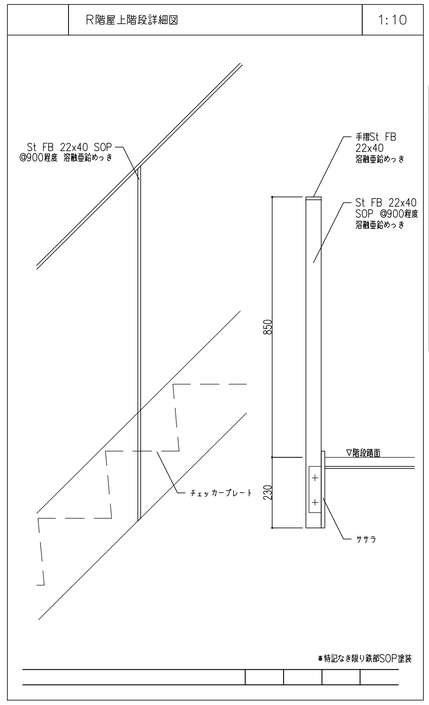

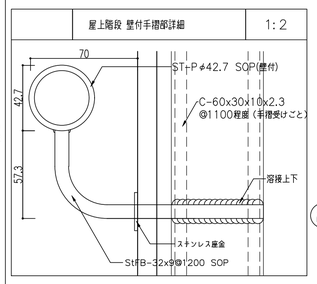

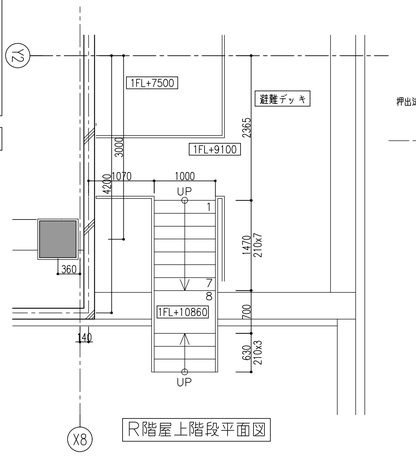

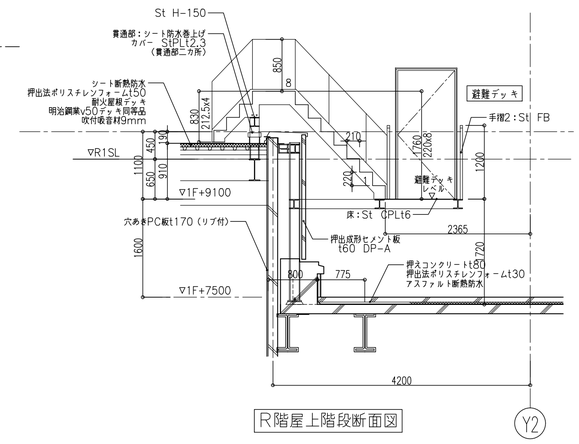

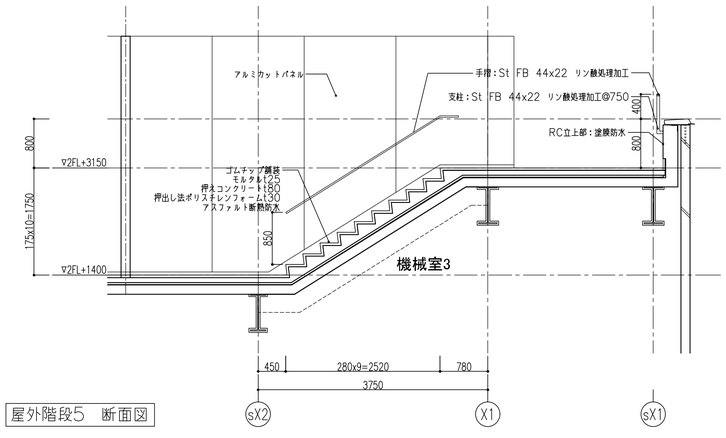

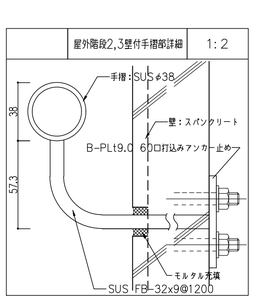

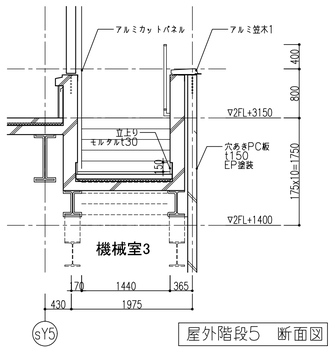

※特記なき限り内部鉄部はSOP塗装、外部鉄部は溶融亜鉛めっきとする

訂正	久米・アポア共同企業体	B付	一級建築士 登録番号 347871号 兒玉 謙一郎	一級建築士 登録番号 269097号 伊藤 彰彦	件名 （仮称）津市久居ホール建築工事 / 設計番号 1150254
		PA 兒玉 謙一郎 構造 伊藤 彰彦			図面名 階段詳細図7 / 縮尺 A1版 1:50 A3版 1:100 / 図面番号 A-040
		担当 久米設計 宇川 雅之，堀川 知行，平崎 昂，高村 裕太郎			
		担当 アポア 濵田 強			