設　計　図

平　面　図

S=1:500

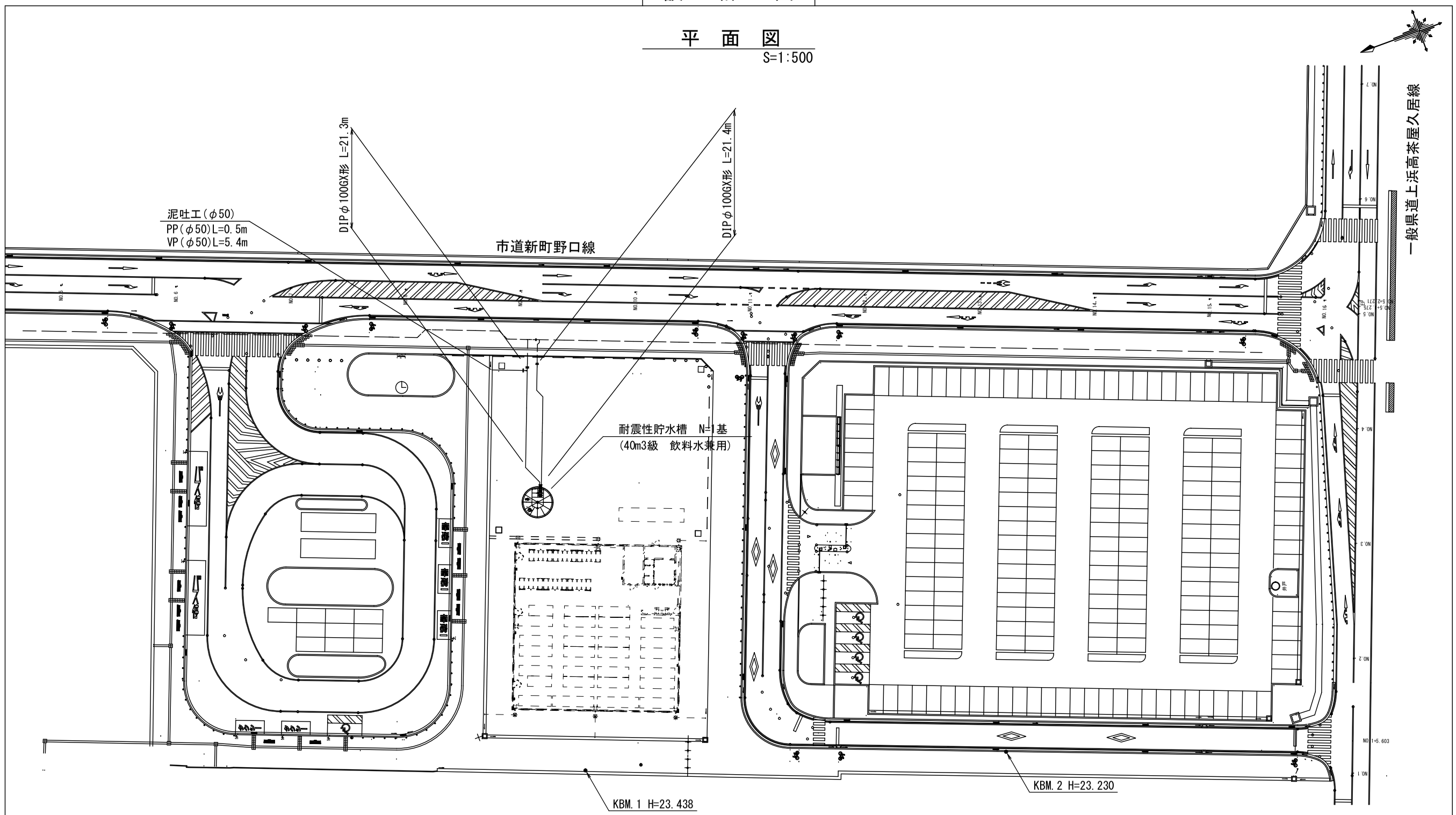

※この図面はＡ２サイズを原寸とする

占用物件凡例

線　種	名　　称
————	水道管（新設）
—— ——— ——	既設水道管
——— — ———	計画下水道管
——— — — ———	既設ガス管
——— — — — ———	既設雨水管
‥‥‥‥‥‥	既設NTT

工事名	平成３１年度工務防災補第１号 久居駅東口耐震性貯水槽設置工事		
施工箇所名	津市　久居新町　地内		
図面の種類	平　面　図		
縮　　尺	図　示	図面番号	1/15
事業所名	津市水道局工務課		

設　計　図

耐震性貯水槽　一般図

S=1:40

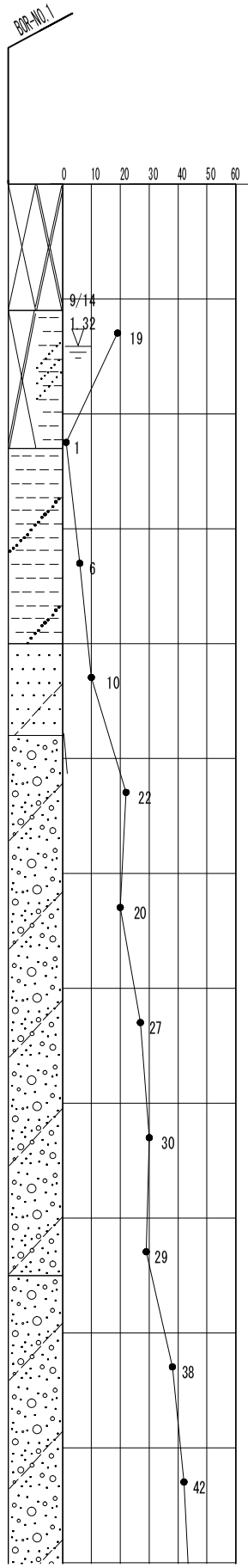

Ⓐ～Ⓐ 断面図

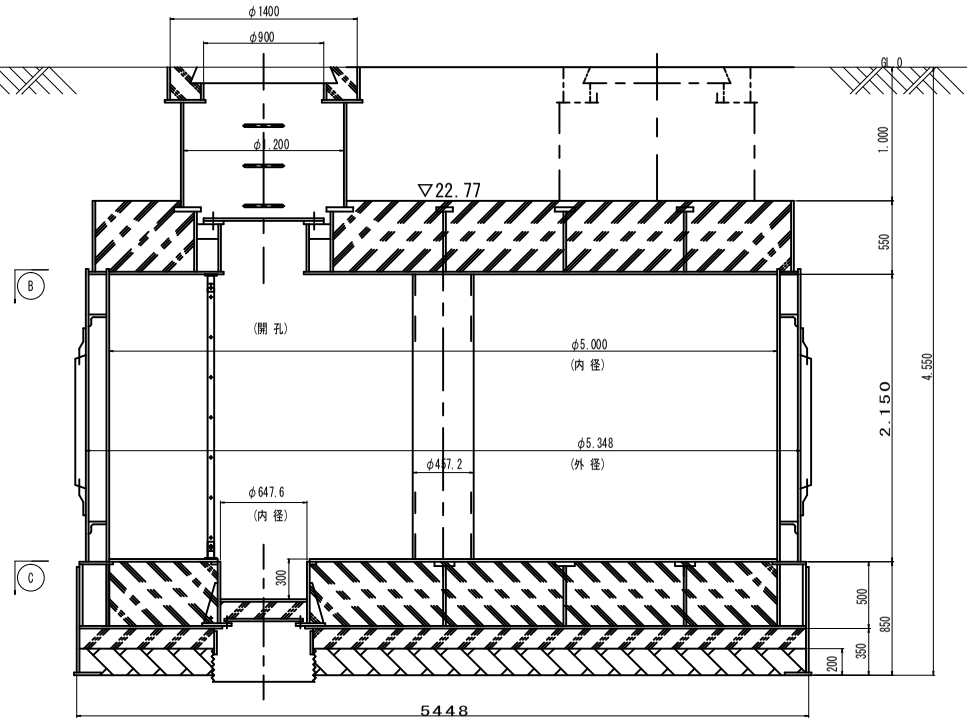

配管図

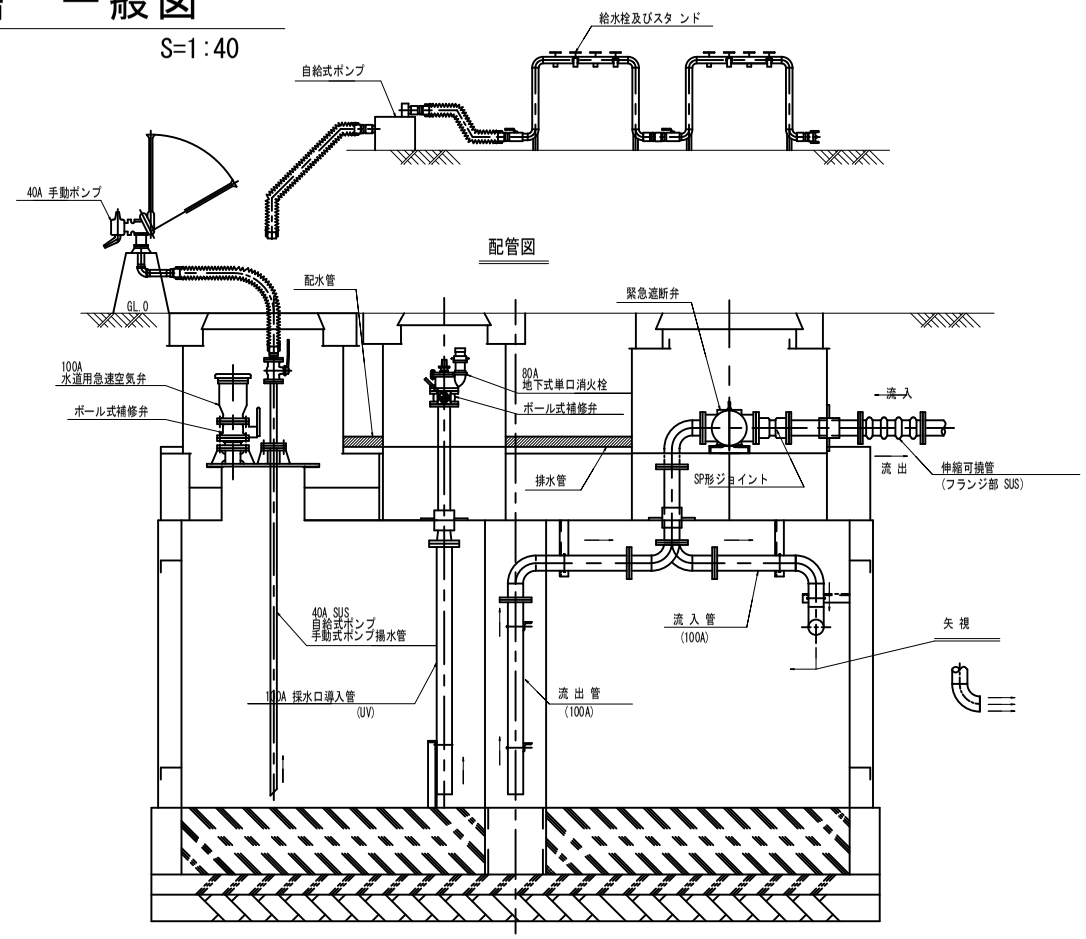

Ⓑ 断面

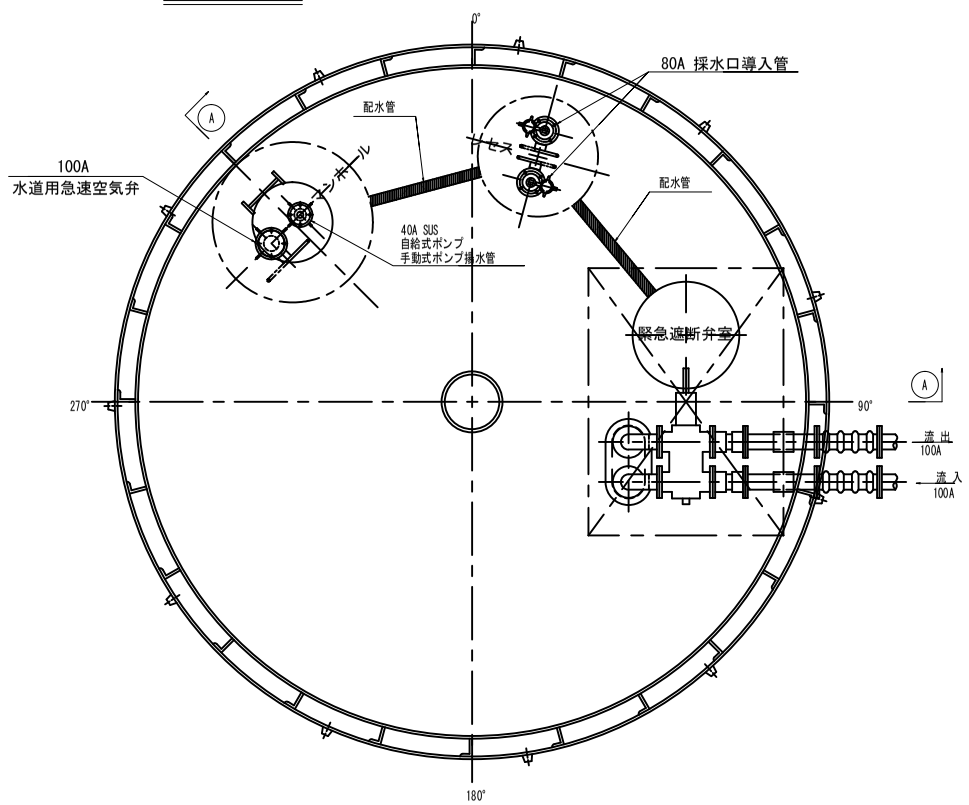

Ⓒ 断面

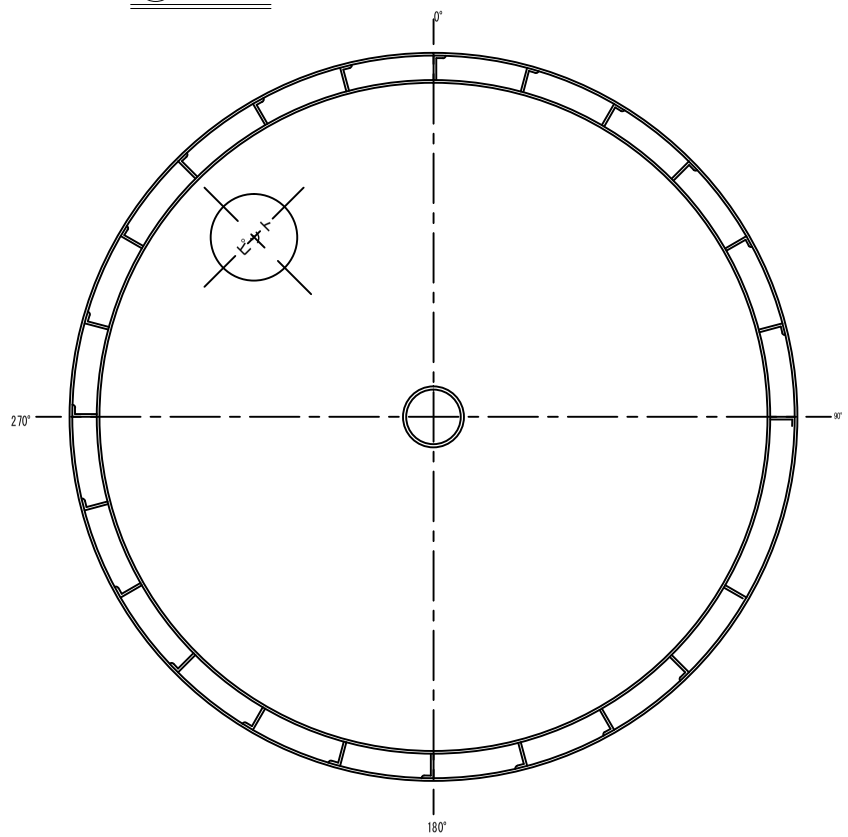

日本消防設備安全センター認定二次製品
飲料水兼用耐震性貯水槽　40m3級　Ⅲ型
(鋼製縦円筒セグメント型 K40-Ⅲ-7.5同等品)

容　積　表		
項　目	サイズ (径 x 高さ)	容積(m)³
セグメント	φ5000 x 2144	42.10
支　柱	φ457.2 x 2144	△0.35
容積合計		41.75m3
実 容 積		40.19m3

【参考図】
※この図面はＡ２サイズを原寸とする

工 事 名	平成３１年度工務防災補第１号 久居駅東口耐震性貯水槽設置工事		
施工箇所名	津市　久居新町　地内		
図面の種類	耐震性貯水槽　一般図		
縮　尺	図　示	図面番号	2/15
事業所名	津 市 水 道 局 工 務 課		

設　計　図

耐震性貯水槽　組立施工図(1)

S=1：50

⑧ 上部セグメント組立平面図

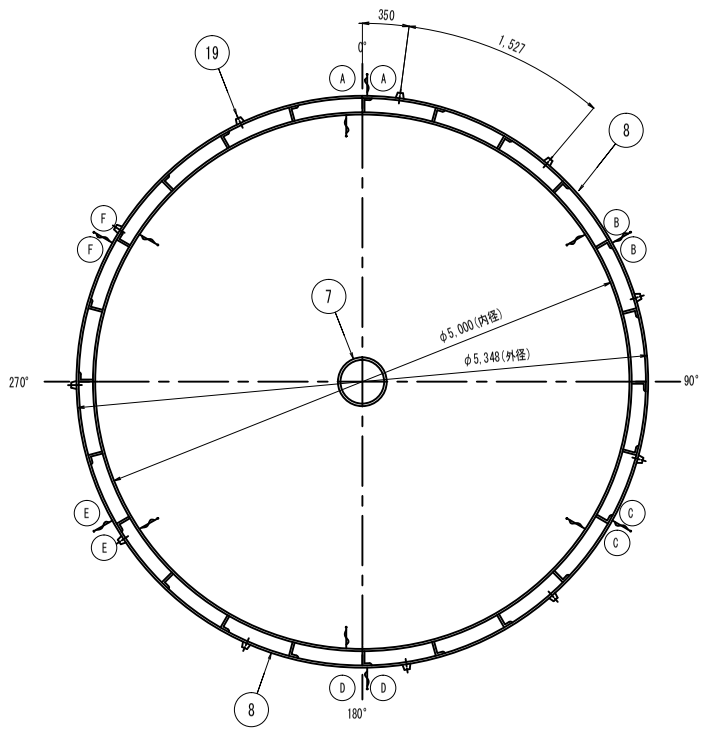

④ ⑤ ⑥ 底版組立平面図

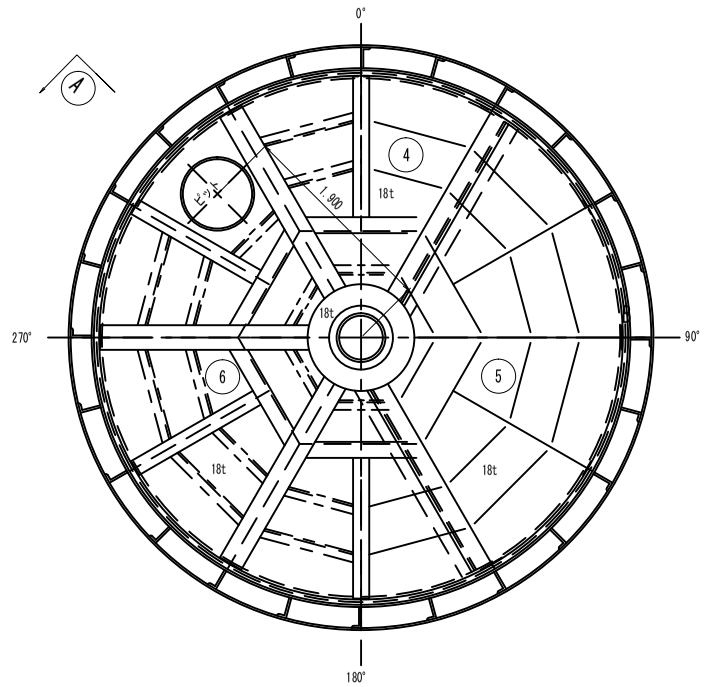

断面図

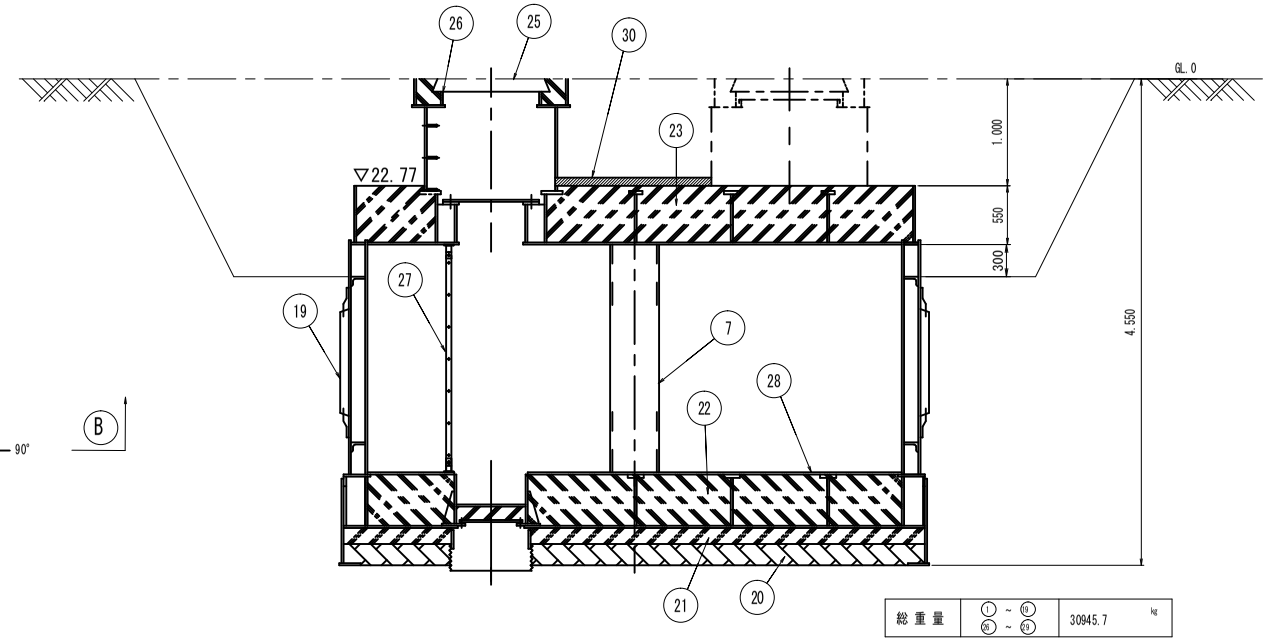

総重量	① ～ ⑨ 外 ～ ㉚	30945.7 kg

符号	名称		材質	数量	単重	重量	備考
㉚	配水管 (65A sho40)		SS 400	2 m	11.2	22.4	SGP(メッキ)
㉙	緊急遮断弁室		SS 400	1 ㎥	856.4	856.4	
㉘	底板敷板		SS 400	18	—	934.0	
㉗	垂直梯子		SUS 304	1	19.9	19.9	
㉖	ステップ	φ19 RB	SS 400	3	1.5	4.5	
㉕	人孔蓋	(φ750 用)	FCD	1			
		(φ900 用)	FCD	2			
㉔	第4回コンクリート		18-8-25-BB	-			マンホール
㉓	第3回コンクリート		↑	-			頂版
㉒	第2回コンクリート			-			底版
㉑	第1回コンクリート		18-8-25-BB	-			底版
⑳	栗石		—	4.53 ㎥			
⑲	電気防蝕用マグネシウム陽極棒		—	11	6.02	66.2	
⑱	M30 x 65	六角ボルト	SS 400	24	0.2	4.8	
⑰	M20 x 70	ボルト、ナット	SUS 304	28	0.3	8.4	
⑯	マンホール用内蓋		SUS 304	1	119.0	119.0	
⑮	マンホール用パッキン		シリコンゴム	1	—	—	
⑭	ピット用塞ぎ板		SS 400	1	15.4	15.4	上蓋
⑬	ピット用塞ぎ板		SS 400	1	40.2	40.2	下蓋
⑫	ピット用パッキン		天然ゴム	1	—	—	
⑪	ピット用栗石止め		SS 400	1	16.7	16.7	
⑩	底版取付アングル		↑	3	50.1	150.3	
⑨	下部セグメント			4	915.0	3660.0	
⑧	上部セグメント		SS 400	6	1389.6	8337.6	
⑦	支柱		STPG 370-80	1	1511.0	1511.0	
⑥	底版		SS 400	1	2161.2	2161.2	
⑤	底版		↑	1	2161.2	2161.2	
④	底版			1	2223.3	2223.3	
③	頂版			1	2298.9	2298.9	
②	頂版			1	2728.6	2728.6	
①	頂版		SS 400	1	3615.9	3615.9	

⑨ 下部セグメント組立平面図

⑩ 底版取付アングル

⑪ ピット用栗石止め据付平面図

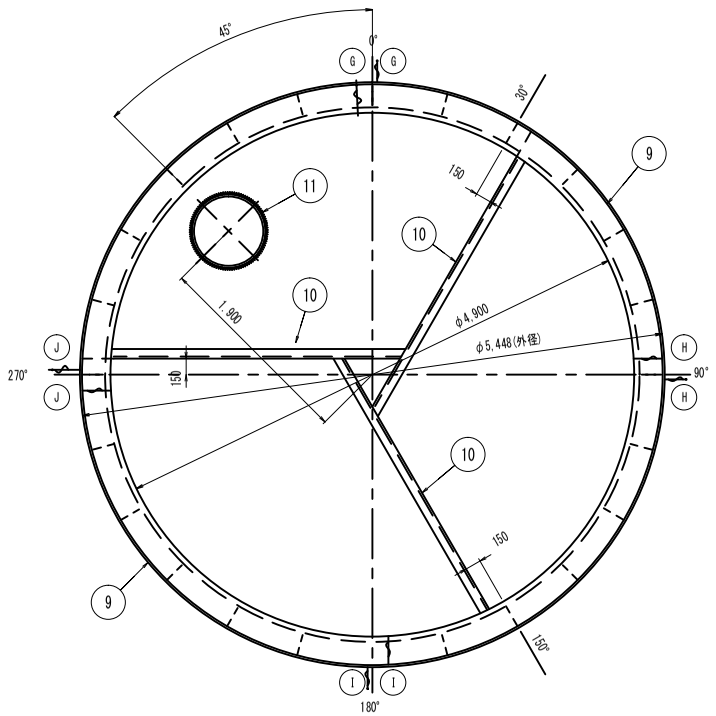

① ② ③ 頂版組立平面図

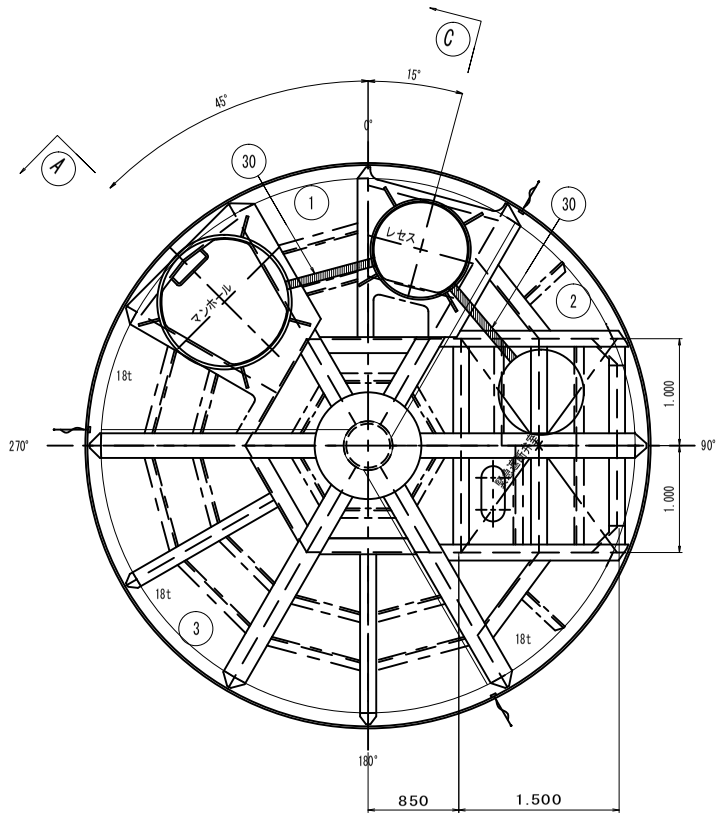

【参考図】
※この図面はＡ２サイズを原寸とする

工事名	平成３１年度工務防災補第１号 久居駅東口耐震性貯水槽設置工事		
施工箇所名	津市　久居新町　地内		
図面の種類	耐震性貯水槽　組立施工図(1)		
縮　尺	図　示	図面番号	3/15
事業所名	津市水道局工務課		

設　計　図

耐震性貯水槽　組立施工図(2)

セグメント組立立面図
S=1:50

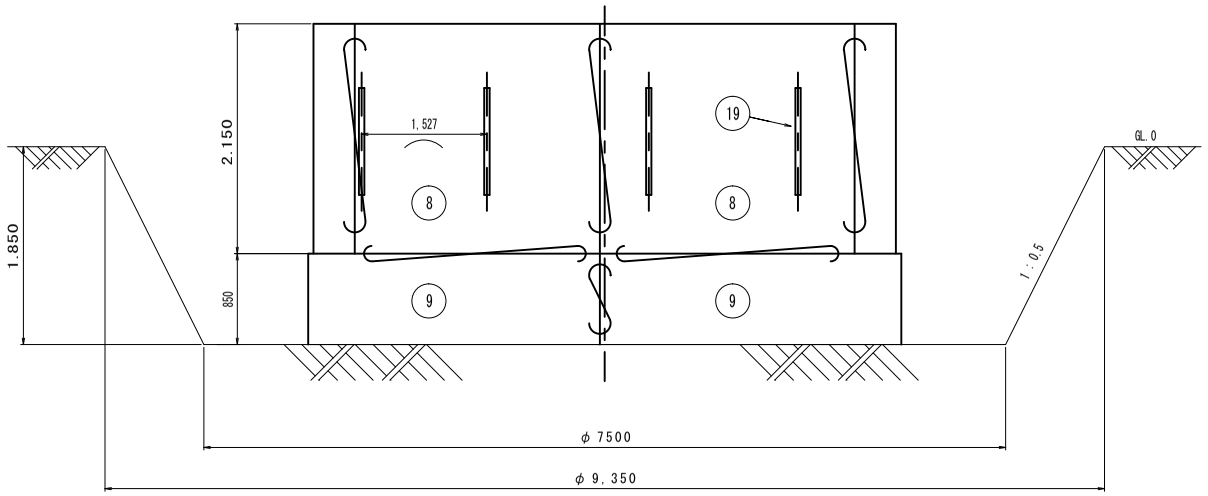

C 断面
S=1:25

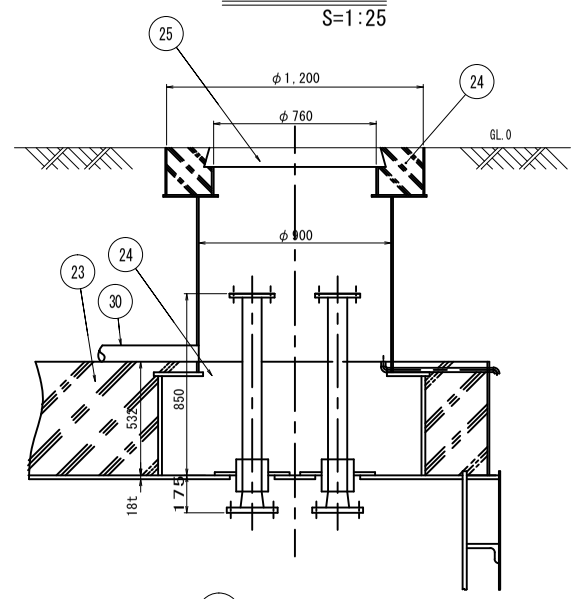

A 断面図
S=1:25

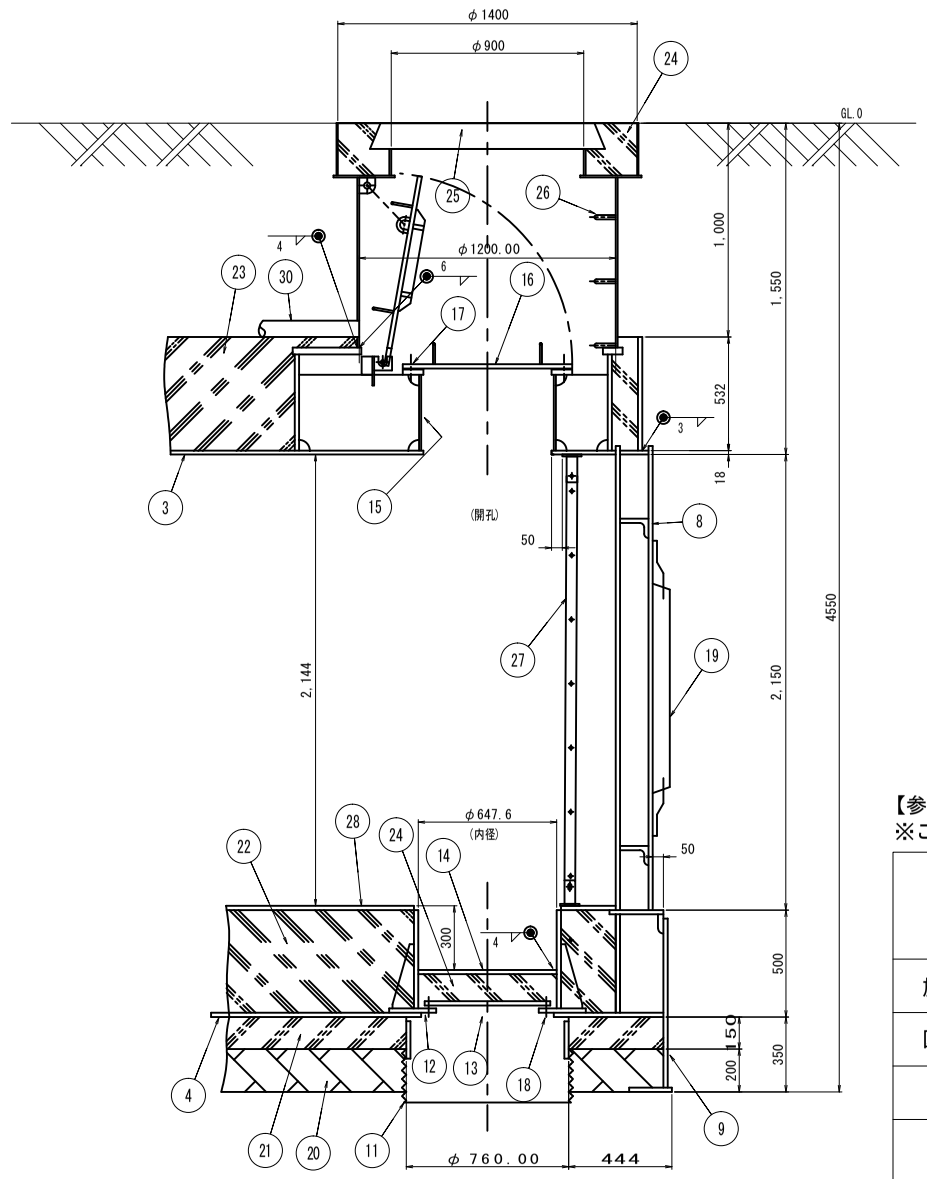

B 断面
S=1:25

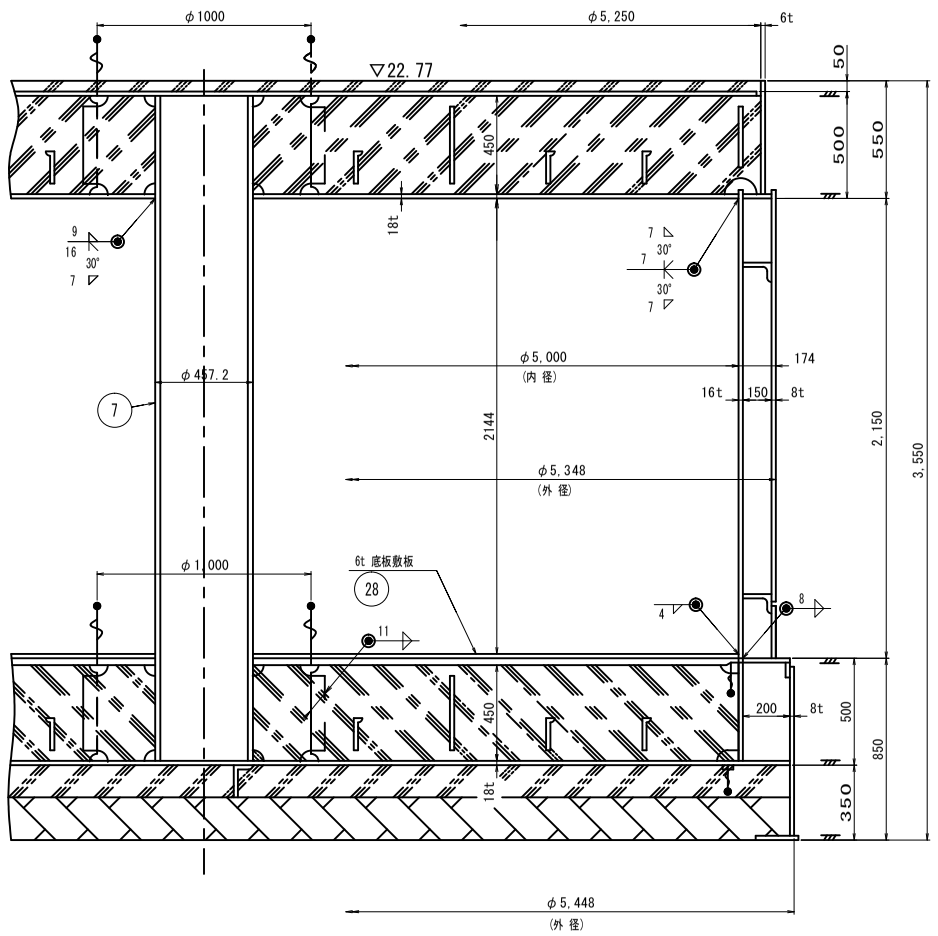

【参考図】
※この図面はＡ２サイズを原寸とする

工 事 名	平成３１年度工務防災補第１号 久居駅東口耐震性貯水槽設置工事		
施工箇所名	津市　久居新町　地内		
図面の種類	耐震性貯水槽　組立施工図(2)		
縮　　尺	図　示	図面番号	4/15
事業所名	津 市 水 道 局 工 務 課		

設　計　図

耐震性貯水槽　ｾｸﾞﾒﾝﾄ詳細図(1)

⑧ 上部セグメント頂板平面
S=1:25

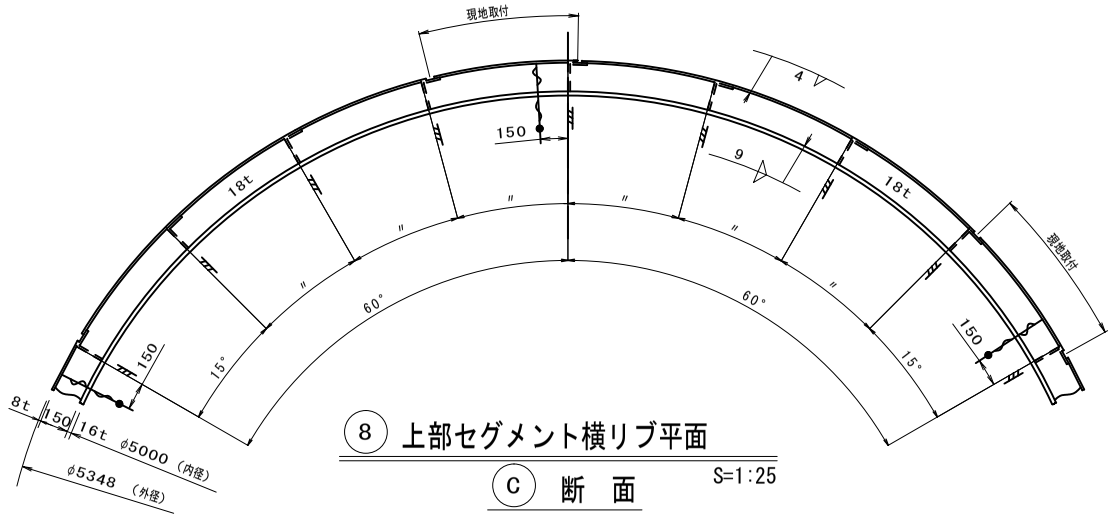

⑧ 上部セグメント横リブ平面
S=1:25

Ⓒ 断　面

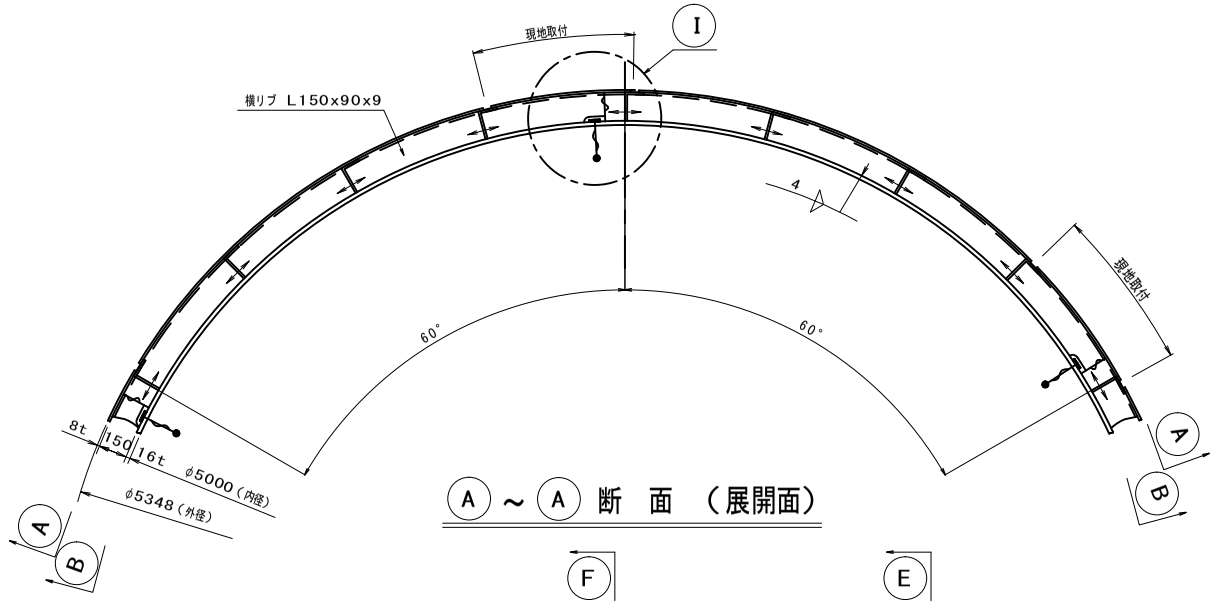

Ⓐ ～ Ⓐ 断　面　（展開面）

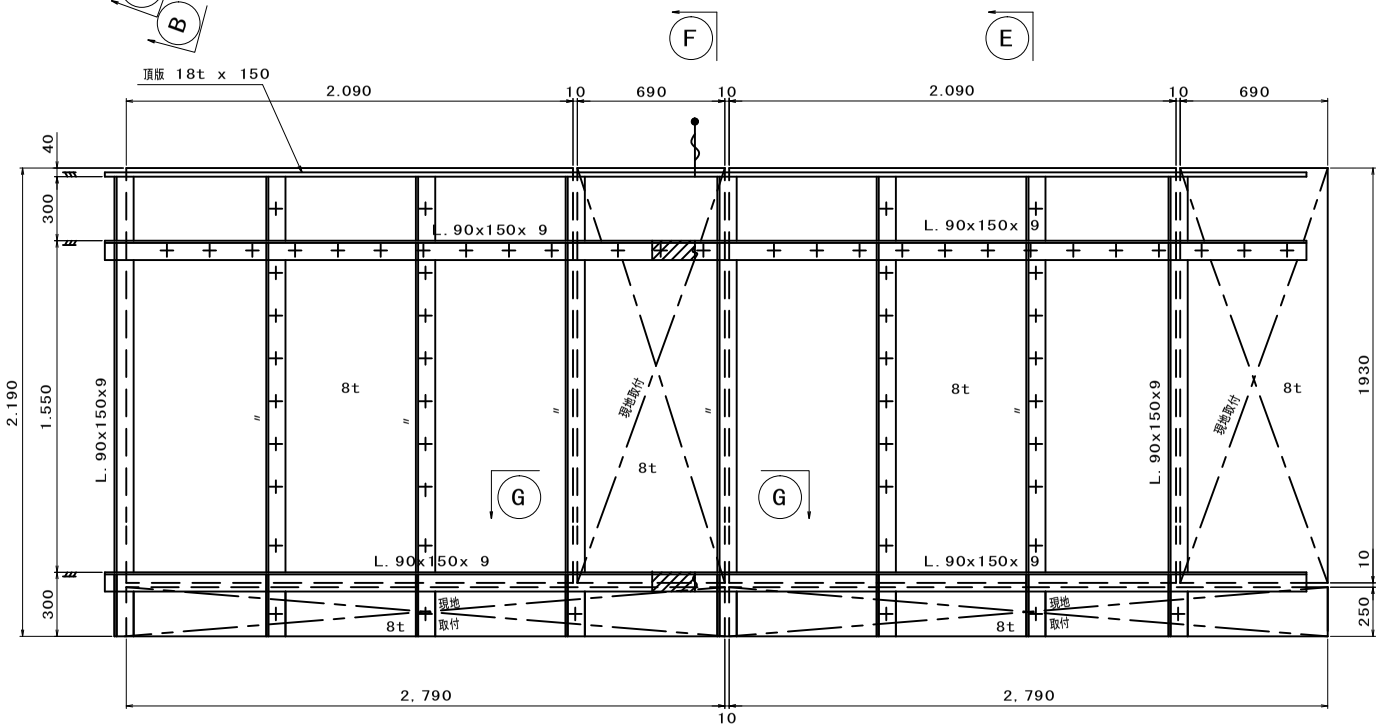

Ⓑ ～ Ⓑ 断　面　（展開面）
S=1:25

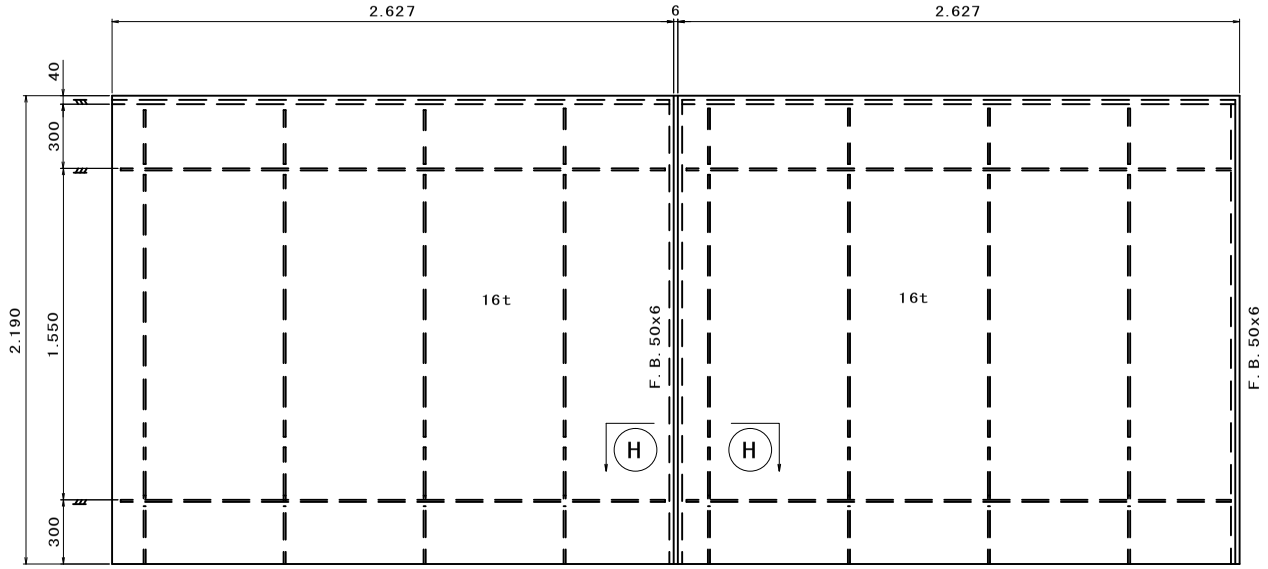

注：～
1.）図中㋐については、現地にて取付とする。

Ⓖ ～ Ⓖ 断　面
S=1:5

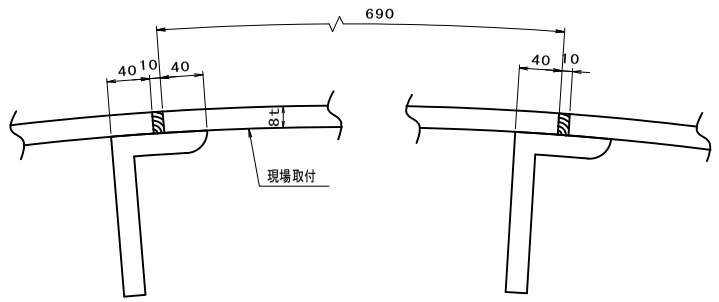

スロット溶接詳細
S=1:10

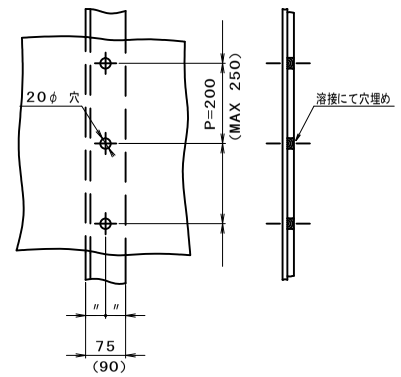

Ⓕ 矢　視
S=1:25

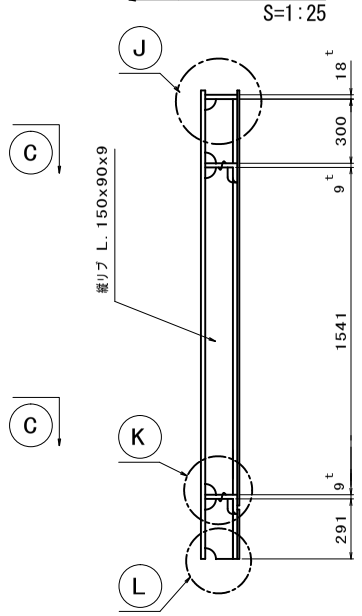

Ⓔ 矢　視
S=1:25

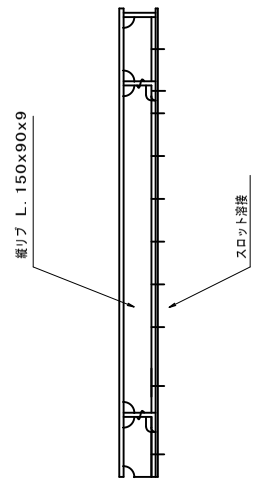

Ⓛ 詳　細
S=1:10

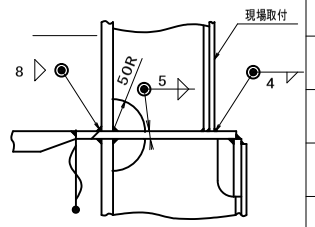

								総重量 12147.9kg
⑩	ピース	PL-132x9x266	SS400	3	2.5	7.5		⑩ 重量 150.3kg
	底板取付アングル	L-150x90x9x200		3	3.3	9.9		
		L-150x90x9x2700		3	44.3	132.9		
⑨	縦リブ	L-200x90x9/14x470	SS400	6x4	10.9	261.6		⑨ 重量 915.0x4kg
	頂板	PL-224x12xφ5416x4		1x4	93.4	373.6		
	頂板	PL-90x16x4251		1x4	48.1	192.4		
	チルプレート	FB-50x6x3842		1x4	9.0	36.0		
		x194		1x4	0.5	2.0		
		x178		1x4	0.4	1.6		
	チルプレート	FB-50x6x470		1x4	1.1	4.4		
	ﾌﾞﾗｹｯﾄ	L-200x90x9/14x336		1x4	7.8	31.2		
	ﾌﾞﾗｹｯﾄ	PL-14x216x336		5x4	6.1	122.0		
	底板補強材	PL-14x125xφ5432/4		1x4	57.8	231.2		
	側板	PL-16x470x3933		1x4	232.2	928.8		
	側板	PL-8x806x4273		1x4	216.3	865.2		
	底板	PL-18x266xφ5432/4	SS400	1x4	152.5	610.0		
⑧								⑧ 重量 1389.6x6kg
	チルプレート	FB-50x6x2190	SS400	1x6	5.2	31.2		
	縦リブ	L-150x90x9x291		4x6	4.9	117.6		
		L-150x90x9x1541		4x6	25.3	607.2		
	縦リブ	L-150x90x9x300		4x6	4.9	117.6		
	横リブ	L-150x90x9xφ5000/6		2x6	44.4	532.8		
	頂板	PL-18x150xφ5000/6		1x6	53.8	322.8		
	側板	PL-8x250x2790		1x6	43.8	262.8		
		PL-8x690x1930		1x6	83.6	501.6		
		PL-8x1930x2090		1x6	253.3	519.8		
	側板	PL-16x2620x2190	SS400	1x6	720.7	4324.2		
符号	名称		材質	数量	単重	重量		備考

【参考図】
※この図面はＡ２サイズを原寸とする

工事名	平成３１年度工務防災補第１号 久居駅東口耐震性貯水槽設置工事		
施工箇所名	津市　久居新町　地内		
図面の種類	耐震性貯水槽　ｾｸﾞﾒﾝﾄ詳細図(1)		
縮　尺	図　示	図面番号	5/15
事業所名	津市水道局工務課		

設　計　図

耐震性貯水槽　ｾｸﾞﾒﾝﾄ詳細図(2)

⑨ 下部セグメント頂板平面
S=1:25

Ⓧ 平面

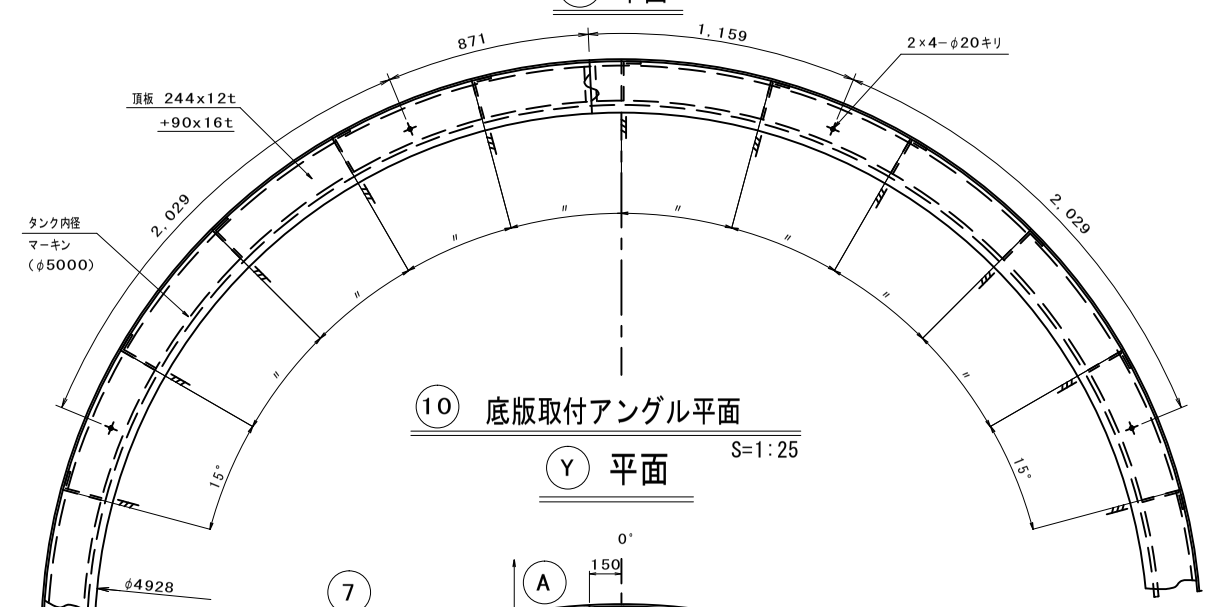

⑩ 底版取付アングル平面
S=1:25

Ⓨ 平面

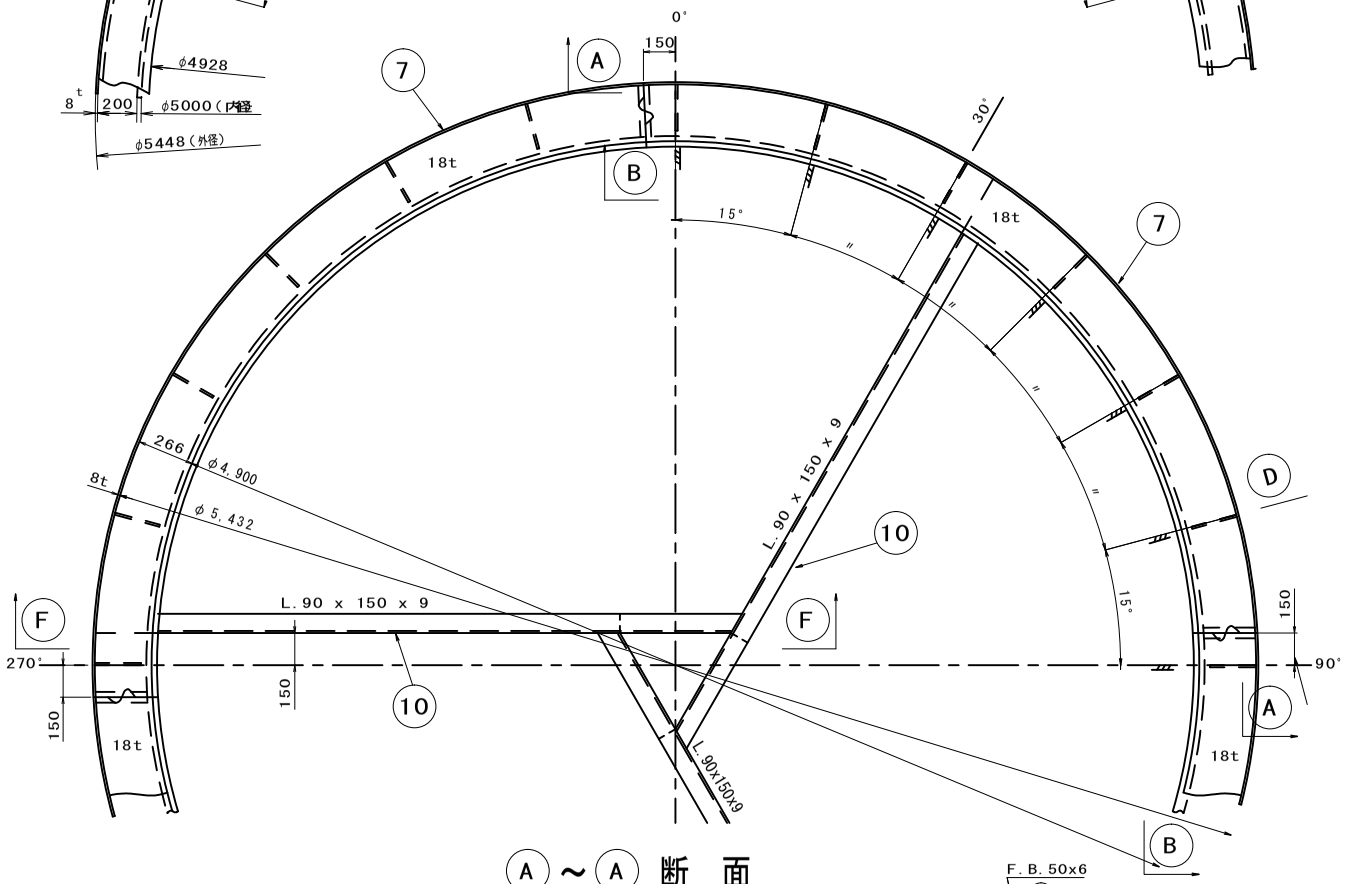

Ⓗ 詳細
(1/2)

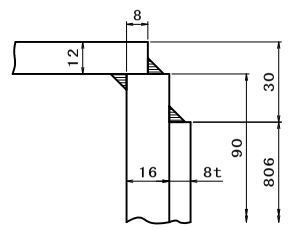

Ⓖ 詳細
(1/2)

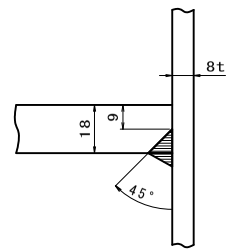

Ⓓ 矢視
(1/10)

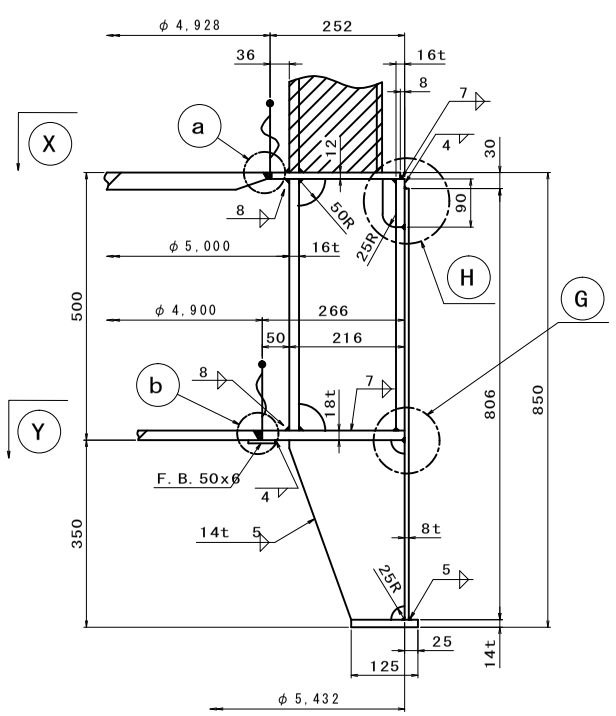

ⓐ 詳細
(1/5)

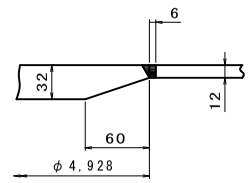

ⓑ 詳細
(1/5)

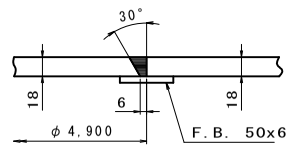

Ⓕ～Ⓕ 断面
S=1:25

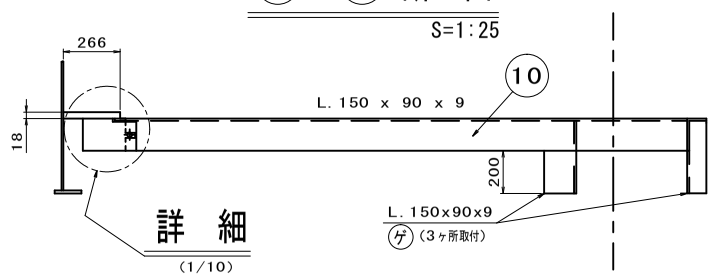

詳細
(1/10)

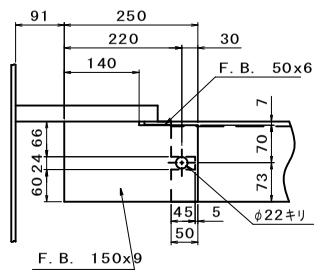

Ⓐ～Ⓐ 断面
(展開面)　S=1:25

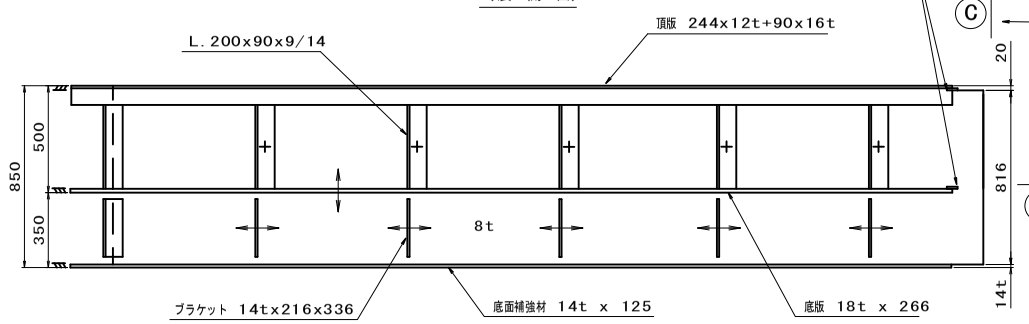

Ⓒ 矢視

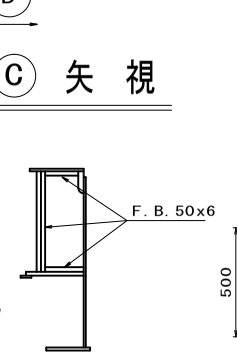

Ⓑ～Ⓑ 断面
(展開面)

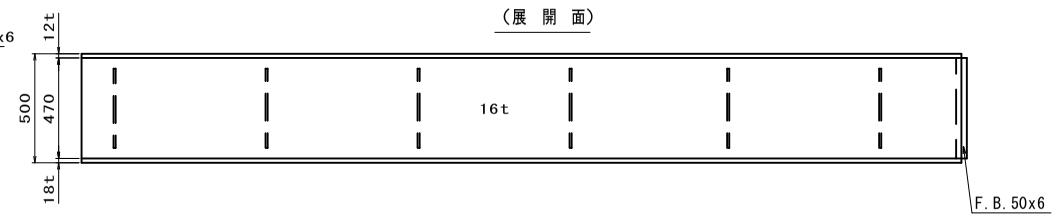

【参考図】
※この図面はＡ２サイズを原寸とする

工事名	平成３１年度工務防災補第１号 久居駅東口耐震性貯水槽設置工事		
施工箇所名	津市　久居新町　地内		
図面の種類	耐震性貯水槽　ｾｸﾞﾒﾝﾄ詳細図(2)		
縮尺	図示	図面番号	6/15
事業所名	津市水道局工務課		

設　計　図

耐震性貯水槽　底版及び支柱工詳細図(1)

底 版 組 立 平 面 図
（上　面）
S=1:30

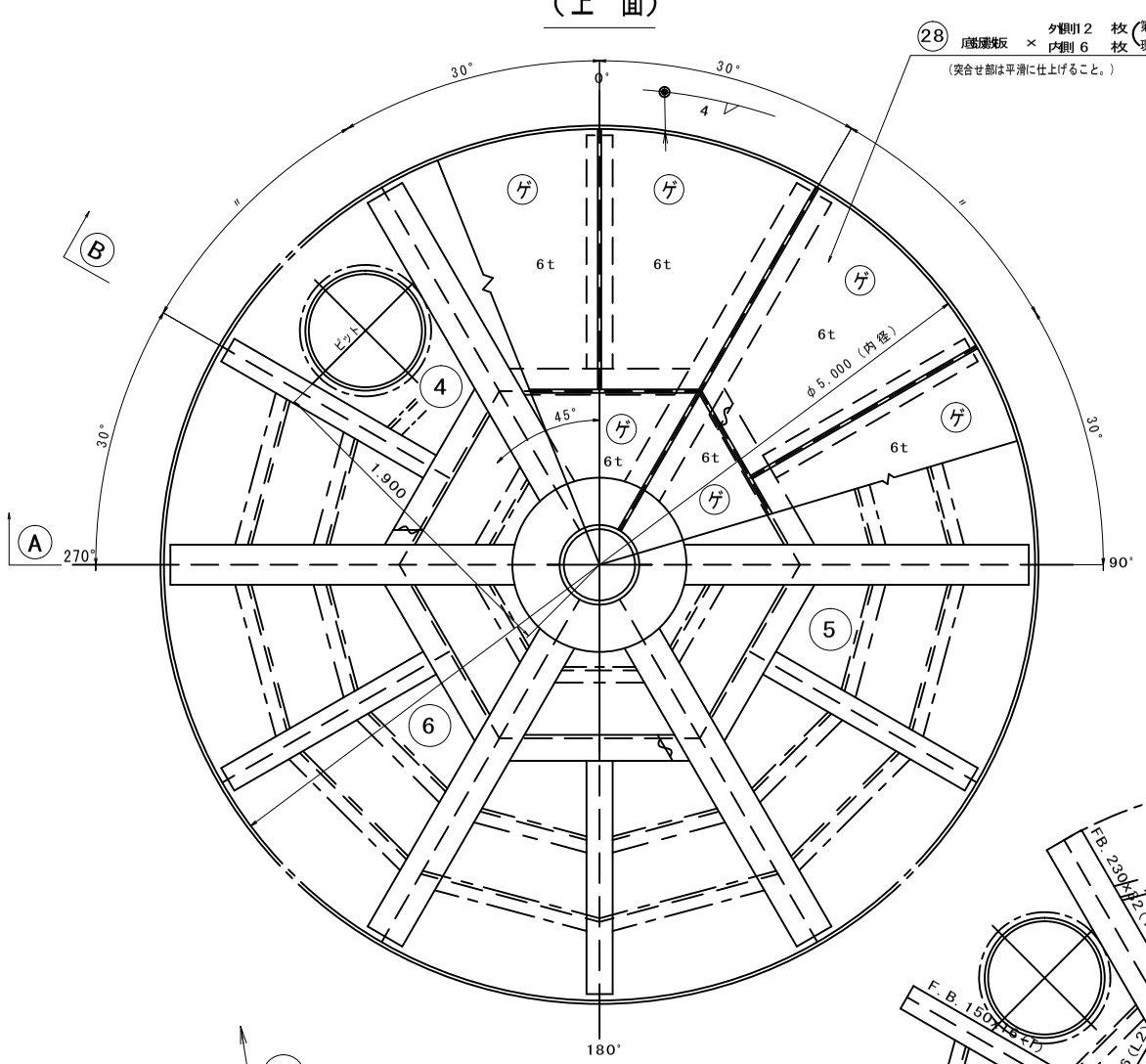

底 版 組 立 平 面 図
（下　面）
S=1:30

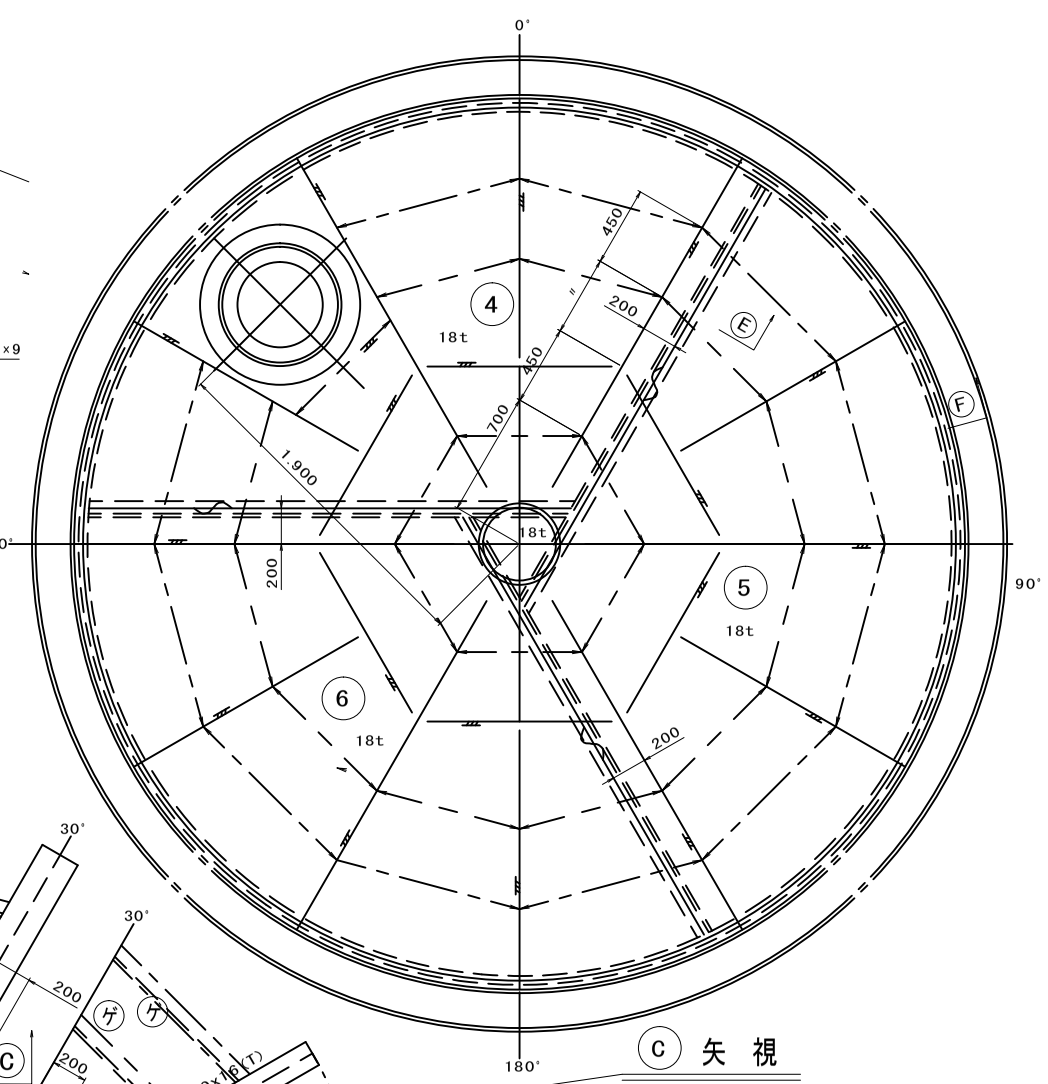

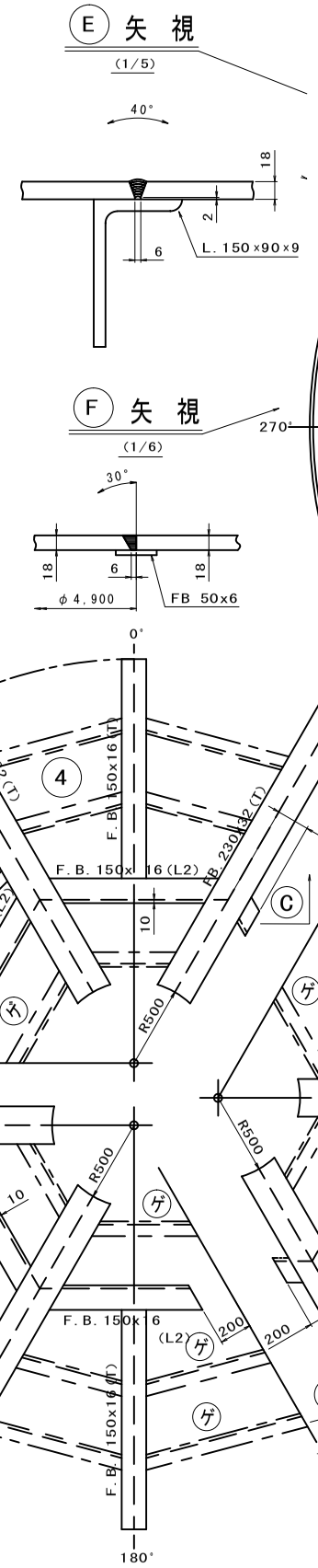

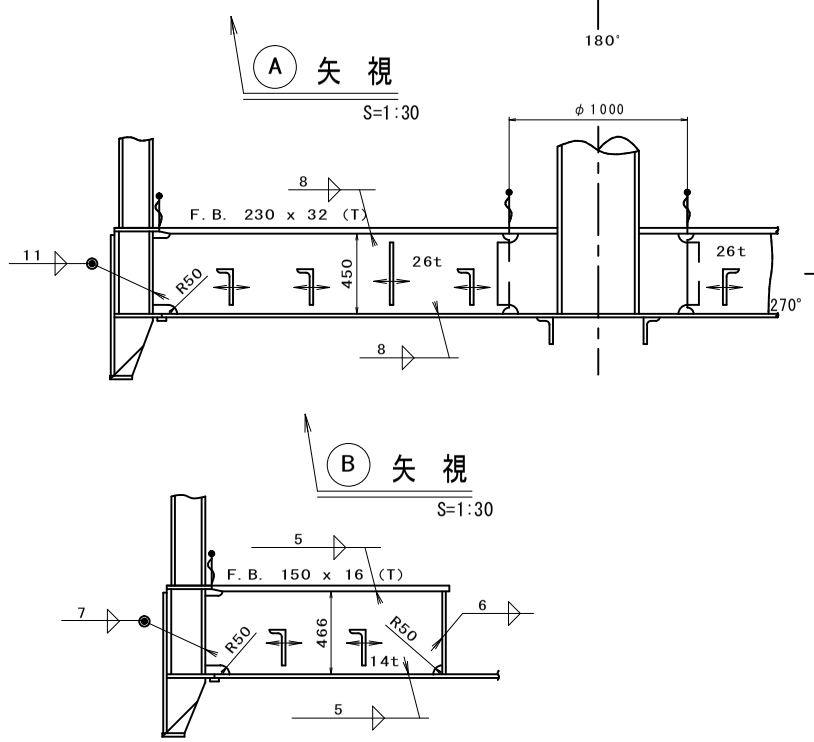

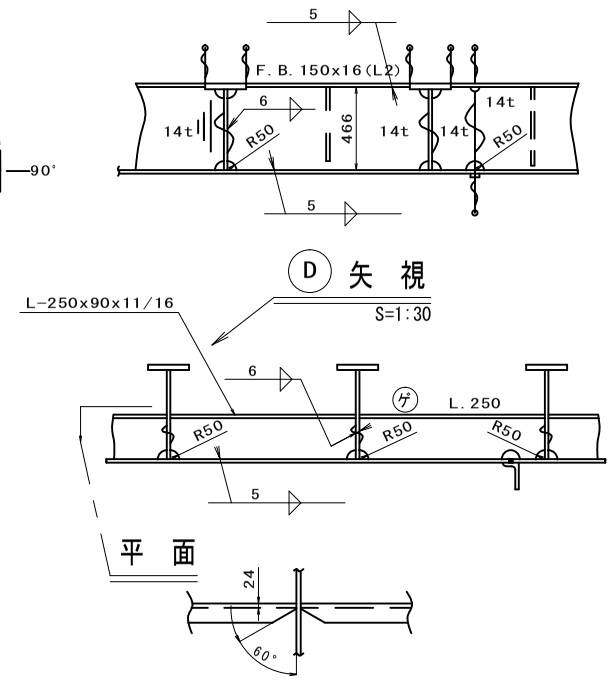

注：～
1．図中Ⓖ については、現地にて取付とする。
2．㉘ 底版敷板は第2回コンクリート施工後
現地にて取付のこと。

総 重 量	9056.6 kg

符号	名称	材質	数量	単重	重量	備考
㉘	底版敷板 PL-6	SS400	18	—	924.0	㉘ 重量 924.0 kg
⑱	M20×65ℓ ボルト、ナット	SS400	18	0.2	3.6	⑱ 重量 3.8 kg
⑭	上蓋 PL-6×φ645	SS400	1	15.4	15.4	⑭ 重量 15.4 kg
⑬	M20 ナット	SS400	2	0.1	0.2	⑬ 重量 40.2 kg
	下蓋 PL-18×φ600	SS400	1	40.0	40.0	
⑫	ピット用パッキン	天然ゴム	1	—	—	
⑪	エキスパンドメタル 4.5×φ760X230	SS400	1	7.7	7.7	⑪ 重量 16.7 kg
	PL-3.2×φ760X150	SS400	1	9.0	9.0	
						⑦ 重量 1511.0 kg
⑦	桁板 PL-26x336X450	SS400	12	30.9	370.8	(現地取付)
	Ⓑ PL-32×φ1000-φ460	SS400	1	155.5	155.5	(現地取付)
	Ⓐ PL-32×φ1000	SS400	1	197.3	197.3	(現地取付)
	支柱 φ457.2x23.8tX3100	STPG38	1	787.4	787.4	
						⑥⑤ 重量 2161.2x2 kg
⑥⑤	防撓材 L-250×90×11/16×1087	SS400	2x2	34.7	69.4	
	L-250×90×11/16×1074		2x2	34.2	68.4	
	L-250×90×11/16×854		2x2	27.2	54.4	
	L-250×90×11/16×841		2x2	26.8	53.6	
	防撓材 L-250×90×11/16×756		2x2	24.1	48.2	
	桁板 FB-16×150×84		1x2	1.6	1.6	
	FB-16×150×963		1x2	18.1	18.1	
	FB-16×150×1047		1x2	19.8	19.8	
	FB-16×150×1317		2x2	24.8	49.6	
	FB-32x230x1952		2x2	112.8	225.6	
	PL-14x466x201		1x2	10.3	10.3	
	PL-14x466x936		1x2	47.9	47.9	
	PL-14x466x1137		1x2	58.2	58.2	
	PL-14x466x1491		2x2	76.4	152.8	
	桁板 PL-26x450x2272		2x2	208.7	417.4	
	底板 PL-18x◇	SS400	1x2	865.9	865.9	
						④ 重量 2223.3 kg
④	底板 PL-18x▽	SS400	1	28.2	28.2	
	ダブリング PL-18×φ900-φ500	SS400	1	64.3	64.3	
	ブラケット PL-14×100×300	SS400	4	1.6	6.4	
	ピット 650Ax6.4tx464	STPY400	1	47.8	47.8	
	防撓材 L-250×90×11/16×1087	SS400	1	34.7	34.7	
	L-250×90×11/16×1074		2	34.2	68.4	
	L-250×90×11/16×854		1	27.2	27.2	
	L-250×90×11/16×841		2	26.8	53.6	
	L-250×90×11/16×756		2	24.1	48.2	
	防撓材 L-250×90×11/16×745		1	23.8	23.8	
	桁板 FB-16×150×84		1	1.6	1.6	
	FB-16×150×963		1	18.1	18.1	
	FB-16×150×1047		1	19.8	19.8	
	FB-16×150×1317		2	24.8	49.6	
	FB-32x230x1952		2	112.8	225.6	
	PL-14x466x201		1	10.3	10.3	
	PL-14x466x936		1	47.9	47.9	
	PL-14x466x1137		1	58.2	58.2	
	PL-14x466x1491		2	76.4	152.8	
	桁板 PL-26x450x2272		2	208.7	417.4	
	底板 PL-18x⬠	SS400	1	819.4	819.4	

【参考図】
※この図面はＡ２サイズを原寸とする

工 事 名	平成３１年度工務防災補第１号 久居駅東口耐震性貯水槽設置工事		
施工箇所名	津市　久居新町　地内		
図面の種類	耐震性貯水槽　底版及び支柱詳細図(1)		
縮　　尺	図　示	図面番号	7/15
事業所名	津 市 水 道 局 工 務 課		

設　計　図

耐震性貯水槽　底版及び支柱工詳細図(2)

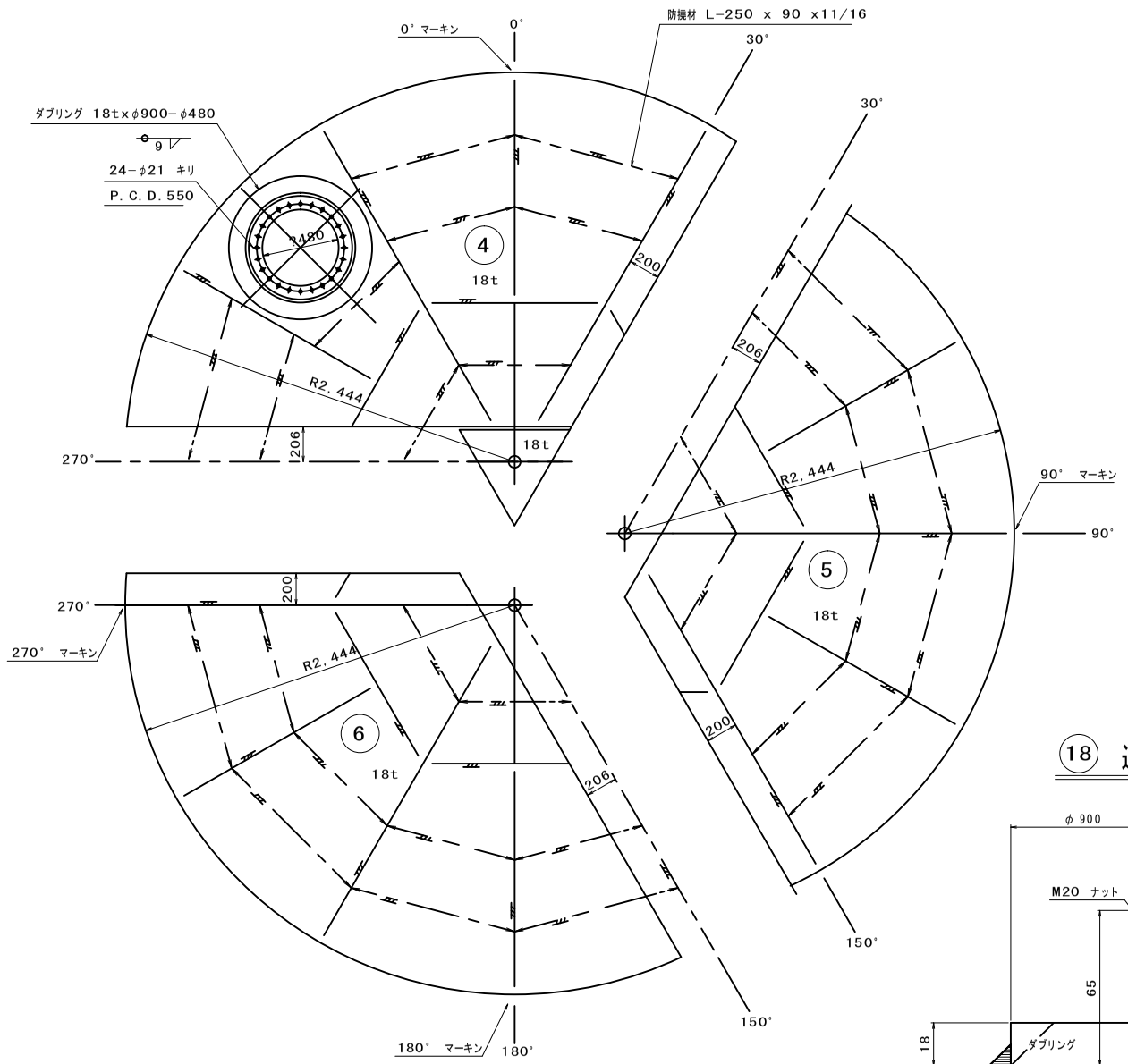

集水ピット詳細

(1/25)

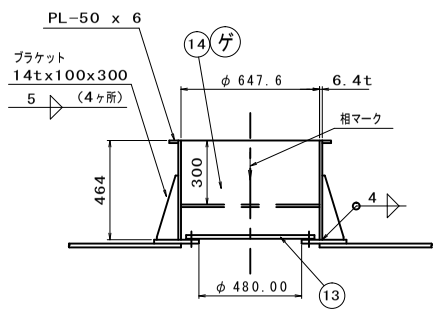

11 栗 石 止 め

(1/25)

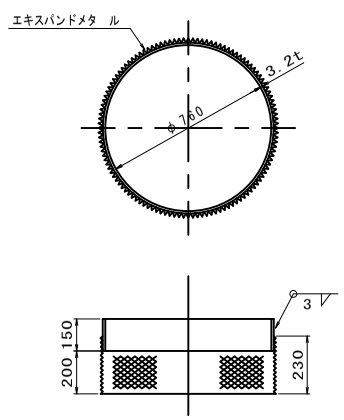

18 通しボルト詳細

(1/2)

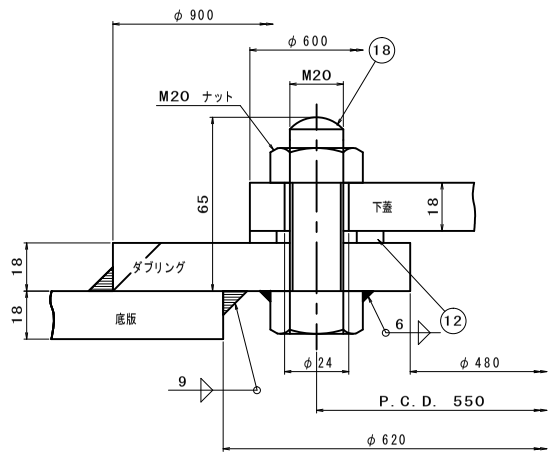

13 下 蓋

(1/25)

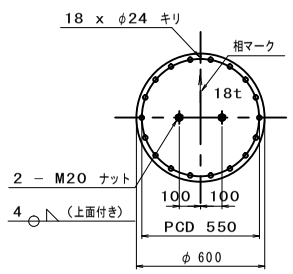

14 上 蓋

(1/25)

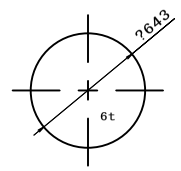

7 支 柱

(1/25)

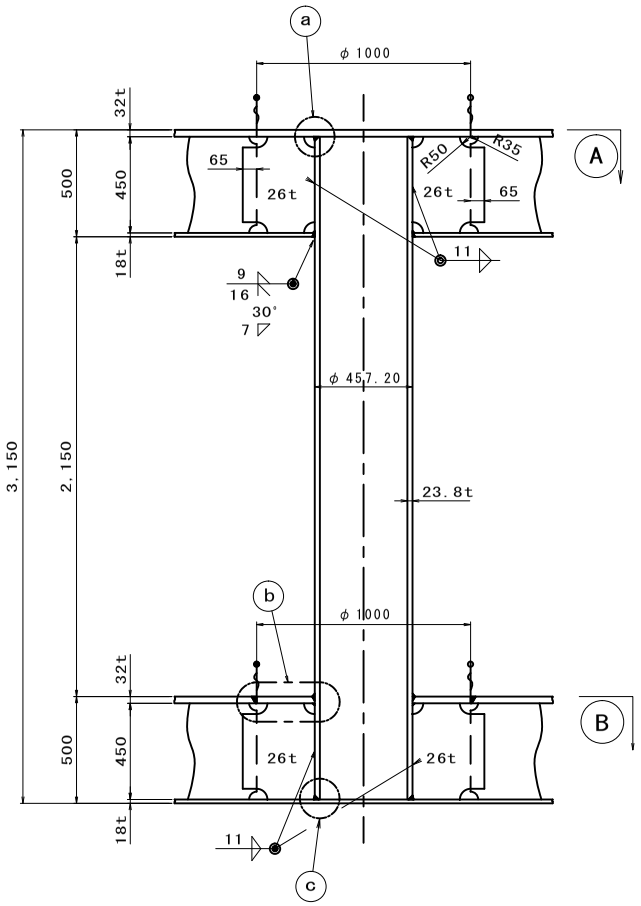

a & c 詳 細

(1/5)

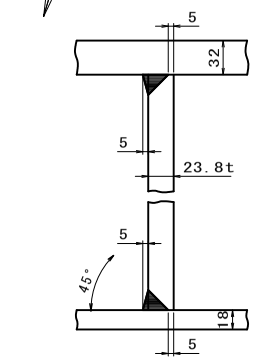

b 詳 細

(1/5)

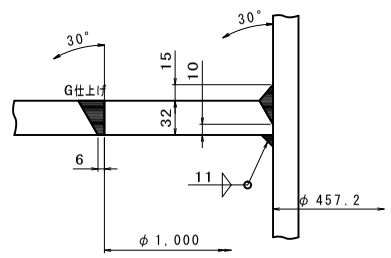

A 矢 視

(頂版上部)　S=1:30

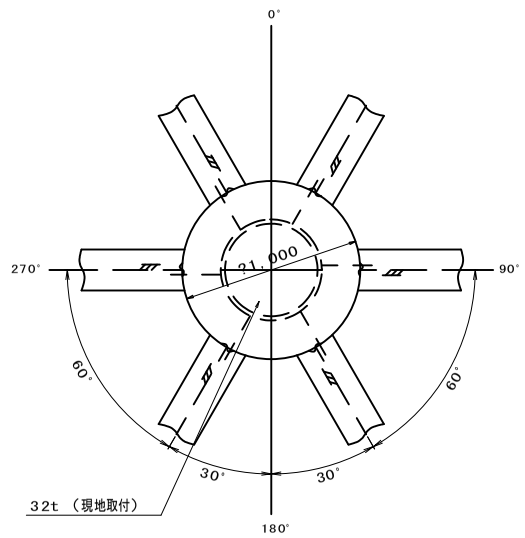

B 矢 視

(底版上部)　S=1:30

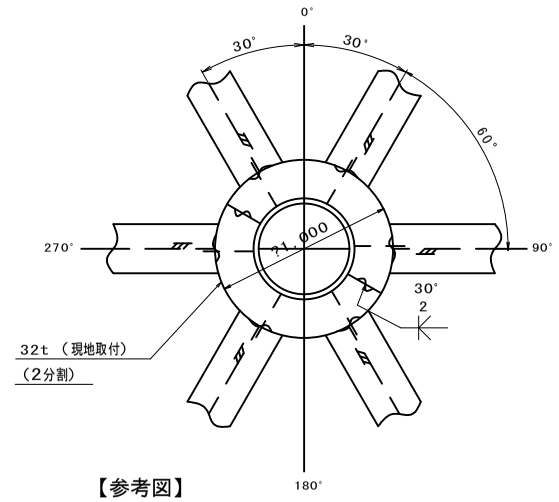

注：～
1.) 図中 ⓧ については、現地にて取付とする。
2.) ⓧⓧ 底版敷板は第2回コンクリート施工後
現地にて取付のこと。

【参考図】
※この図面はＡ２サイズを原寸とする

工 事 名	平成３１年度工務防災補第１号 久居駅東口耐震性貯水槽設置工事		
施工箇所名	津市　久居新町　地内		
図面の種類	耐震性貯水槽　底版及び支柱詳細図(2)		
縮　　尺	図　示	図面番号	8/15
事業所名	津 市 水 道 局 工 務 課		

設　計　図

耐震性貯水槽　頂版詳細図(1)

頂版組立平面図 (上面)

S=1:30

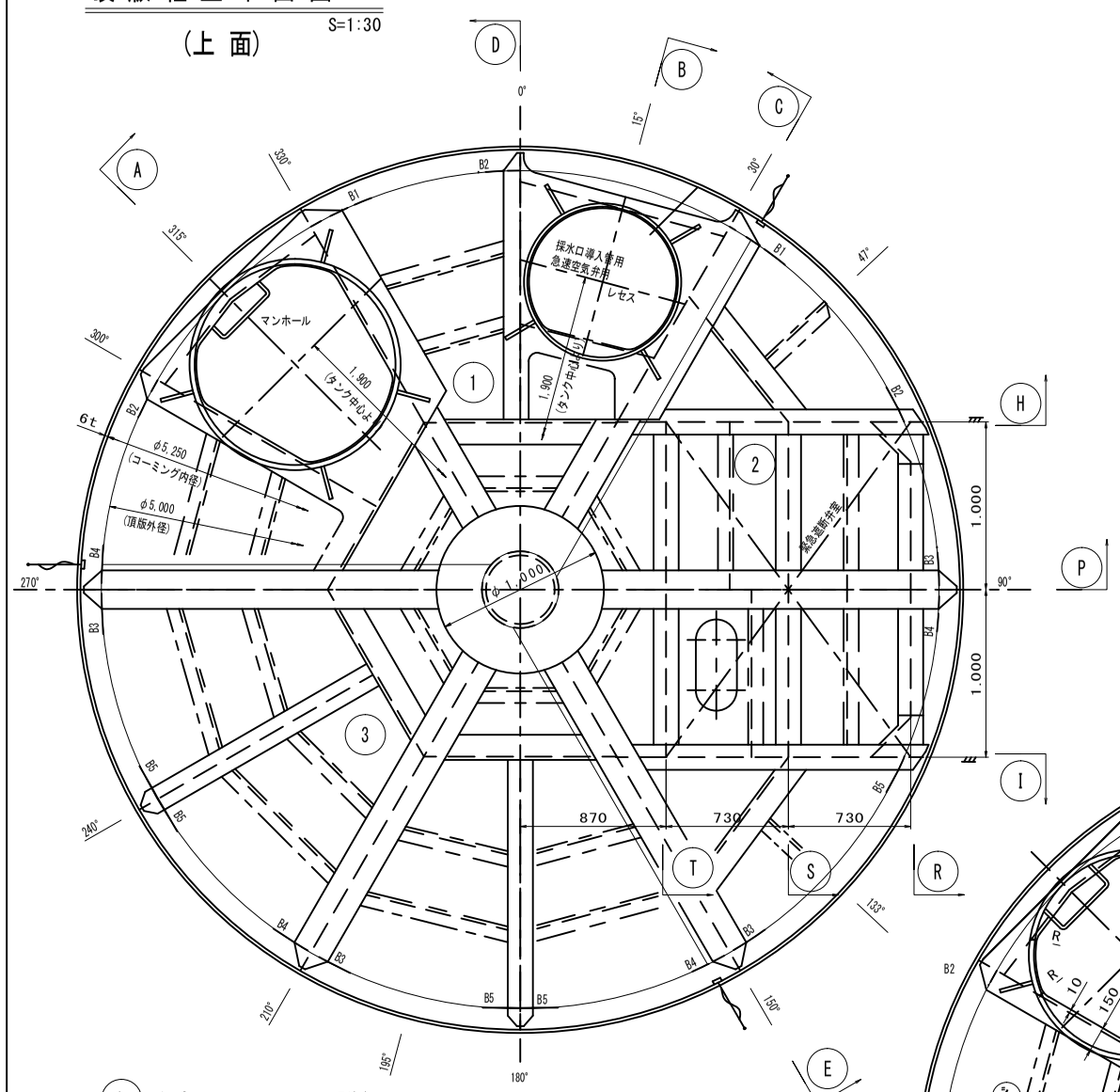

Ⓐ 矢視 マンホール詳細

(1/25)

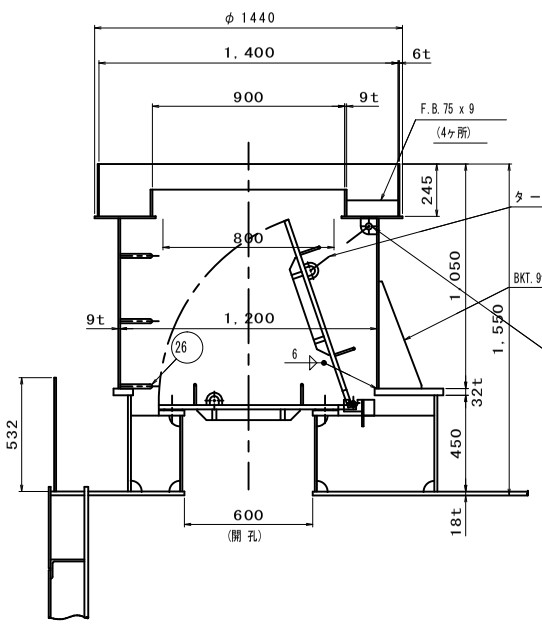

詳細

(1/10)

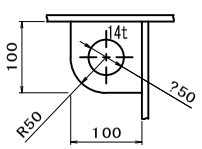

Ⓑ 矢視 採水口レセス詳細

(1/25)

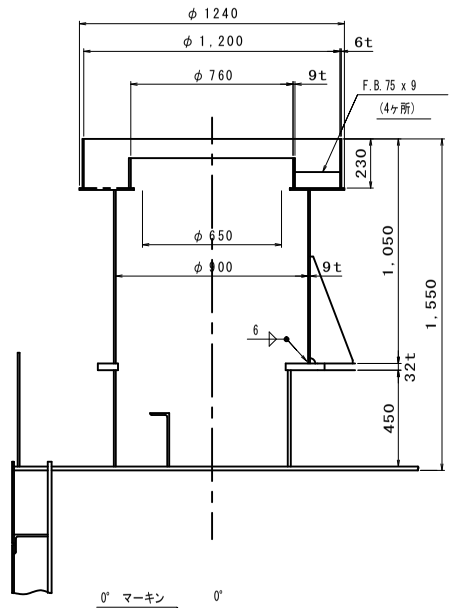

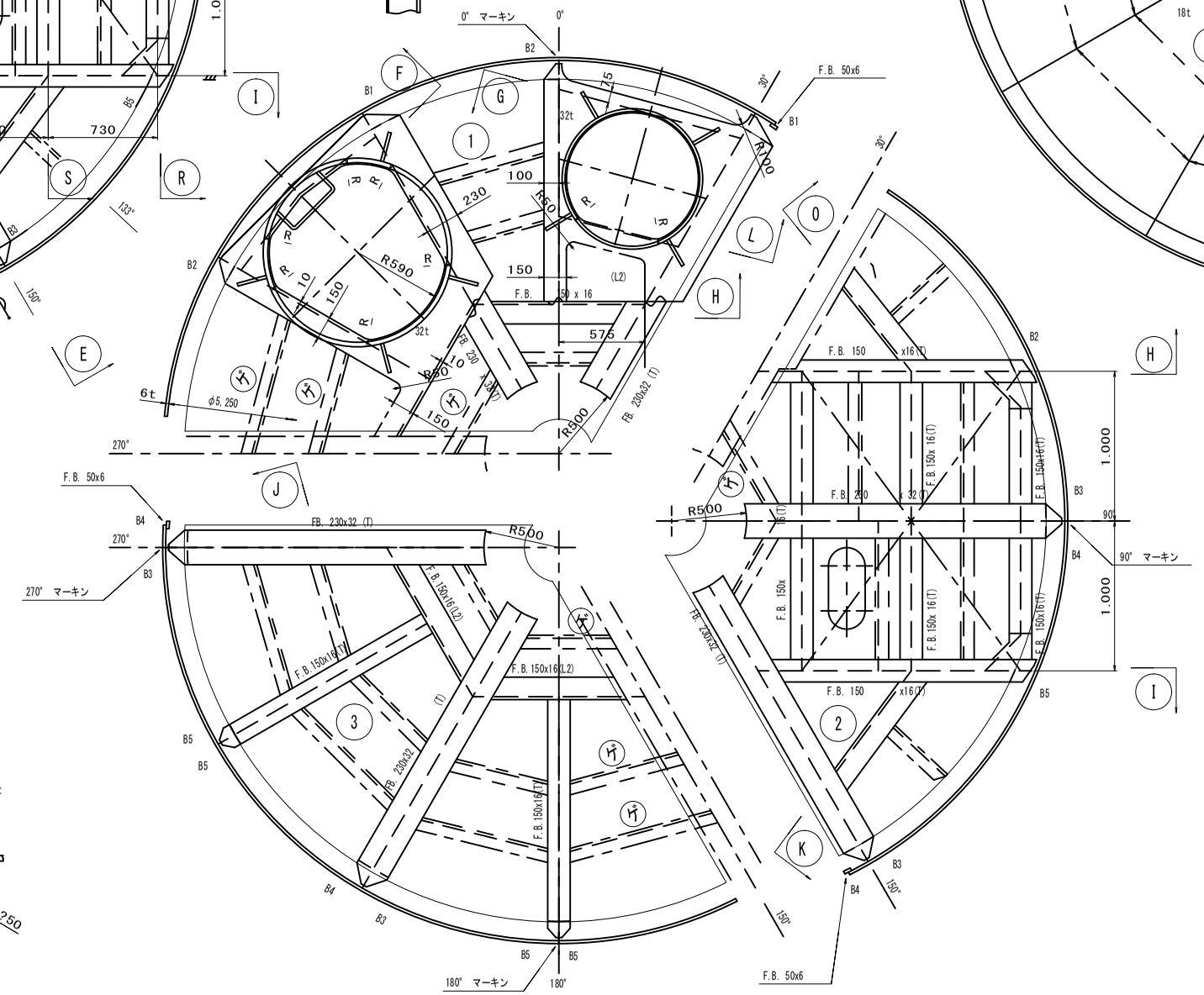

頂版組立平面図 (下面)

S=1:30

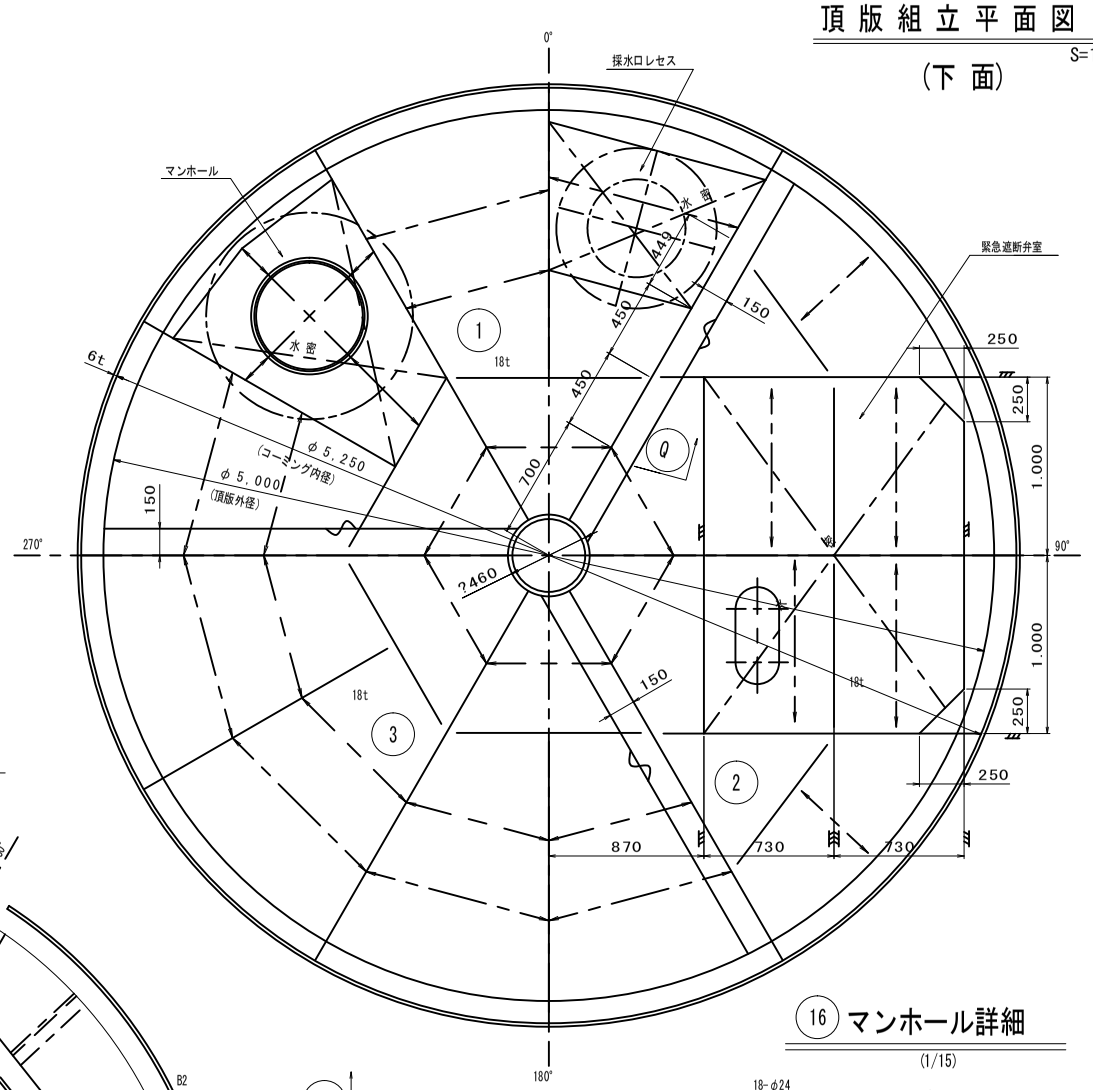

⑯ マンホール詳細

(1/15)

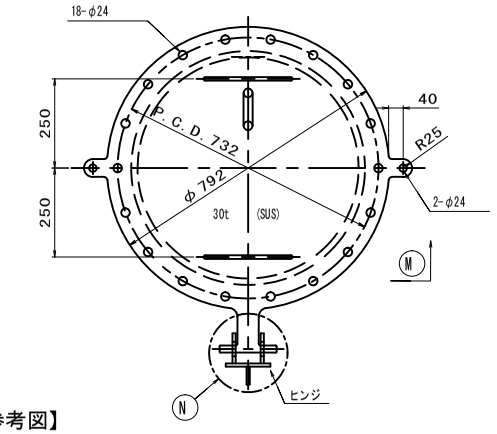

【参考図】

※この図面はＡ２サイズを原寸とする

工事名	平成３１年度工務防災補第１号 久居駅東口耐震性貯水槽設置工事		
施工箇所名	津市　久居新町　地内		
図面の種類	耐震性貯水槽　頂版詳細図(1)		
縮　尺	図　示	図面番号	9/15
事業所名	津市水道局工務課		

設　計　図

耐震性貯水槽　頂版詳細図(2)

S=1:30

Ⓒ 矢視

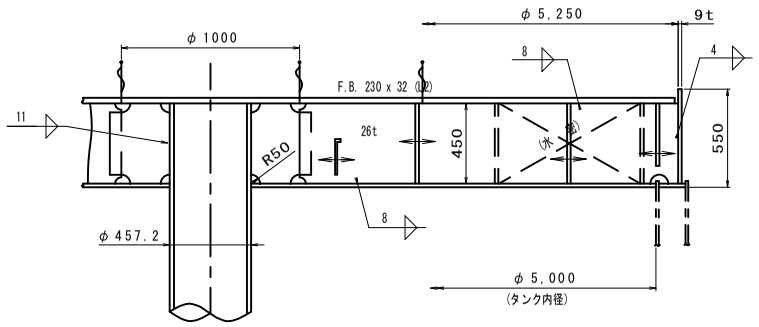

Ⓖ 矢視

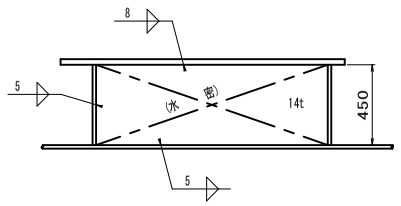

Ⓡ 矢視

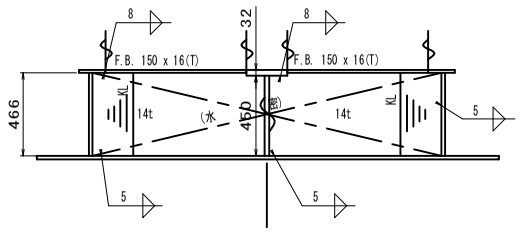

Ⓚ 矢視

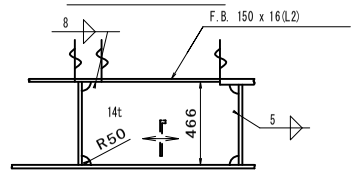

Ⓓ 矢視

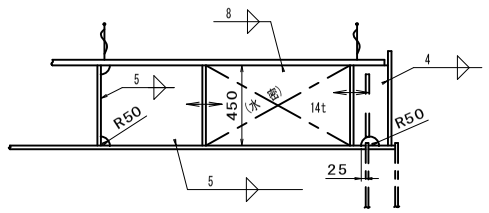

Ⓗ 矢視

(Ⓘ 矢視はⒽ矢視と対称)

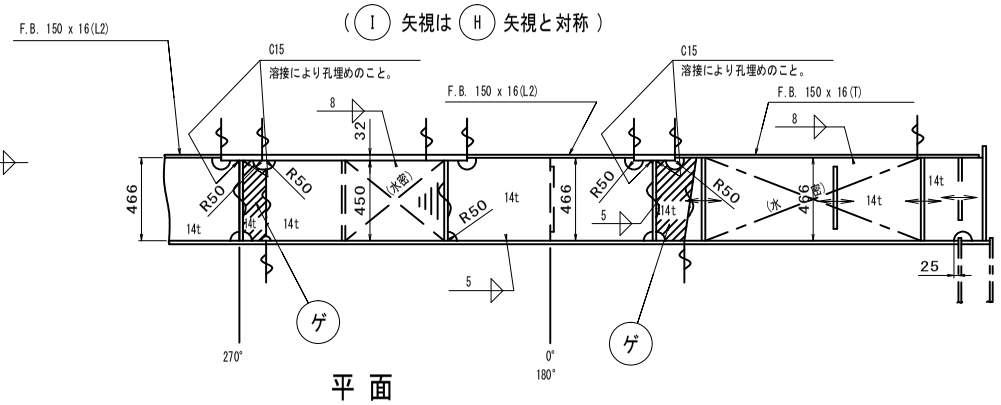

Ⓞ 矢視

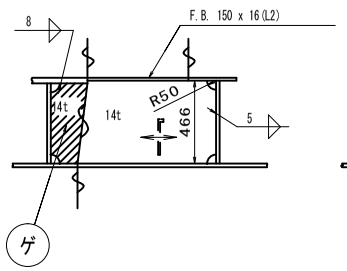

Ⓛ 矢視

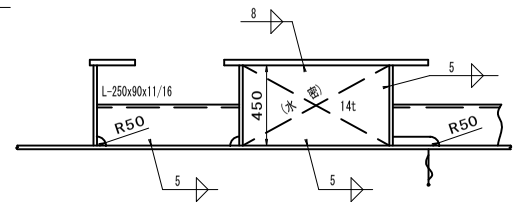

平面

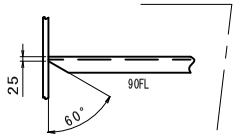

Ⓔ 矢視

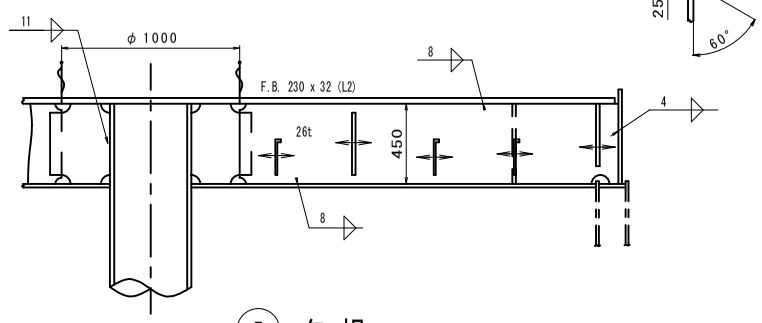

Ⓙ 矢視

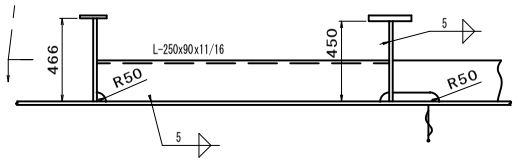

Ⓢ 矢視

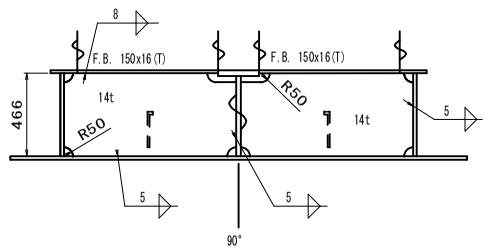

Ⓕ 矢視

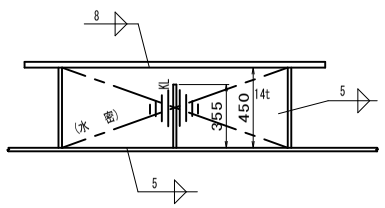

Ⓟ 矢視

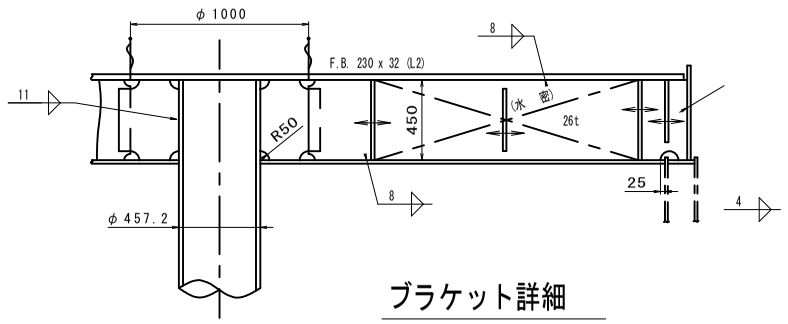

Ⓣ 矢視

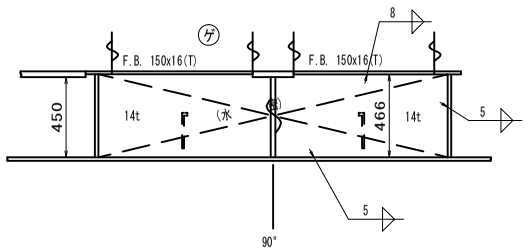

詳細

(1/5)

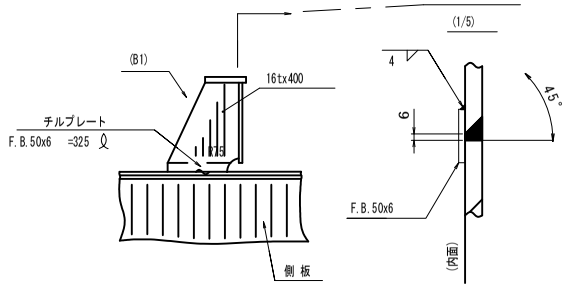

ブラケット詳細

(現地取付)

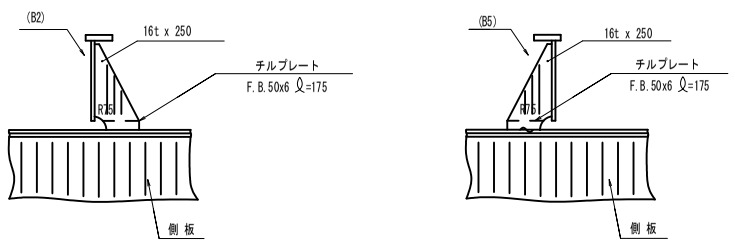

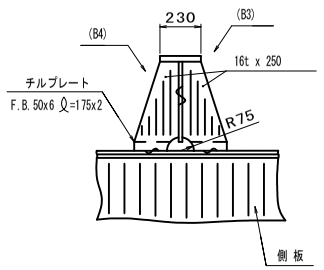

総重量	8792.6 kg

注:～

1.) 図中ⒶⒷについては、現地にて取付とする。

2.) 桁板等のスカラップは、特記の外、R50とする。

符号	名称	材質	数量	単重	重量	備考
26	ステップ RB φ19	SS 400	3	1.5	4.5	Ⓐ 重量 4.5 kg
17	M20 ボルト.ナット ℓ=80	SUS	18	0.3	5.4	Ⓑ 重量 5.4 kg
15	マンホール用パッキン	シリコンゴム	1	—	—	
						Ⓒ 重量 119.0 kg
16	M20 ボルト.ナット ℓ=90	SUS 鋼	2	0.3	0.6	
	RB-φ 16x400	SUS	2	0.6	1.2	
	PL-30x φ792	SUS	1	117.2	117.2	
						① 重量 2298.5 kg
	チルプレート FB-50x6x175	SS 400	8	0.4	3.2	
	ブラケット (B5) PL-16		4	7.3	29.2	
	ブラケット (B4) PL-16		2	7.3	14.6	
	ブラケット (B2) PL-16		2	7.3	14.6	
	コーミング FB-50x6x532		1	1.3	1.3	
	コーミング PL-4x532x5500		1	137.0	137.0	
3	防錆材 L-250x90x x1024 11/16		4	33.0	132.0	
	防錆材 L-250x90x x805 11/16		4	25.6	102.4	
	防錆材 L-250x90x x670 11/16		2	21.4	42.8	
	桁板 FB-150x16x870		2	16.5	33.0	
	FB-150x16x1324		2	24.9	49.8	
	FB-220x22x2125		2	122.0	245.6	
	PL-14x466x692		2	50.8	50.8	
	PL-14x466x1410		2	73.7	147.4	
	桁板 PL-26x450x2270		2	208.5	417.0	
	頂板 PL-18x	SS 400	1	877.0	877.0	
						② 重量 2728.8 kg
2	チルプレート FB-50x6x175	SS 400	4	0.4	1.6	
	チルプレート FB-50x6x325	SS 400	1	0.8	0.8	
	ブラケット (B1) PL-16	SS 400	1	7.3	7.3	
	ブラケット (B4) PL-16		1	13.1	13.1	
	ブラケット (B3) PL-16		2	13.1	26.2	
	ブラケット (B2) PL-16		1	7.3	7.3	
	ブラケット (B1) PL-16		1	18.4	18.4	
	コーミング FB-50x6x532		1	1.3	1.3	
	コーミング PL-4x532x5500		1	137.0	137.0	
	防錆材 L-250x90x x685 11/16		1	21.9	21.9	
	防錆材 L-250x90x x655 11/16		1	20.9	20.9	
	防錆材 L-250x90x x573 11/16		2	18.3	36.6	
	防錆材 L-250x90x x987 11/16		4	31.5	126.0	
	桁板 FB-150x16x705		1	14.0	14.0	
	FB-150x16x899		1	16.9	16.9	
	FB-150x16x1770		2	33.3	66.6	
	FB-150x16x635		2	12.0	24.0	
	FB-150x16x810		4	15.3	61.2	
	FB-220x22x2125		2	122.0	245.6	
	PL-14x466x144		1	7.4	7.4	
	PL-14x466x797		1	40.8	40.8	
	PL-14x466x958		1	49.1	49.1	
	PL-14x466x737		2	37.7	75.4	
	PL-14x466x987		4	50.5	202.0	
	PL-14x466x1749		1	89.6	89.6	
	PL-14x466x1881		1	96.3	96.3	
	桁板 PL-26x450x2270		2	208.5	417.0	
	頂板 PL-18x	SS 400	1	877.0	877.0	
						① 重量 3615.9 kg
①	FB-75x6x270	SS 400	8	1.4	11.2	
	FB-32x3x φ 580		1	1.3	1.3	
	PL-3 2x φ 580		1	6.6	6.6	
	PL-9x φ 1240-φ 730		1	55.8	55.8	
	65(9x)-6 4t x140		1	14.4	14.4	
	PL-9x φ 960x81 1		1	163.6	163.6	
Ⓐ パイプレセス	PL-6x φ 1230x230		1	40.8	40.8	
カーリング	FB-10x355x200		3	10.0	30.0	
カーリング	FB-10x355x550		1	27.6	27.6	
パイプ受けプラケット	PL-9x500x200	SS 400	8	4.0	32.0	
ヒンジ	PL-9	SUS	2	1.7	3.4	
リブ	PL-10x355x130	SS 400	2	6.5	13.0	
Ⓑ フランジ	PL-25x φ 792-5 80	SS 400	1	41.9	41.9	
Ⓒ マンホールコーミング	PL-10x φ 612x2 55	SS 400	1	100.5	100.5	
①	FB-75x6x241	SS 400	8	1.3	10.4	
	FB-32x3x φ 850		1	2.0	2.0	
	PL-3 2x φ 850		1	14.3	14.3	
	PL-9x φ 1440-φ 870		1	73.1	73.1	
	PL-9x φ 900x125		1	25.0	25.0	
	PL-9x φ 1230x796		1	211.9	211.9	
Ⓐ パイプレセス	PL-6x φ 1430x245		1	50.8	50.8	
チルプレート	FB-50x6x175		2	0.4	0.8	
チルプレート	FB-50x6x325		2	0.8	1.6	
ブラケット	(B4) PL-16		1	13.1	13.1	
ブラケット	(B2) PL-16		2	7.3	14.6	
ブラケット	(B1) PL-16		2	18.4	36.8	
コーミング	FB-50x6x532		1	1.3	1.3	
コーミング	PL-4x532x5500		1	137.0	137.0	
桁板 強板	PL-32x		1	258.7	258.7	
桁板 強板	PL-32x		1	243.7	243.7	
防錆材	L-250x90x x1084 11/16		1	34.6	34.6	
防錆材	L-250x90x x1024 11/16		2	33.0	66.0	
防錆材	L-250x90x x801 11/16		2	25.6	51.2	
防錆材	L-250x90x x670 11/16		2	21.4	42.8	
桁板	FB-150x16x908		1	17.1	17.1	
	FB-220x22x792		1	44.0	44.0	
	FB-220x22x718		1	41.5	41.5	
	PL-14x450x143		1	2.1	2.1	
	PL-14x450x822		1	46.7	46.7	
	PL-14x450x1249		1	61.8	61.8	
	PL-14x450x1262		1	62.4	62.4	
	PL-14x450x993		1	49.1	49.1	
	PL-14x466x1127		1	58.2	58.2	
	PL-14x450x1410		2	73.7	147.4	
桁板	PL-26x450x2270		2	208.5	417.0	
頂板	PL-18x	SS 400	1	837.0	837.0	

【参考図】

※この図面はＡ２サイズを原寸とする

工事名	平成３１年度工務防災補第１号 久居駅東口耐震性貯水槽設置工事		
施工箇所名	津市　久居新町　地内		
図面の種類	耐震性貯水槽　頂版詳細図(2)		
縮　尺	図　示	図面番号	10/15
事業所名	津市水道局工務課		

設　計　図

㉙ 緊急遮断弁室詳細

S=1:30

平面図

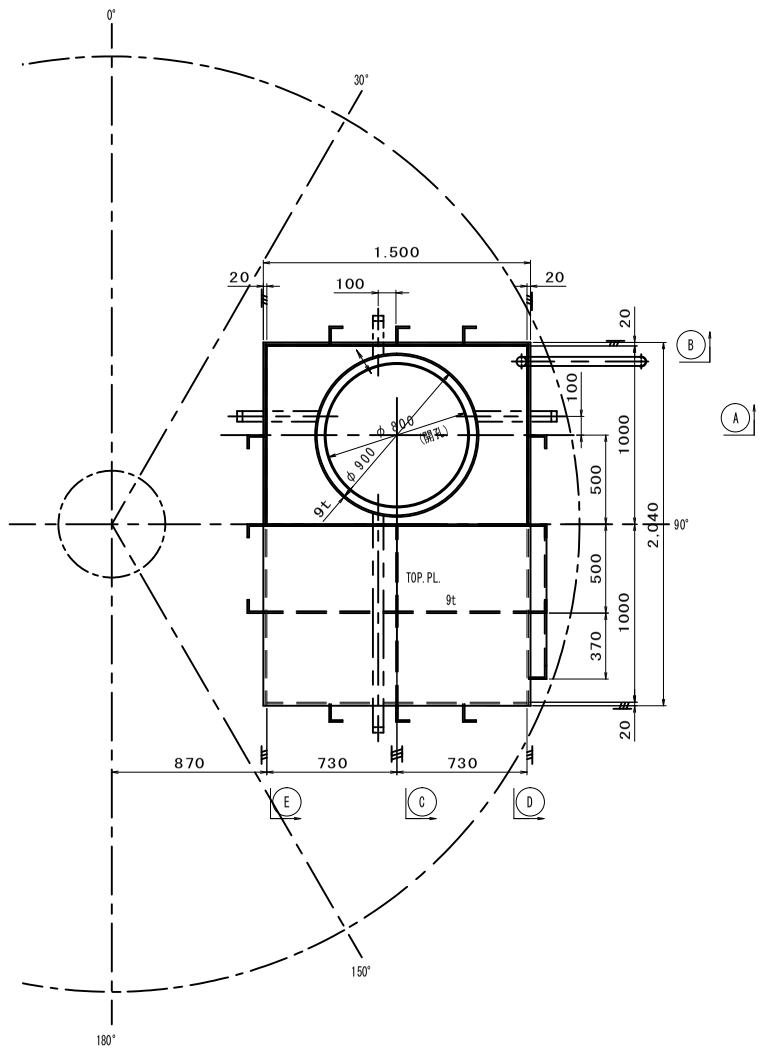

Ⓐ 矢視

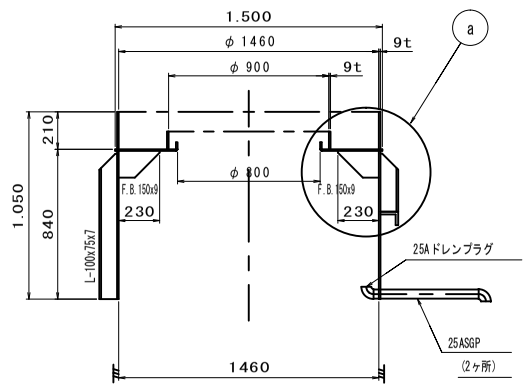

Ⓒ 矢視

補強材 L-100x75x7

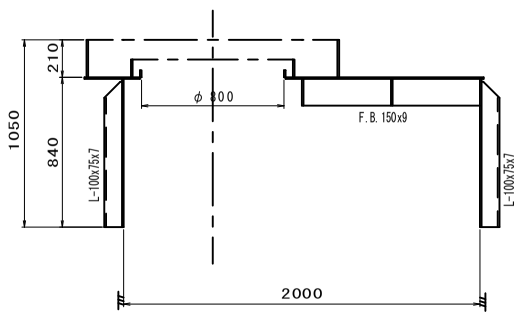

ⓐ 詳細

(1/10)

( )内寸法は緊急遮断弁室ナガテ方向寸法

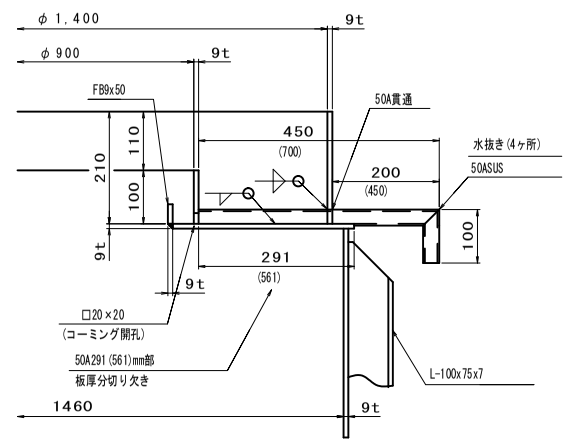

Ⓑ 矢視

補強材 L-100x75x7

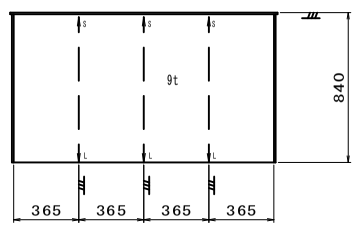

Ⓓ 矢視

補強材 L-100x75x7

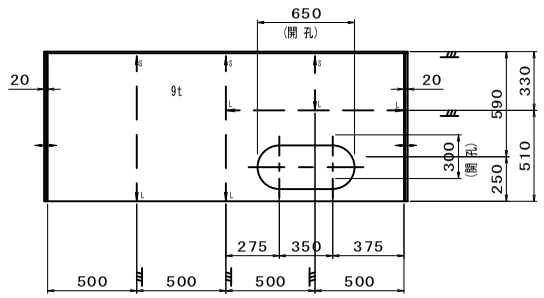

Ⓔ 矢視

補強材 L-100x75x7

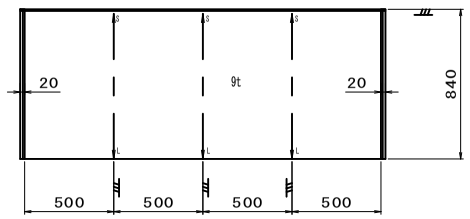

総重量	9649.0 kg

指示無き場合脚長6mmとする。

符号	名称	材質	数量	単重	重量	備考
	水抜パイプ 50Ax1300	SUS	1	6.9	6.9	ⓐ 重量 896.4 kg
	水抜パイプ 50Ax300	SUS	1	1.6	1.6	
	水抜パイプ 50Ax650	SUS	2	2.9	5.8	
	ブラケット FB-150x6x230	SS 400	2	2.4	4.8	
	コーミング PL-9x1000x210		2	14.8	29.6	
	コーミング PL-9x1460x210		2	21.7	43.4	
	コーミング PL-9x φ900x100		1	20.2	20.2	
	コーミング FB-9x50x φ800		1	8.9	8.9	
㉙	補強材 FB-150x6x480		2	5.2	10.4	
	補強材 FB-150x6x1440		2	15.5	31.0	
	補強材 L-100x75x7x870		1	8.1	8.1	
	補強材 L-100x75x7x305		1	2.8	2.8	
	補強材 L-100x75x7x815		12	7.6	91.2	
	端板 PL-9x1460x831		2	85.7	171.4	
	側板 PL-9x2040x831		2	119.8	239.6	
	頂板 PL-9x2040x1500-φ800	SS 400	1	180.7	180.7	

【参考図】

※この図面はＡ２サイズを原寸とする

工事名	平成３１年度工務防災補第１号 久居駅東口耐震性貯水槽設置工事		
施工箇所名	津市　久居新町　地内		
図面の種類	耐震性貯水槽　緊急遮断弁室詳細図		
縮尺	図　示	図面番号	11/15
事業所名	津市水道局工務課		

設　計　図

耐震性貯水槽　内配管図

S=1:40

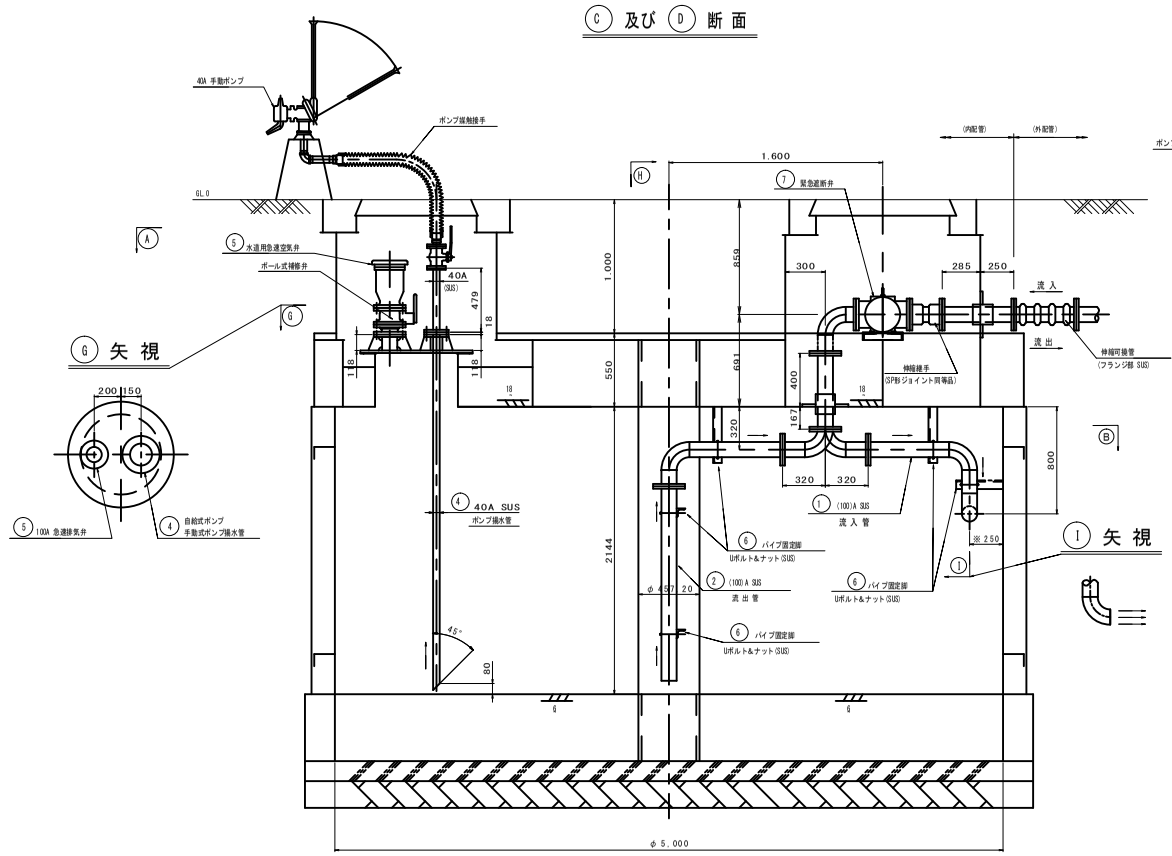

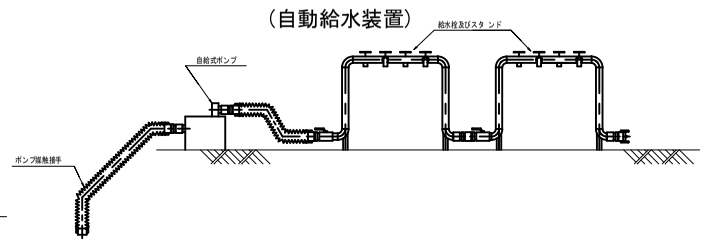

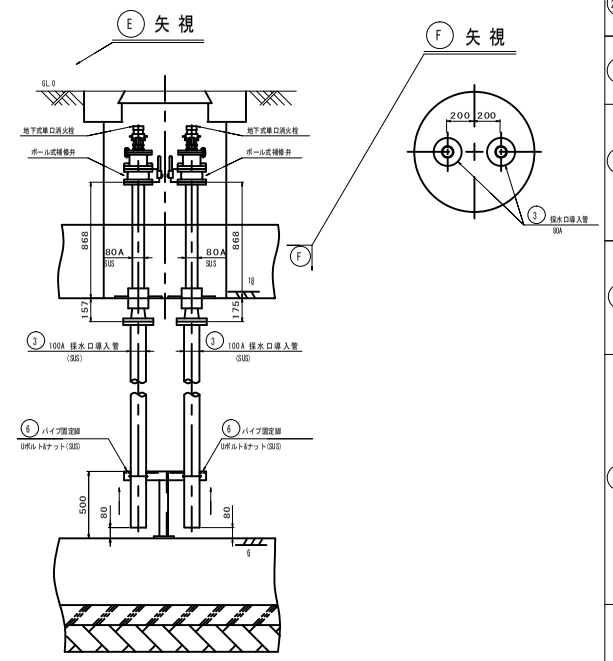

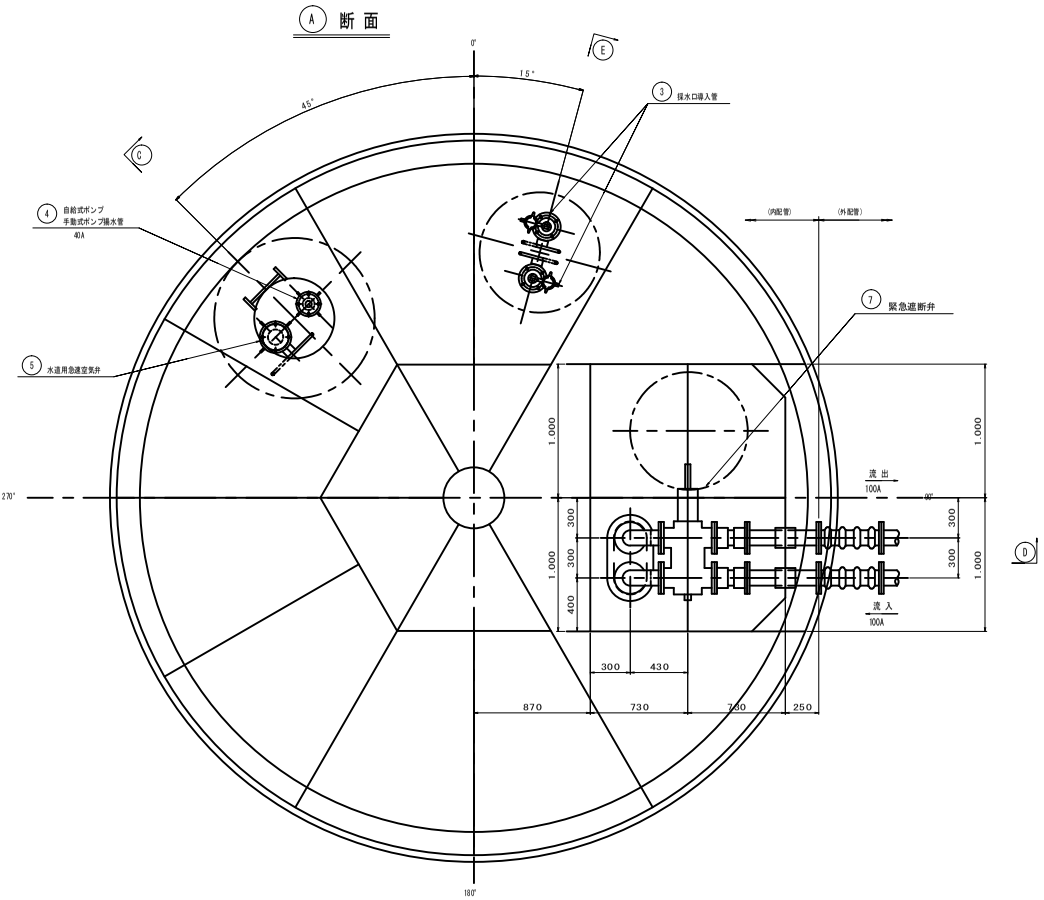

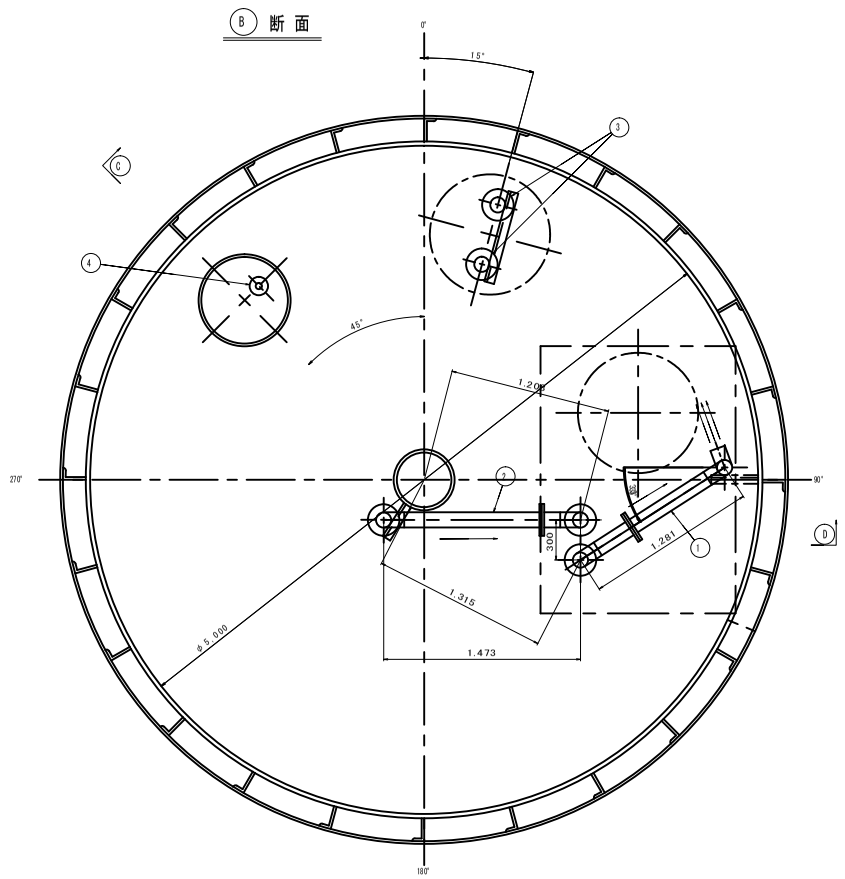

(注) 緊急遮断弁「閉」の状態における吸水作業(消火用)には、
併用型 金具をねじ込み式対応にしてご利用願います。

符号	名称	材質	数量	備考
27	M12x30 ボルト・ナット	SUS 304	4	
	垂直梯子	SUS 304	1	
7	伸縮可撓管 100 A		2	ゴム製　偏心量200mm　F×F
	伸縮継手 100 A		2	SP形ジョイント同等品
	緊急遮断弁 100 A	FCD	1	自動復帰型 (R形) RE-30形同等品
6	Uボルト&ナット 100 A	SUS 304	7	
	Uボルト&ナット 40 A		1	
	パイプ固定脚　T型		1	
	パイプ固定脚　I 型		5	
	パイプ固定脚　L型	SUS 304	1	
5	ボール式補修弁	FCD	1	100A
	水道用急速空気弁	FC	1	100A
	フランジ RF7.5 - 100K A	SUS 304	1	上水フランジ
	吸排気管 100 A	SUS 304	0.15 m	Sch20S
4	自動給水装置		1	
	手動ポンプ台	SUS 304	1	
	ポンプ媒触接手	テフロンフレーク-3	2 箇	
	40 A 手動ポンプ	FC	1	
	ボール弁 40 A	SUS 304	1	レバー式
	スリーブ継手		1	
	フランジ 10 - K40 A		1	JISフランジ
	盲フランジ RF7.5 - 80K A		2	上水フランジ
	フランジ RF7.5 - 80K A		1	上水フランジ
	揚水管 40 A	SUS 304	2.7 m	Sch20S
3	レデューサー 100 x 80 A	SUS 304	1x2	
	地下式単口消火栓	BC	2 箇	(リフト形)
	ボール式補修弁	FCD	1x2	80 A
	スリーブ継手	SUS 304	1x2	
	フランジ RF7.5 - 100K A		1x2	上水フランジ
	フランジ RF7.5 - 80K A		1x2	上水フランジ
	採水口導入管 80 A	SUS 304	3.9x2 m	Sch20S
	採水口導入管 100 A	SUS 304	2.0x2 m	
2	ロングエルボ 100 x 90°	SUS 304	3	溶接用
	スリーブ継手		2	
	フランジ RF7.5 - 100 A		11	上水フランジ
	流出管 100 A	SUS 304	4.2 m	Sch20S
1	ロングエルボ 100 x 90°	SUS 304	4	溶接用
	スリーブ継手		2	
	フランジ RF7.5 - 100 A		9	上水フランジ
	流入管 100 A	SUS 304	2.7 m	Sch20S

【参考図】
※この図面はＡ２サイズを原寸とする

工事名	平成３１年度工務防災補第１号 久居駅東口耐震性貯水槽設置工事		
施工箇所名	津市　久居新町　地内		
図面の種類	耐震性貯水槽　内配管図		
縮　尺	図　示	図面番号	12/15
事業所名	津市水道局工務課		

設　計　図

耐震性貯水槽　装備品詳細図

㉗ 垂直梯子

(1/10)

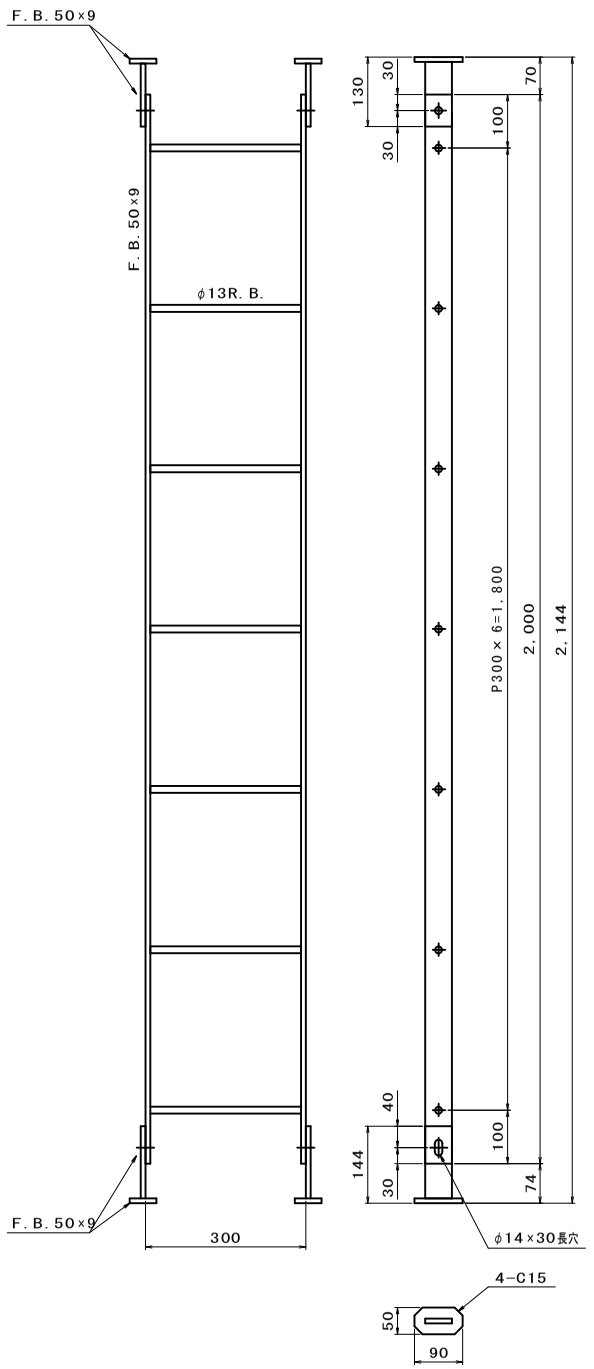

① ② 貫通部詳細

(1/10)

100A用

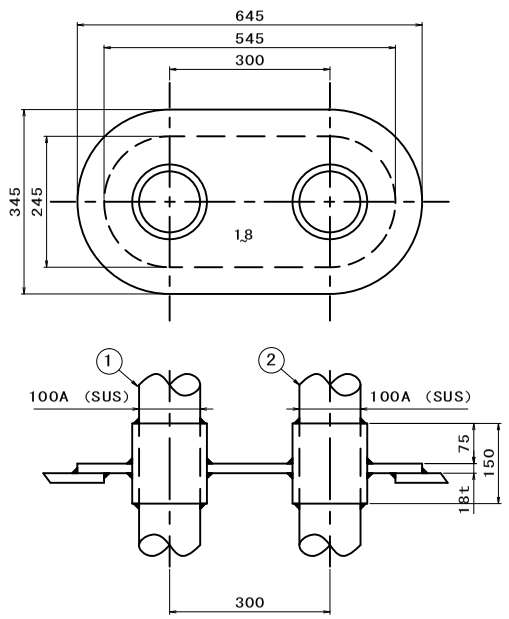

③ 貫通部詳細

(1/10)

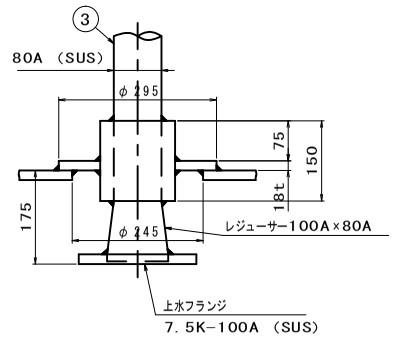

自給式ポンプ
④ 手動式ポンプ揚水管座

(1/10)

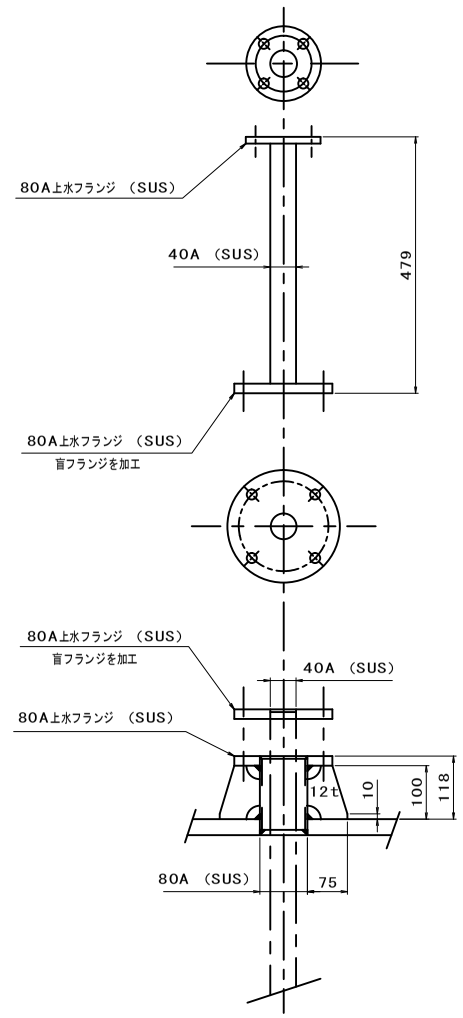

⑤ 水道用急速空気弁座

(1/10)

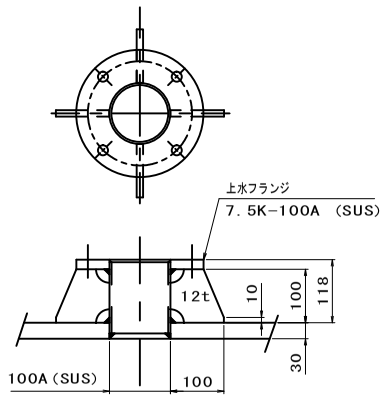

④ 自動給水装置

S=1:25

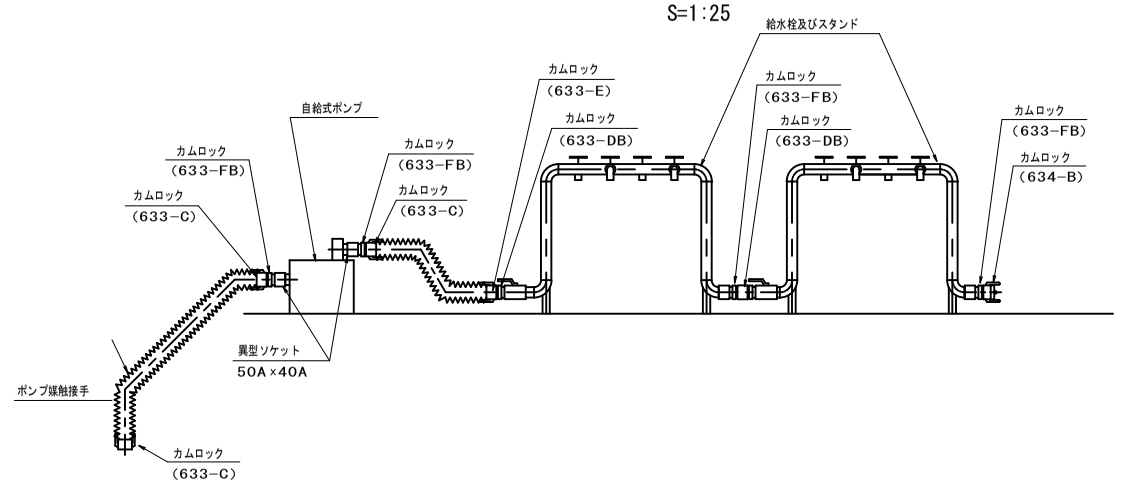

④ 手動ポンプ台

(L. 40×40×3にて製作)　S=1:25

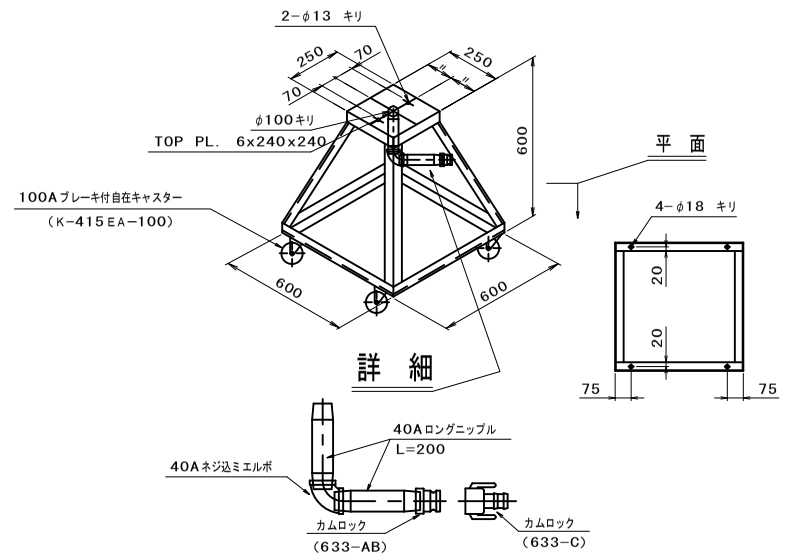

寸法表		25A	32A	40A	50A	65A	75A	80A	100A	125A	150A	200A
JIS 10K	D	125	135	140	155	175		185	210	250	280	330
	t	14	16	←	16	18		←	18	20	22	22
	P.C.D.	90	100	105	120	140		150	175	210	240	290
	N−h	4−19	←			4−19		8−19	8−19	8−23	8−23	12−23
上水 7.5K	D						211		238	263	290	342
	t						18		18	20	22	24
	P.C.D.						168		195	220	247	299
	N−h						4−19		4−19	6−19	6−19	8−19
スリーブ	D	48.6	55.0	63.5	76.3	101.6		114.3	139.8	165.2	190.7	244.5
	t	6.0	5.0	6.0	7.0	11.0		←			11.0	12.0
	L	50	←			→		50	90	←		90
エルボ	45L	15.8	19.7	23.7	31.6	39.5		47.3	63.1	78.9	94.7	126.3
	90L	38.1	47.6	57.2	76.2	95.3		114.3	152.4	190.5	228.6	304.8
	90S	25.4	31.8	38.1	50.8	63.5		76.2	101.6	127.0	152.4	203.2
レジューサ		100A×80A										
	D1	114.3										
	D2	89.1										
	H	101.6										

【参考図】
※この図面はＡ２サイズを原寸とする

工事名	平成３１年度工務防災補第１号 久居駅東口耐震性貯水槽設置工事		
施工箇所名	津市　久居新町　地内		
図面の種類	耐震性貯水槽　装備品詳細図		
縮　尺	図　示	図面番号	13/15
事業所名	津市水道局工務課		

設　計　図

横断面図

S=1：100

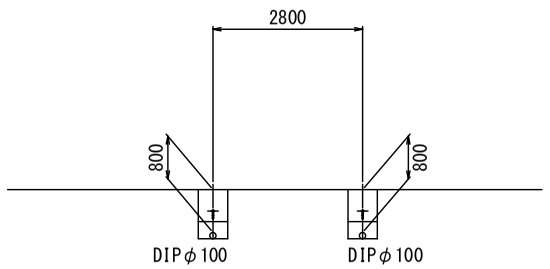

掘削及び埋戻工法図

S=1：20

GXφ100

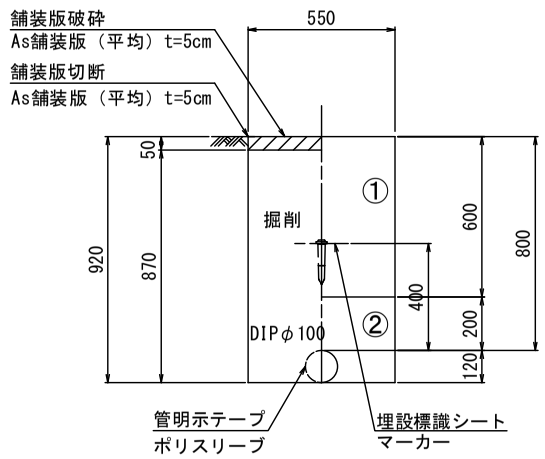

掘　　削	0.48
埋戻し(3)	0.33
埋戻し(4)	0.16
舗装版切断	2.0
舗装版破砕(2)	0.55

泥吐管

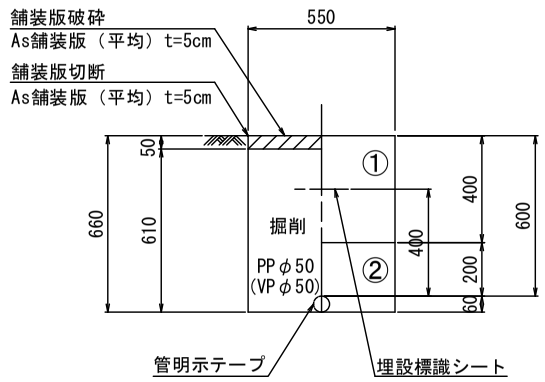

掘　　削	0.34
埋戻し(3)	0.22
埋戻し(4)	0.14
舗装版切断	2.0
舗装版破砕(2)	0.55

①・・・再生砕石（RC-40）

②・・・埋戻し用砂

※この図面はＡ２サイズを原寸とする

工 事 名	平成３１年度工務防災補第１号 久居駅東口耐震性貯水槽設置工事		
施工箇所名	津市　久居新町　地内		
図面の種類	横断面図 掘削及び埋戻工法図		
縮　　尺	図　示	図面番号	14/15
事業所名	津 市 水 道 局 工 務 課		

設　計　図

配管詳細図
S=1：200

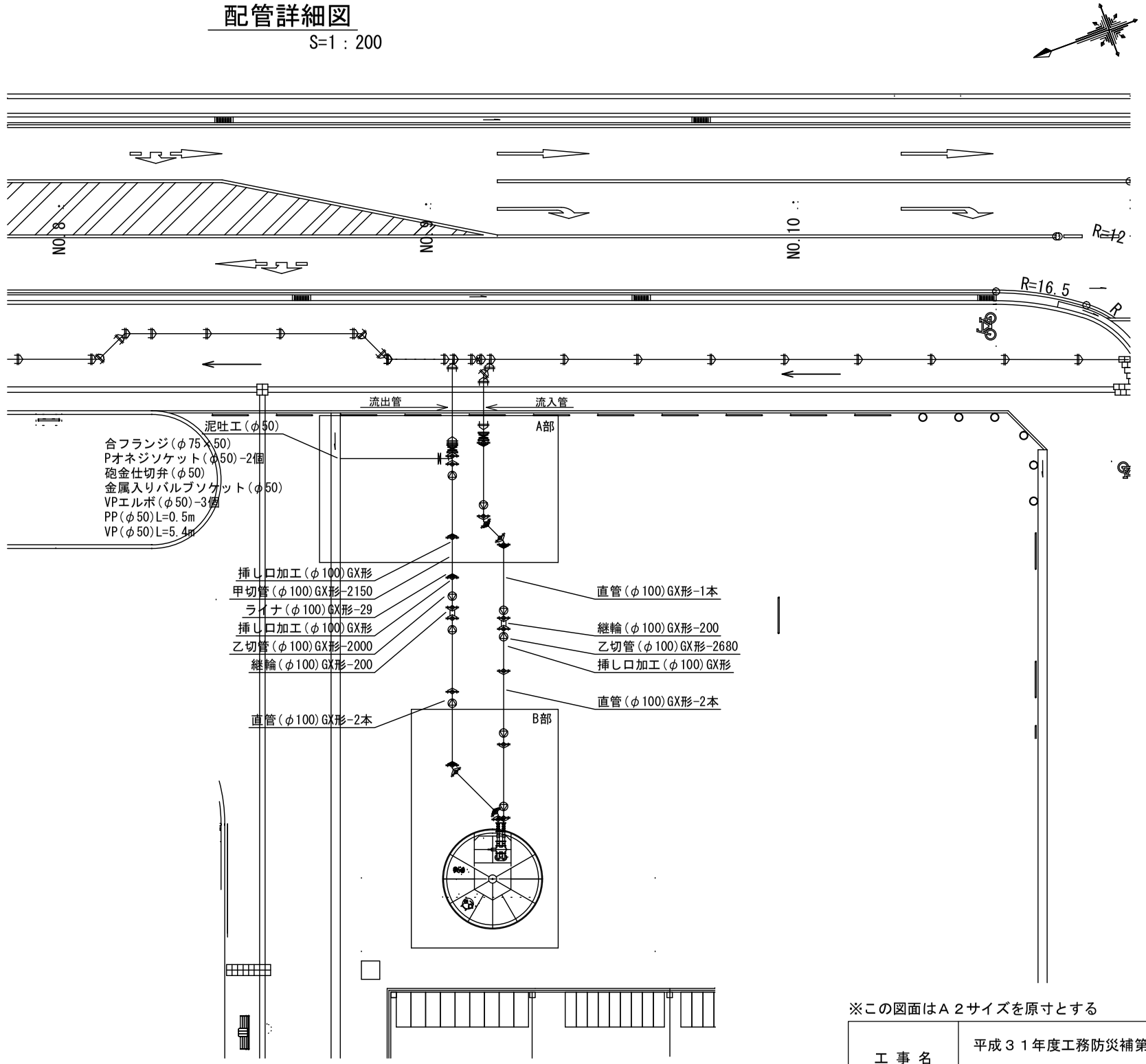

A部詳細図
S=1：100

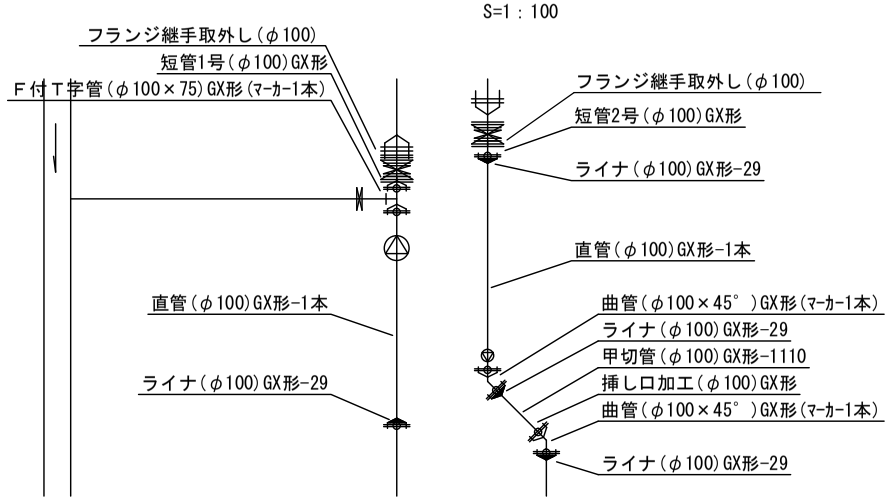

B部詳細図
S=1：100

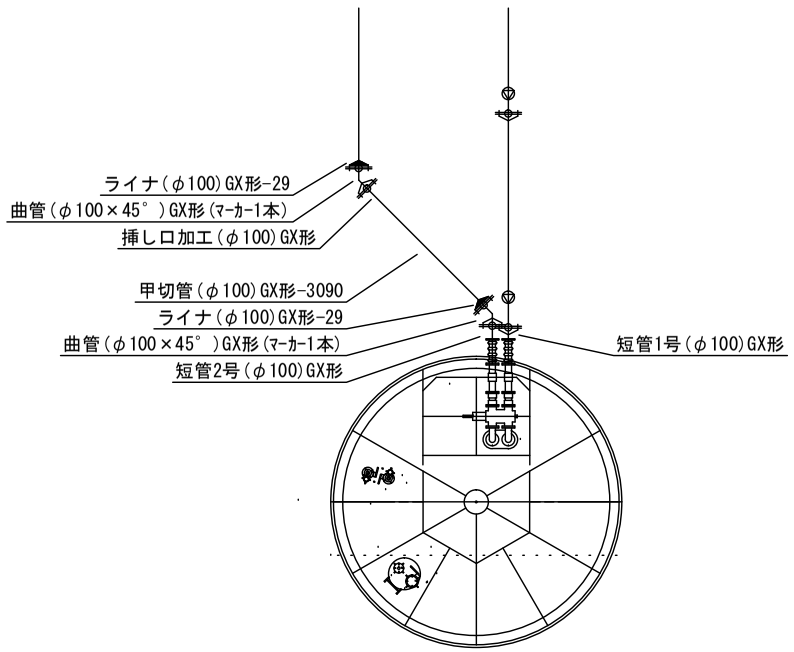

占用物件凡例

線　種	名　　称
――――――	水道管（新設）
―― ――― ――	既設水道管
――― ― ―――	計画下水道管
――― ―― ―――	既設ガス管
――― ―― ―――	既設雨水管
･･･････････	既設NTT

※この図面はＡ２サイズを原寸とする

工事名	平成３１年度工務防災補第１号 久居駅東口耐震性貯水槽設置工事		
施工箇所名	津市　久居新町　地内		
図面の種類	配管詳細図		
縮　尺	図　示	図面番号	15/15
事業所名	津市水道局工務課		