# 平　面　図

S＝1：500

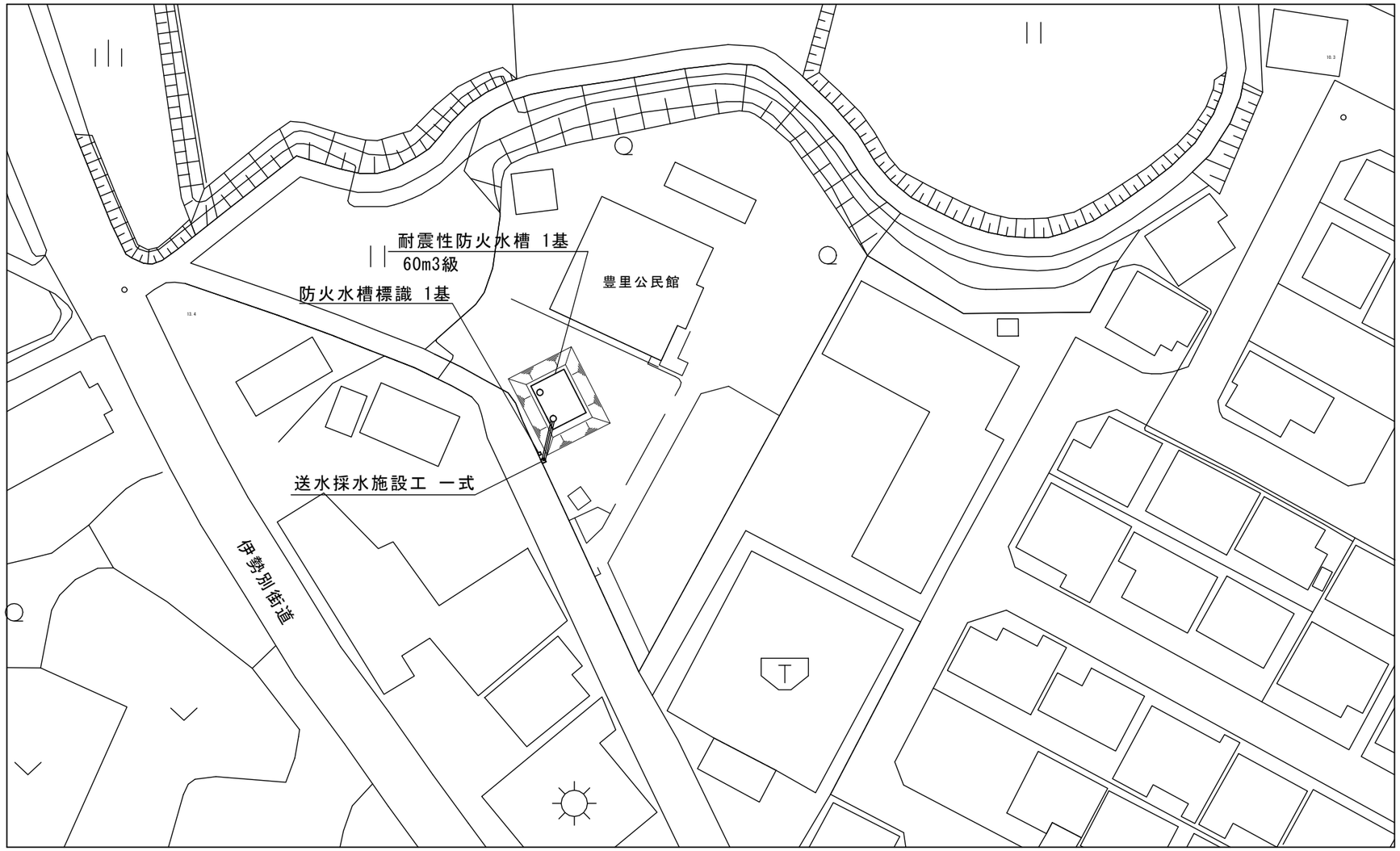


※この図面はA2サイズを原寸とする。

| | | | |
|---|---|---|---|
| 工　事　名 | 令和元年度　区画消総補第1号<br>大里睦合町地内耐震性<br>防火水槽(60m3級)設置工事 | | |
| 施工箇所名 | 津市　大里睦合町　地内 | | |
| 図　面　名 | 平面図 | | |
| 縮　　尺 | 図　示 | 図面番号 | 1／7 |
| 事業所名 | 津市都市計画部<br>津駅前北部土地区画整理事務所 | | |

# 土　工　図

## 平　面　図
S=1:100

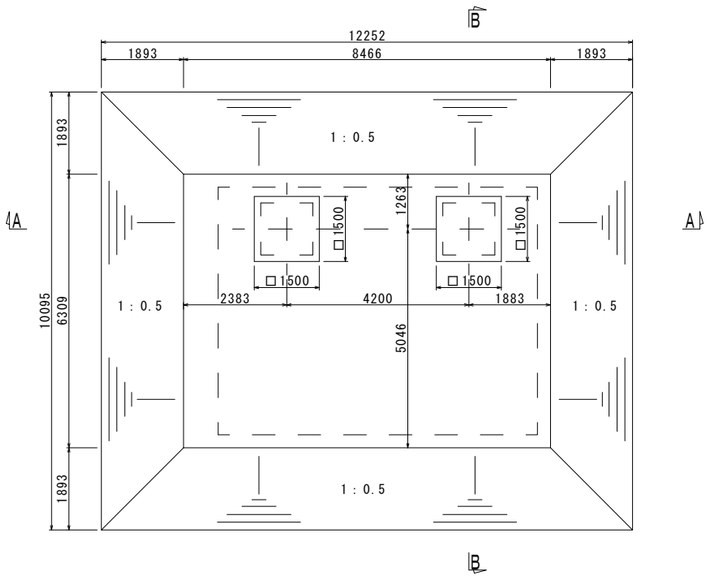


## Ｂ－Ｂ　断　面　図
S=1:50

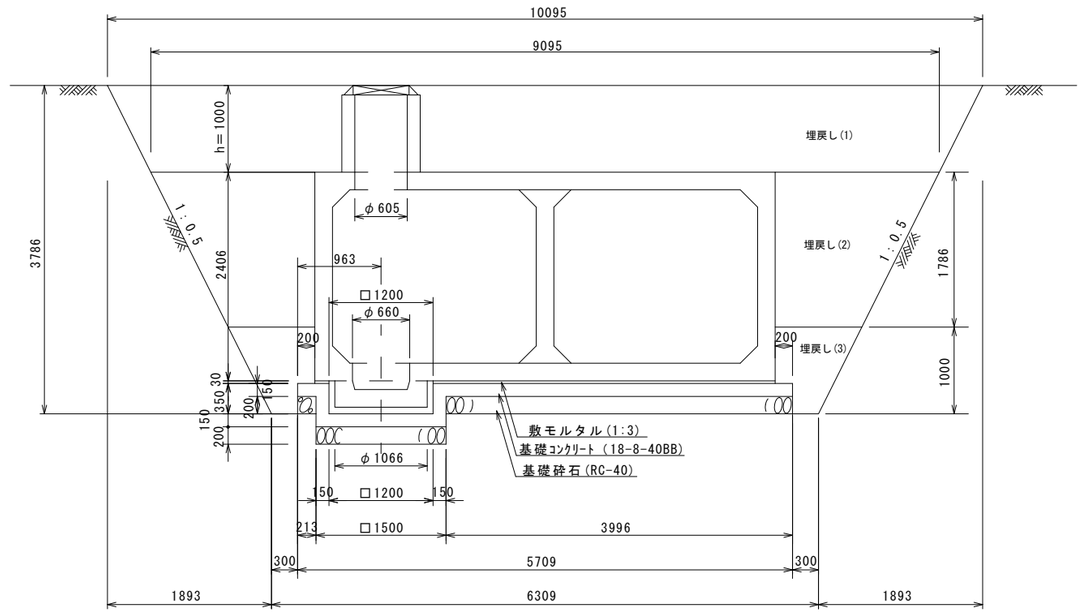


## Ａ－Ａ　断　面　図
S=1:50

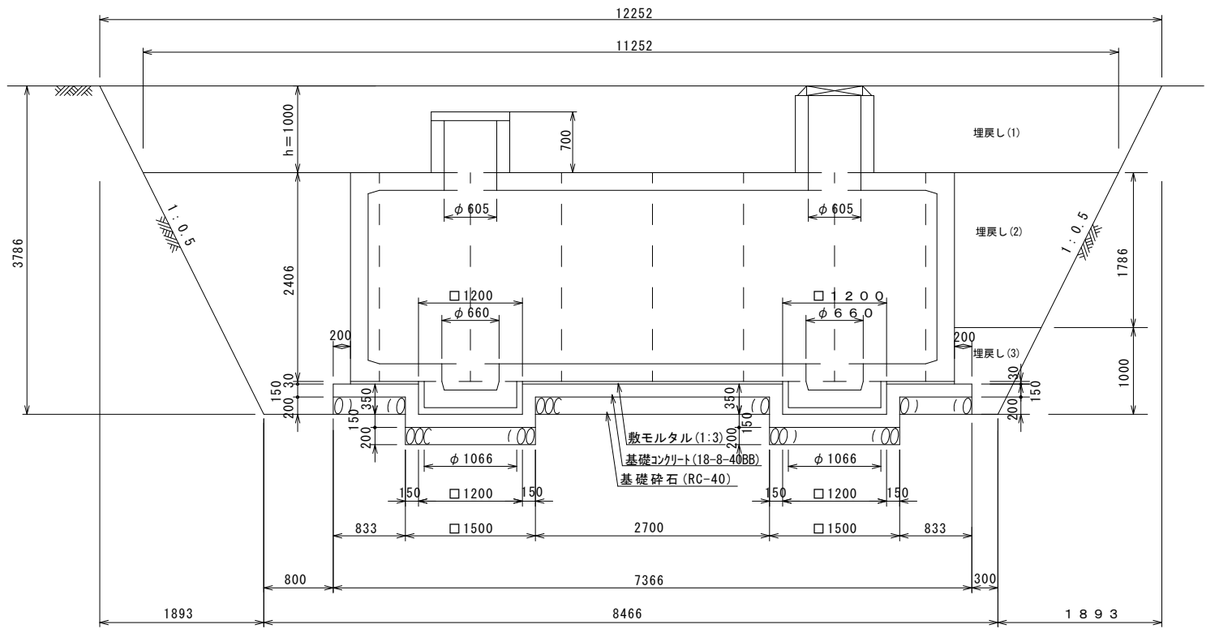


基礎工数量表　　（1基当り）

| 名　称 | 規　格 | 単位 | 数　量 |
|---|---|---|---|
| 敷きモルタル(1:3) | SUS300×450×4t | m3 | 1.0 |
| 基礎コンクリート | 18-8-40(BB) | m3 | 6.9 |
| 型枠 | | m2 | 7.3 |
| 基礎砕石 | RC-40 | m2 | 0.6 |

参　考

※この図面はA2サイズを原寸とする。

| | | | |
|---|---|---|---|
| 工　事　名 | 令和元年度　区画消総補第1号<br>大里睦合町地内耐震性<br>防火水槽(60m3級)設置工事 | | |
| 施工箇所名 | 津市　大里睦合町　地内 | | |
| 図　面　名 | 土工図 | | |
| 縮　　尺 | 図　示 | 図面番号 | 2／7 |
| 事業所名 | 津市都市計画部<br>津駅前北部土地区画整理事務所 | | |

# 構造図(1)

## A－A 断面図

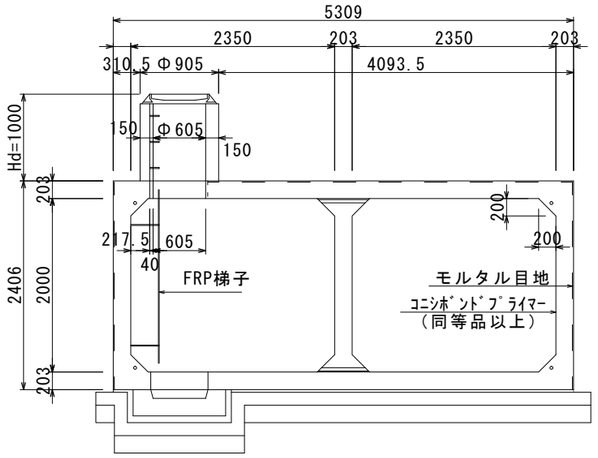


## B－B 断面図

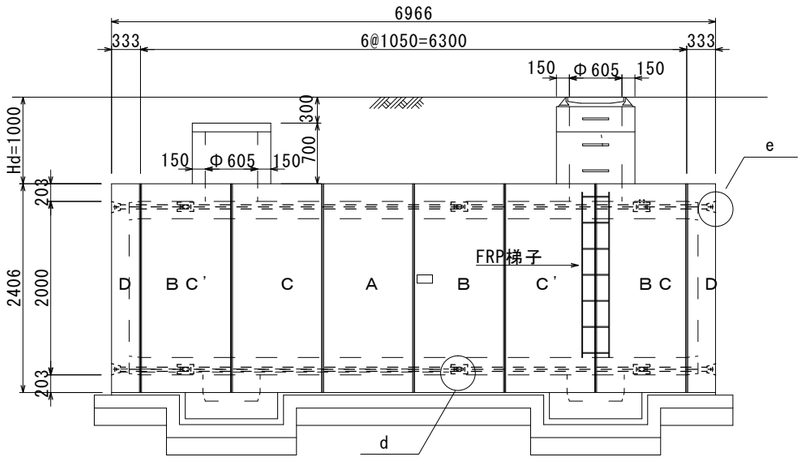


## C－C 断面図

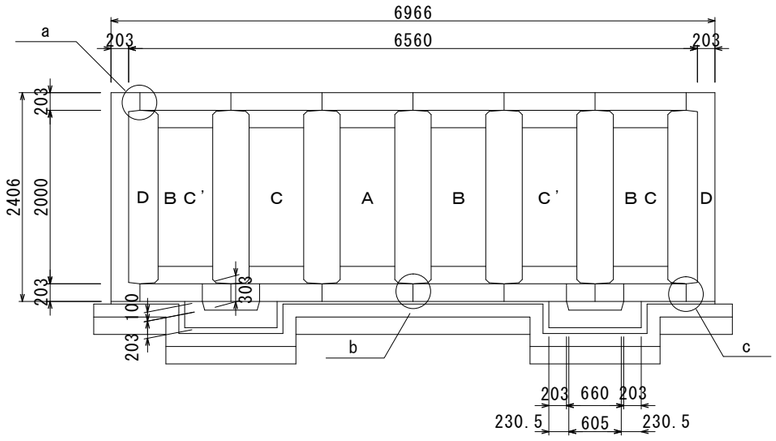


## 平　面　図

S=1:50

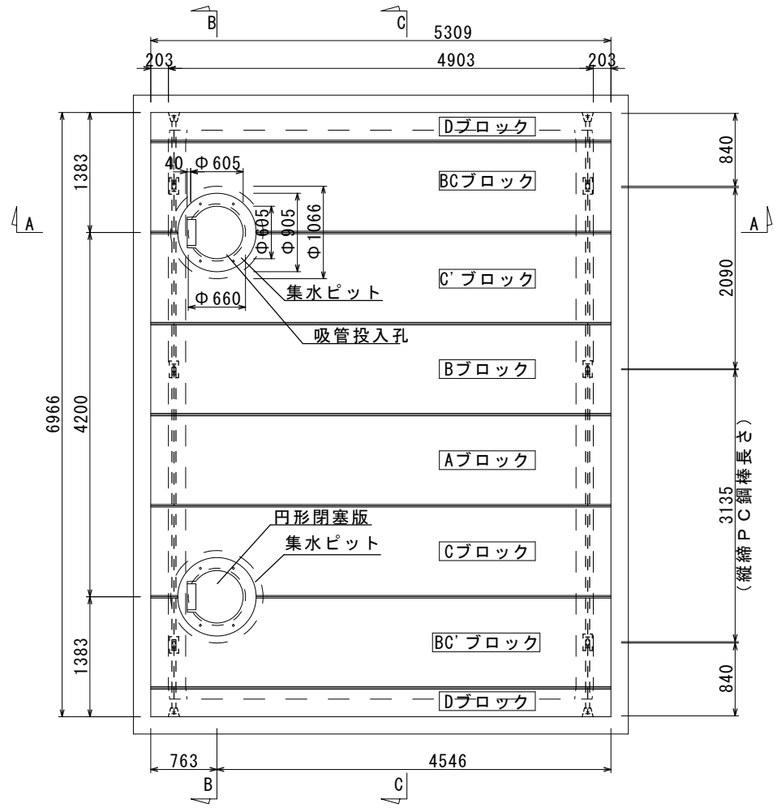


### a 部詳細図

S=1/6

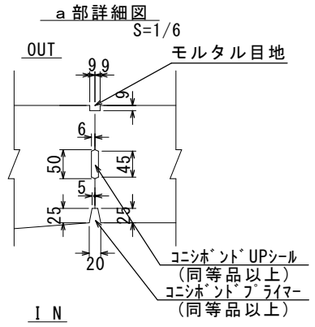


### b 部詳細図

S=1/6

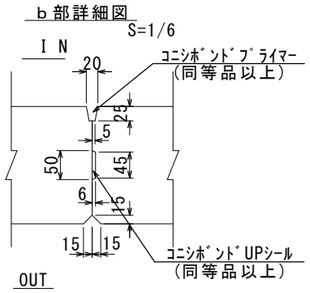


### c 部詳細図

S=1/6

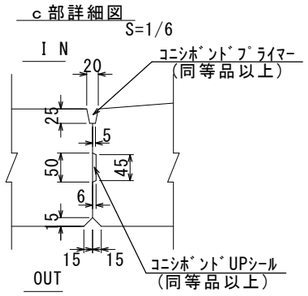


### d 部詳細図

S=1/6

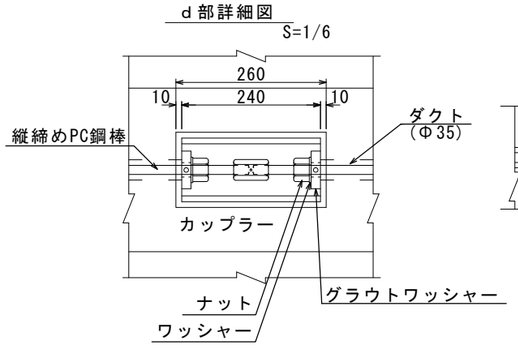


### e 部詳細図

S=1/6

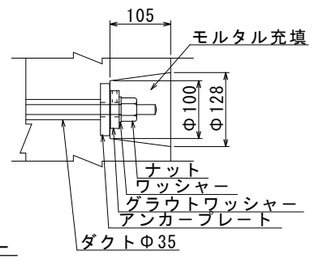


## 二次製品耐震性貯水槽（60m3）明細書

| 型式記号 | ASH492C－Ⅲ型P－1.5 | | |
|---|---|---|---|
| 容　量 | 60m3 | | |
| 設置場所 | Ⅲ型（道路用） | | |
| 荷　重 | T-25 | | |
| 土 被 り | Hd＝1.0m | | |
| 主 材 料 | 細　目 | 数 量 | 備 考 |
| A ﾌﾞﾛｯｸ | 2@2350×2000×1050 | 1個 | 切欠付 |
| B ﾌﾞﾛｯｸ | 2@2350×2000×1050 | 1個 | 切欠付 |
| C ﾌﾞﾛｯｸ | 2@2350×2000×1050 | 1個 | 人孔型 |
| C' ﾌﾞﾛｯｸ | 2@2350×2000×1050 | 1個 | 人孔型 |
| BC ﾌﾞﾛｯｸ | 2@2350×2000×1050 | 1個 | 切欠付人孔型 |
| BC'ﾌﾞﾛｯｸ | 2@2350×2000×1050 | 1個 | 切欠付人孔型 |
| D ﾌﾞﾛｯｸ | 4903×2000×333 | 2個 | 背面版 |
| 吸管投入ブロック | Φ605, H＝590 | 1個 | 足掛金具有 |
| 吸管投入ブロック | Φ605, H＝590 | 1個 | 足掛金具無 |
| 吸管投入ブロック | Φ605, H＝290 | 1個 | 足掛金具有 |
| 集水ピットブロック | Φ660, H＝303 | 2個 | |
| FRP梯子 | | 1個 | |
| ｺﾝｸﾘｰﾄ閉塞版 | Φ905×100 | 1個 | |
| 人孔鉄蓋及び受け枠 | Φ600 | 1組 | |
| 縦締PC鋼棒 | SBPR-930/1080-Φ17, L＝3135 4本 | 22.3kg | |
| 縦締PC鋼棒 | SBPR-930/1080-Φ17, L＝2090 4本 | 14.9kg | |
| 縦締PC鋼棒 | SBPR-930/1080-Φ17, L＝840 8本 | 12.0kg | |
| アンカープレート | 90×90×16 | 32枚 | 縦締用 |
| ナット | Φ17用 | 32個 | 縦締用 |
| ワッシャー | Φ17用 | 32枚 | 縦締用 |
| グラウトワッシャー | Φ17用 | 32個 | 縦締用 |
| カップラー | Φ17用 | 12個 | 縦締用 |
| パッキンゴム | 65×65×1 | 28枚 | |
| 集水ﾋﾟｯﾄ用ﾎﾞﾙﾄ | M20×200 | 8本 | |
| 集水ﾋﾟｯﾄ用ﾜｯｼｬｰ | M20用 | 8枚 | |
| 投入孔用ﾎﾞﾙﾄ | M16×1100 | 4本 | |
| 投入孔用ﾎﾞﾙﾄ | M16×800 | 4本 | |
| 集水ﾋﾟｯﾄ用ﾅｯﾄ | M16用 | 8個 | |
| 集水ﾋﾟｯﾄ用ﾜｯｼｬｰ | M16用 | 8枚 | |

※ 地耐力 Wt=69.58kN/㎡

※ 縦締PC鋼棒 Φ17　導入力　150KN

参　考

※この図面はA2サイズを原寸とする。

| | | | |
|---|---|---|---|
| 工　事　名 | 令和元年度　区画消総補第1号<br>大里睦合町地内耐震性<br>防火水槽(60m3級)設置工事 | | |
| 施工箇所名 | 津市　大里睦合町　地内 | | |
| 図　面　名 | 構造図（１） | | |
| 縮　　尺 | 図　示 | 図面番号 | ３／７ |
| 事 業 所 名 | 津市都市計画部<br>津駅前北部土地区画整理事務所 | | |

# 構造図(2)

## 基礎平面図
S=1/50

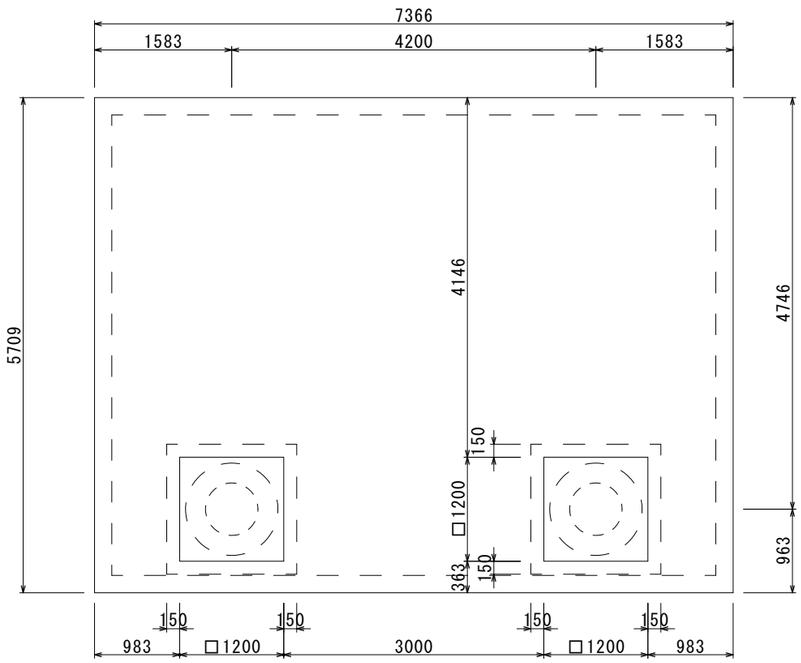


## 集水ピットブロック
S=1/25

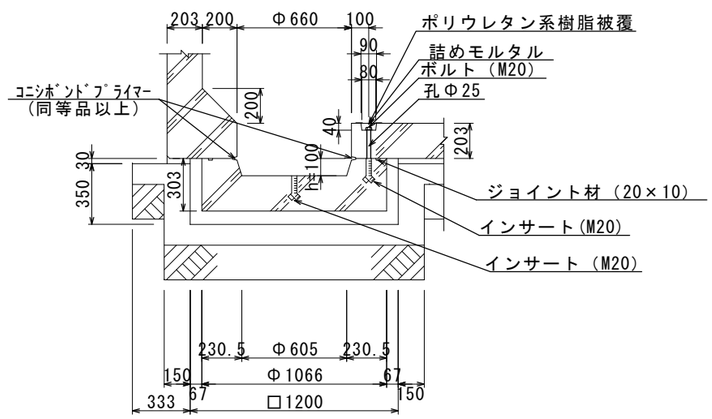


## 吸管投入孔(A)
S=1/25

### 平　面　図

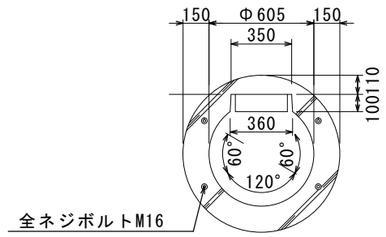


### 断　面　図

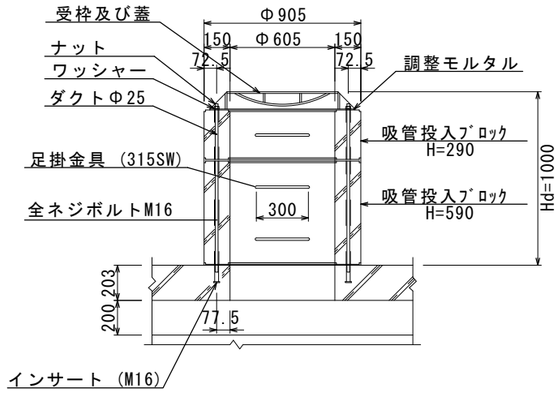


## 吸管投入孔(B)
S=1/25

### 平　面　図

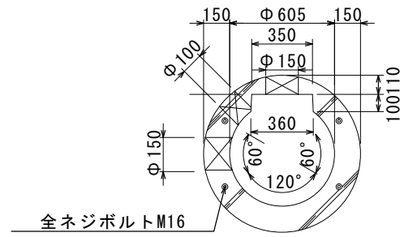


### 断　面　図

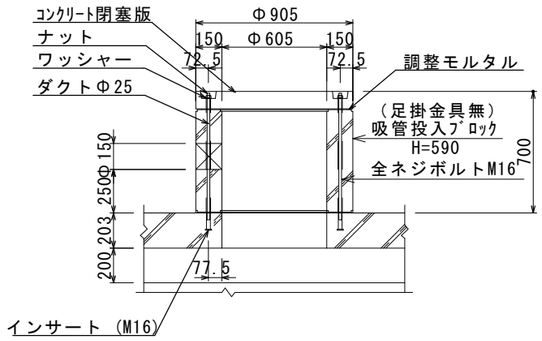


参　考

※この図面はA2サイズを原寸とする。

| | | | |
|---|---|---|---|
| 工　事　名 | 令和元年度　区画消総補第1号<br>大里睦合町地内耐震性<br>防火水槽(60m3級)設置工事 | | |
| 施工箇所名 | 津市　大里睦合町　地内 | | |
| 図　面　名 | 構造図（２） | | |
| 縮　　尺 | 図　示 | 図面番号 | ４／７ |
| 事業所名 | 津市都市計画部<br>津駅前北部土地区画整理事務所 | | |

# 防火水槽内配管図

S=1:20

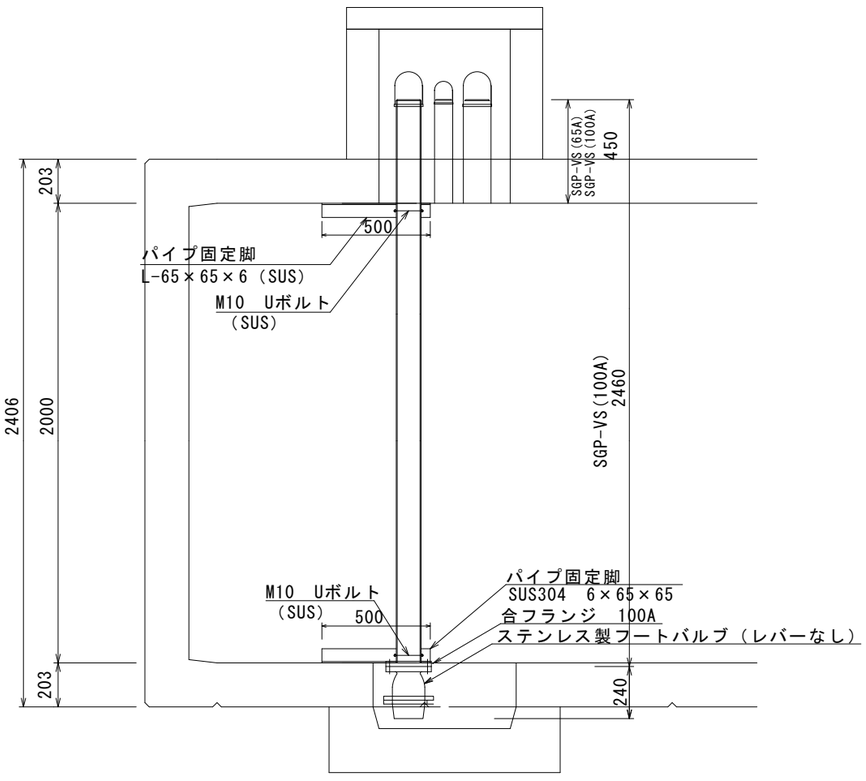


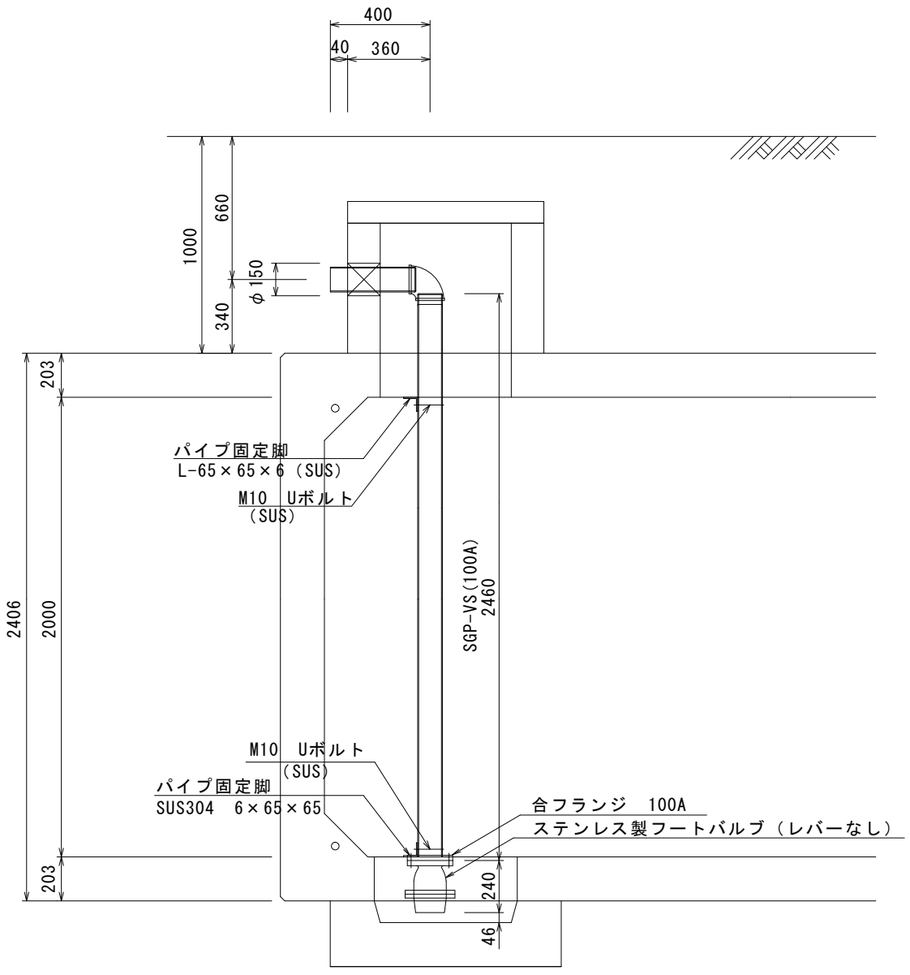


防火水槽内配管数量表　　1式当り

| 名　称 | 規　格 | 単位 | 数量 採水管 | 摘　要 |
|---|---|---|---|---|
| 消火用硬質塩化ビニル外面被覆鋼管 | SGP-VS 100A | m | 2.9 | |
| 消火用硬質塩化ビニル外面被覆鋼管 | SGP-VS 65A | m | 0.5 | |
| ねじ込み式可鍛鋳鉄製管継手 | 合フランジ(F) 100A | 個 | 1 | |
| ステンレス製フートバルブ（レバーなし） | 100用 フランジ型 SCS13 | 個 | 1 | |
| Uボルト・ナット | ステンレス製 φ100用 M10 | 組 | 2 | |
| パイプ固定脚 | SUS304 6×65×65 | kg | 6 | 参考重量 3.0kg/個 |
| アンカーボルト | | 本 | 4 | |

参　考

※この図面はA2サイズを原寸とする。

| | | | |
|---|---|---|---|
| 工　事　名 | 令和元年度　区画消総補第1号<br>大里睦合町地内耐震性<br>防火水槽(60m3級)設置工事 | | |
| 施工箇所名 | 津市　大里睦合町　地内 | | |
| 図　面　名 | 防火水槽内配管図 | | |
| 縮　　尺 | 図　示 | 図面番号 | 5／7 |
| 事業所名 | 津市都市計画部<br>津駅前北部土地区画整理事務所 | | |

# 送水採水通気管布設図

1:30

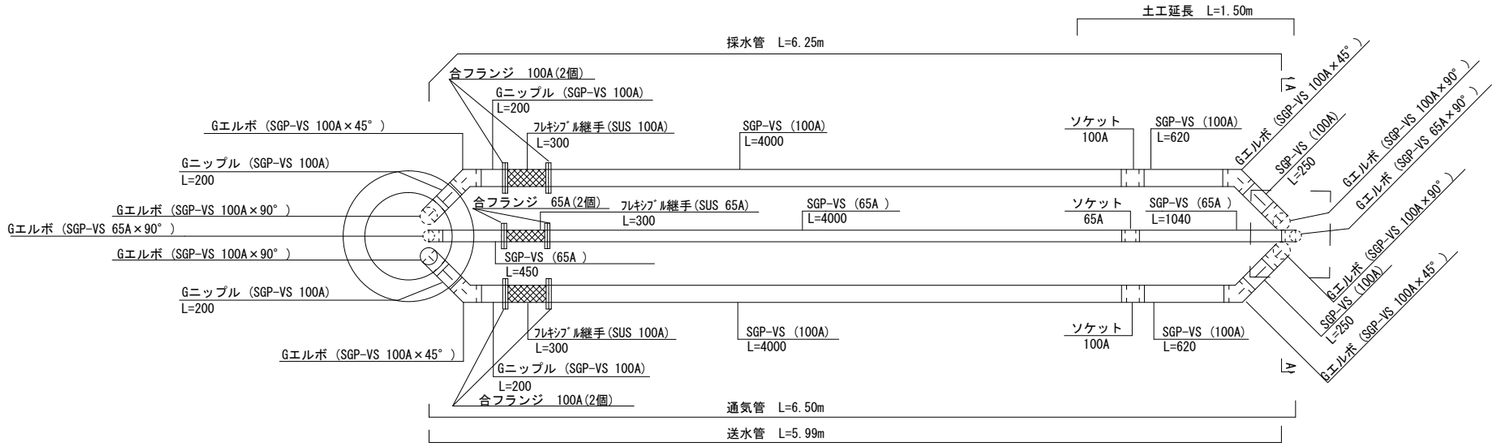


## A－A 断面

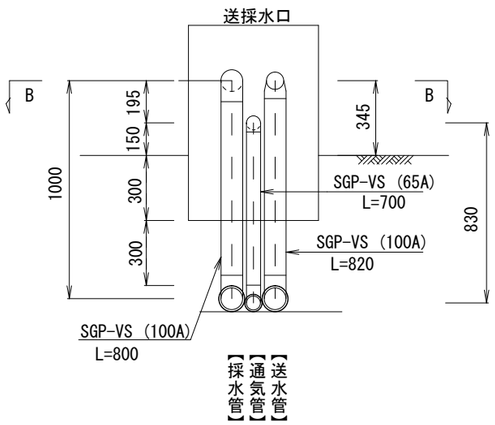


## B－B 断面

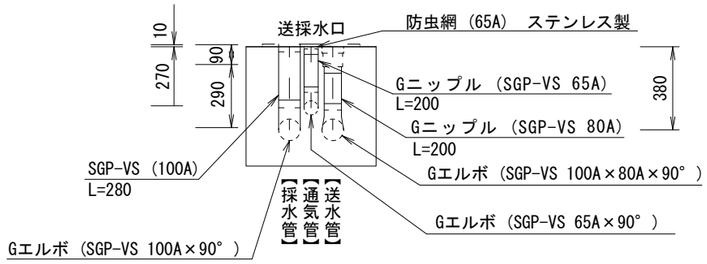


## 土 工 図

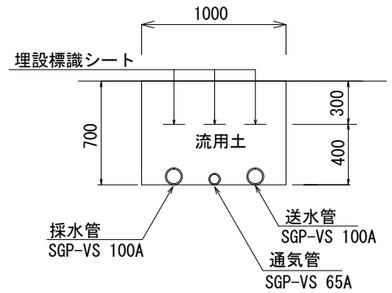


土工単位数量表 (1.0m当り)

| 名 称 | 単位 | 数 量 |
|---|---|---|
| 床掘り | m3 | 0.70 |
| 埋戻し | m3 | 0.67 |

※この図面はA2サイズを原寸とする。

| | | | |
|---|---|---|---|
| 工 事 名 | 令和元年度 区画消総補第1号<br>大里睦合町地内耐震性<br>防火水槽(60m3級)設置工事 | | |
| 施工箇所名 | 津市 大里睦合町 地内 | | |
| 図 面 名 | 送水採水通気管布設図 | | |
| 縮 尺 | 図 示 | 図面番号 | 6／7 |
| 事 業 所 名 | 津市都市計画部<br>津駅前北部土地区画整理事務所 | | |

# 工法図

S=1:20

## 防火水槽標識

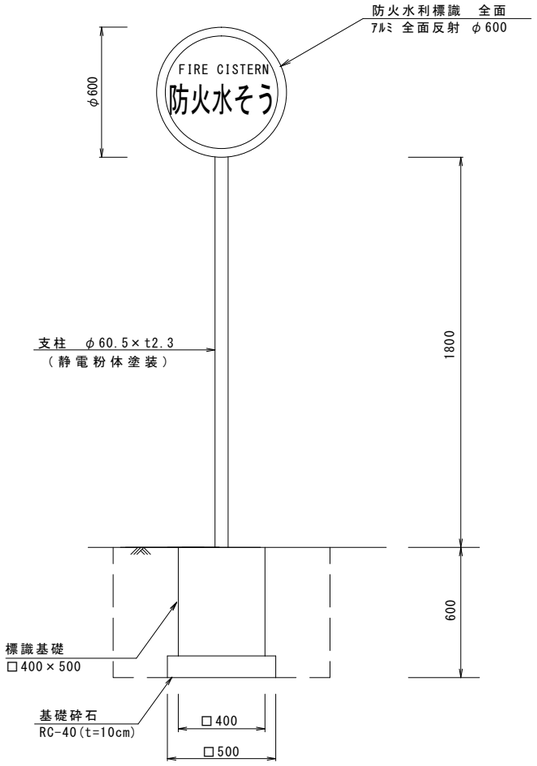


防火水槽標識数量表　（10基当り）

| 名　称 | 規　格 | 単位 | 数　量 | 摘　要 |
|---|---|---|---|---|
| 防火水利標識 | ｱﾙﾐ 全面反射φ600 | 枚 | 20.00 | |
| 取付金具(両面ﾊﾞﾝﾄﾞ) | φ60.5　ﾎﾞﾙﾄﾅｯﾄ共 | 組 | 10.00 | |
| 支柱 | φ60.5×t2.3 | 基 | 10.00 | 静電粉体塗装 |
| 基面整正 | | m2 | 2.50 | |

## 送水採水口

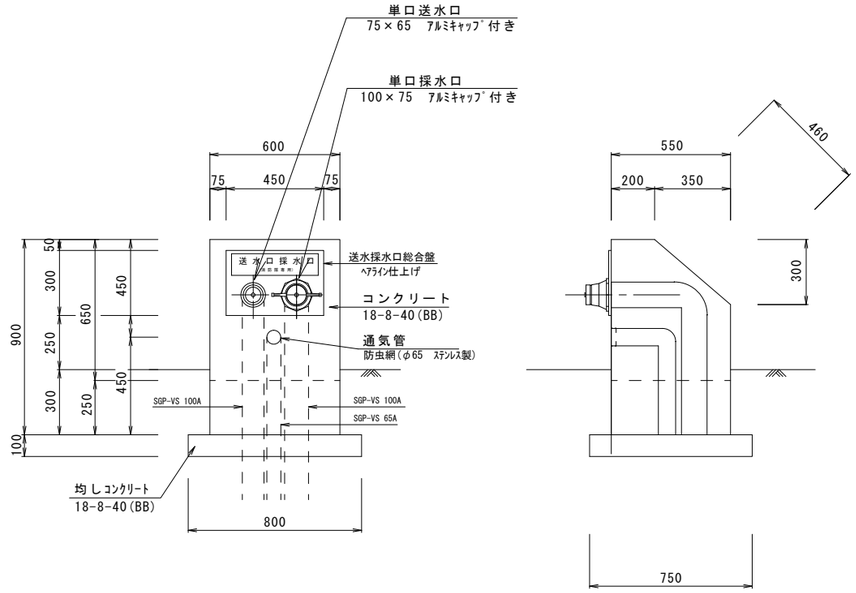


送水採水口数量表　（10基当り）

| 名　称 | 規　格 | 単位 | 数　量 | 摘　要 |
|---|---|---|---|---|
| 埋込型送水口採水口 | SUS 300×450×4t | 基 | 10.00 | |
| コンクリート | 18-8-40(BB) | m3 | 2.42 | |
| 型枠 | | m2 | 19.30 | |
| 均しｺﾝｸﾘｰﾄ | 18-8-40(BB) | m3 | 0.58 | |
| 型枠 | | m2 | 3.10 | |
| 塗装 | ｱｸﾘﾙﾘｼﾝ | m2 | 14.75 | ※同等品以上 |
| 基面整正 | | m2 | 6.00 | |

## マンホール蓋受枠詳細図

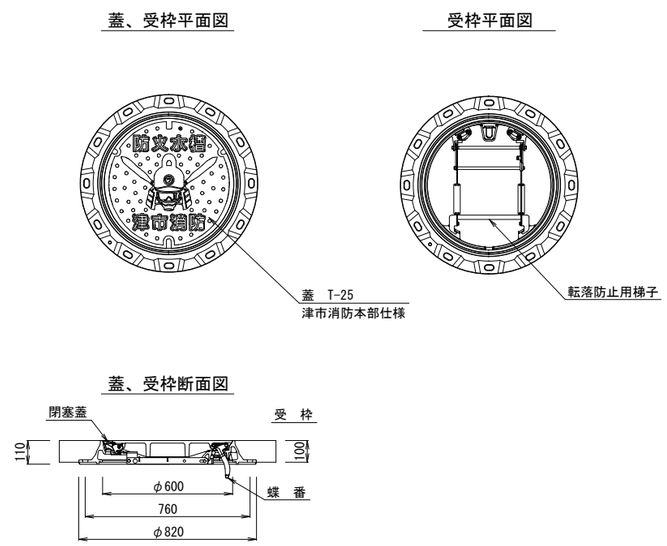


※この図面はA2サイズを原寸とする。

| | | | |
|---|---|---|---|
| 工　事　名 | 令和元年度　区画消総補第1号<br>大里睦合町地内耐震性<br>防火水槽(60m3級)設置工事 | | |
| 施工箇所名 | 津市　大里睦合町　地内 | | |
| 図　面　名 | 工法図 | | |
| 縮　　尺 | 図　示 | 図面番号 | 7／7 |
| 事業所名 | 津市都市計画部<br>津駅前北部土地区画整理事務所 | | |