平　面　図(1/2)

【津港跡部線】

2-29号箇所
灯具撤去 N=1基
照明灯(14-1) N=1基

2-34号箇所
灯具撤去 N=1基
照明灯(14-1) N=1基

2-37号箇所
灯具撤去 N=1基
照明灯(14-1) N=1基

2-28号箇所
灯具撤去 N=1基
照明灯(14-1) N=1基

2-31号箇所
灯具撤去 N=1基
照明灯(14-1) N=1基

2-33号箇所
灯具撤去 N=1基
照明灯(14-1) N=1基

2-36号箇所
灯具撤去 N=1基
照明灯(14-1) N=1基

2-27号箇所
灯具撤去 N=1基
照明灯(14-1) N=1基

2-30号箇所
灯具撤去 N=1基
照明灯(14-1) N=1基

2-32号箇所
灯具撤去 N=1基
照明灯(14-1) N=1基

2-35号箇所
灯具撤去 N=1基
照明灯(14-1) N=1基

2-38号箇所
灯具撤去 N=1基
照明灯(14-1) N=1基

2-2号箇所
ランプ取替　N=1基

2-4号箇所
ランプ取替　N=1基

2-6号箇所
ランプ取替　N=1基

2-8号箇所
ランプ取替　N=1基

2-10号箇所
ランプ取替　N=1基

2-12号箇所
ランプ取替　N=1基

2-1号箇所
ランプ取替　N=1基

2-3号箇所
ランプ取替　N=1基

2-5号箇所
ランプ取替　N=1基

2-7号箇所
ランプ取替　N=1基

2-9号箇所
ランプ取替　N=1基

2-11号箇所
ランプ取替　N=1基

2-13号箇所
ランプ取替　N=1基

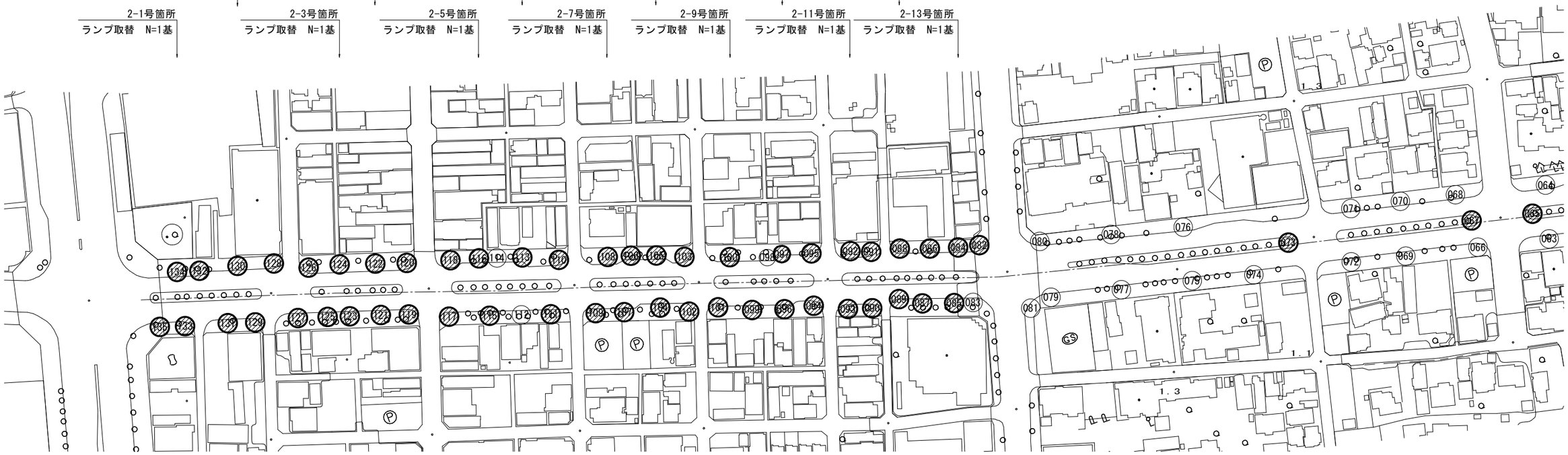

2-14号箇所
ランプ取替　N=1基

2-16号箇所
ランプ取替　N=1基

2-18号箇所
ランプ取替　N=1基

2-20号箇所
ランプ取替　N=1基

2-22号箇所
ランプ取替　N=1基

2-24号箇所
ランプ取替　N=1基

2-26号箇所
ランプ取替　N=1基

2-51号箇所
照明灯撤去 N=1基
照明柱(1) N=1基
照明灯基礎(1) N=1基

2-52号箇所
照明灯撤去 N=1基
照明柱(2) N=1基
照明灯基礎(2) N=1基

2-15号箇所
ランプ取替　N=1基

2-17号箇所
ランプ取替　N=1基

2-19号箇所
ランプ取替　N=1基

2-21号箇所
ランプ取替　N=1基

2-23号箇所
ランプ取替　N=1基

2-25号箇所
ランプ取替　N=1基

2-39号箇所
灯具撤去 N=1基
照明灯(14-1) N=1基

2-41号箇所
灯具撤去 N=1基
照明灯(14-1) N=1基

2-43号箇所
灯具撤去 N=1基
照明灯(14-1) N=1基

2-45号箇所
灯具撤去 N=1基
照明灯(14-1) N=1基

2-47号箇所
灯具撤去 N=1基
照明灯(14-1) N=1基

2-50号箇所
灯具撤去 N=1基
照明灯(14-1) N=1基

2-40号箇所
灯具撤去 N=1基
照明灯(14-1) N=1基

2-44号箇所
灯具撤去 N=1基
照明灯(14-1) N=1基

2-48号箇所
灯具撤去 N=1基
照明灯(14-1) N=1基

2-42号箇所
灯具撤去 N=1基
照明灯(14-1) N=1基

2-46号箇所
灯具撤去 N=1基
照明灯(14-1) N=1基

2-49号箇所
灯具撤去 N=1基
照明灯(14-1) N=1基

(津港跡部線)
※　この図面はA1サイズを原寸とする。

工　事　名	令和元年度北道維補第3号 津港跡部線及び栗真海浜線 道路照明灯修繕工事		
施工箇所名	津市東丸之内ほか４町地内		
図面の種類	平面図(1/2)		
縮　　尺	1:1000	図面番号	1／15
事 業 所 名	津市建設部津北工事事務所		

平　面　図(2/2)

【津港跡部線】

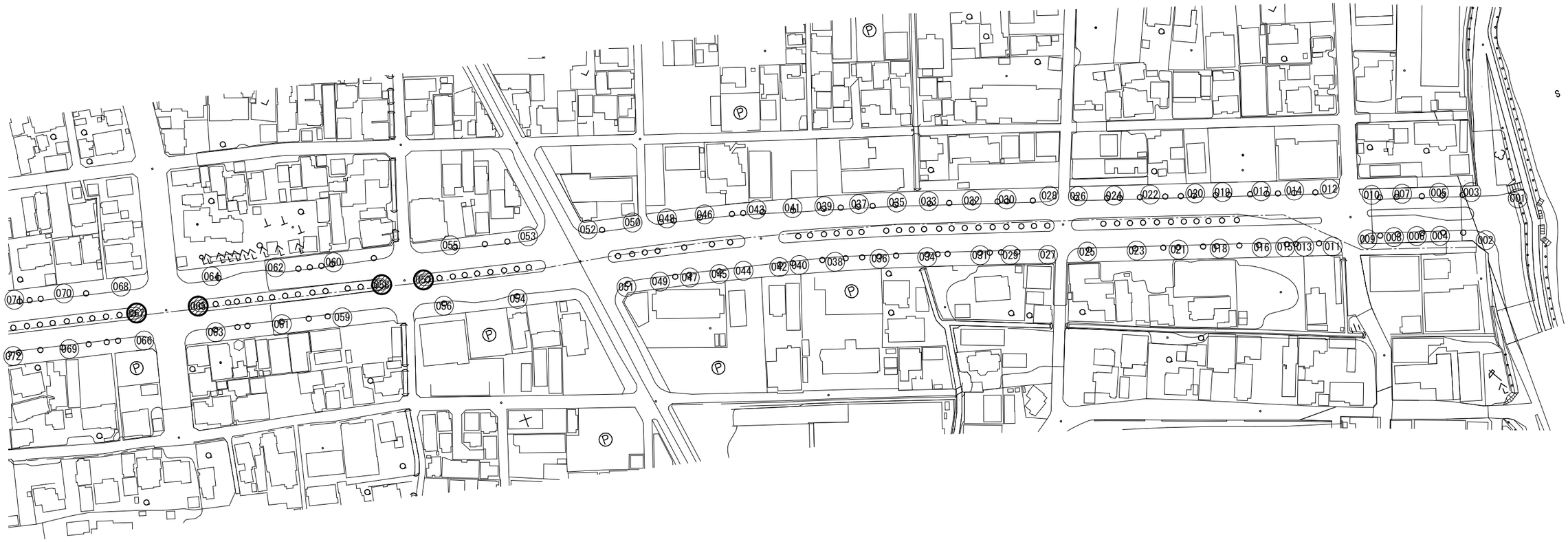

2-53号箇所
照明灯撤去 N=1基
照明柱(3) N=1基
照明灯基礎(3) N=1基

2-54号箇所
照明灯撤去 N=1基
照明柱(3) N=1基
照明灯基礎(3) N=1基

2-55号箇所
照明灯撤去 N=1基
照明柱(2) N=1基
照明灯基礎(2) N=1基

(津港跡部線)
※　この図面はA1サイズを原寸とする。

工　事　名	令和元年度北道維補第3号 津港跡部線及び栗真海浜線 道路照明灯修繕工事		
施工箇所名	津市東丸之内ほか４町地内		
図面の種類	平面図(2/2)		
縮　　尺	1:1000	図面番号	2 ／15
事 業 所 名	津市建設部津北工事事務所		

津港跡部線 道路照明灯詳細図(1/3)

S=1:50

2-51号箇所

照明柱(1)
照明柱基礎(1)

側面図

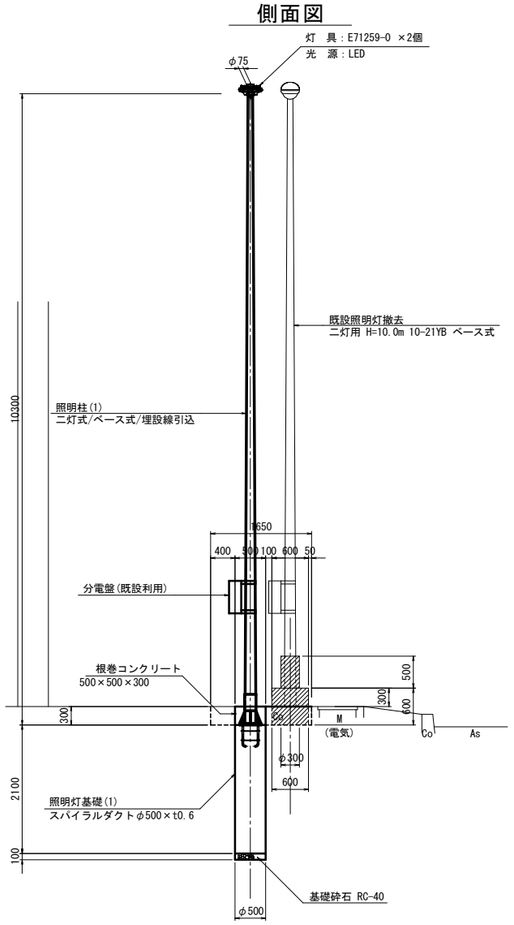

正面図

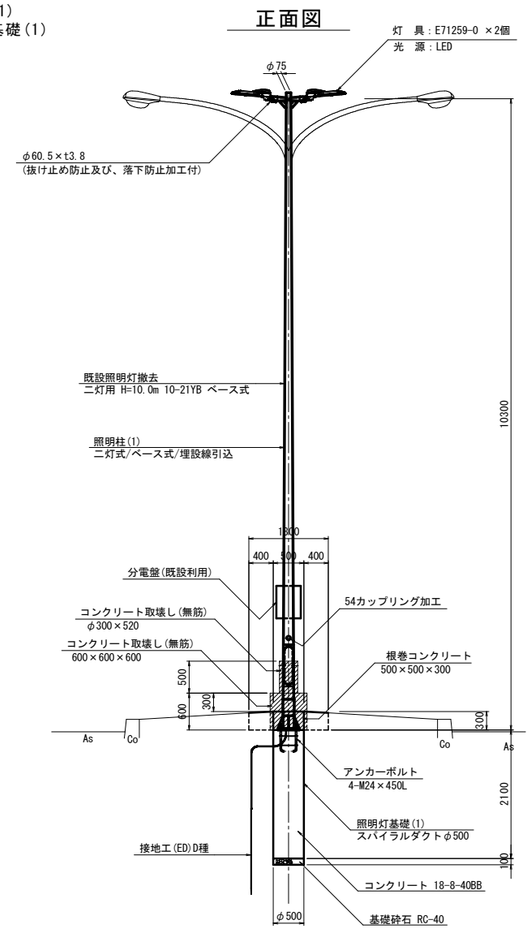

平面図

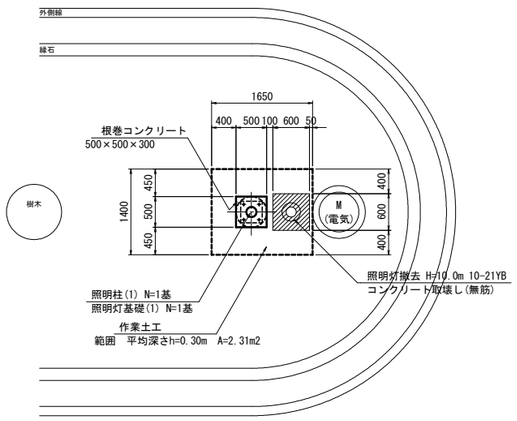

2-52号箇所

照明柱(2)
照明柱基礎(2)

側面図

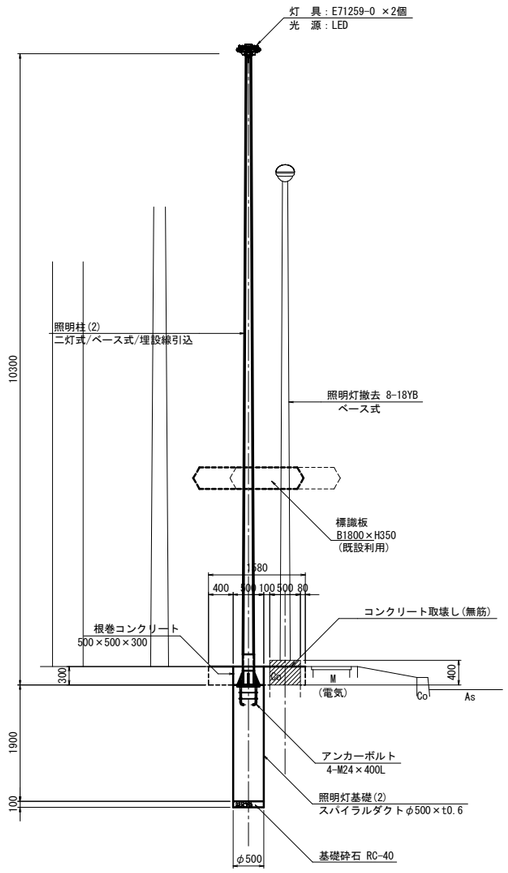

正面図

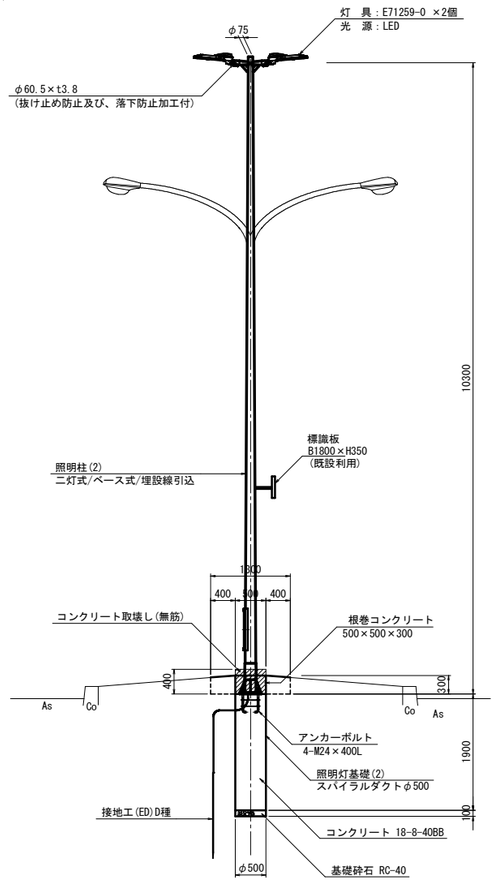

平面図

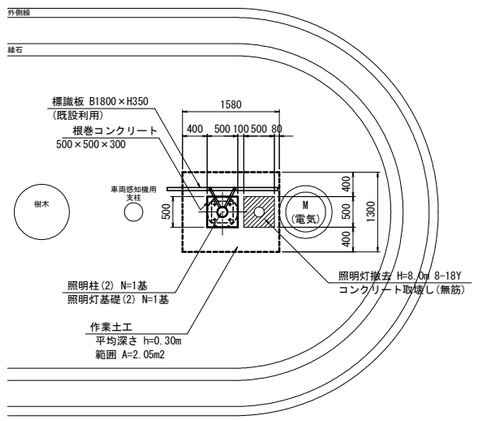

※施工にあたり事前に各埋設物及び架空線等管理者に
連絡をして埋設の有無,位置,深さ,施工方法等に
ついて確認・協議を行うこととする。

(津港跡部線)
※ この図面はA1サイズを原寸とする。

工 事 名	令和元年度北道維補第3号 津港跡部線及び栗真海浜線 道路照明灯修繕工事		
施工箇所名	津市東丸之内ほか４町地内		
図面の種類	道路照明灯詳細図(1/3)		
縮 尺	1:50	図面番号	3 ／15
事 業 所 名	津市建設部津北工事事務所		

津港跡部線 道路照明灯詳細図(2/3)

S=1:50

2-53号箇所

照明柱(3)
照明柱基礎(3)

側面図

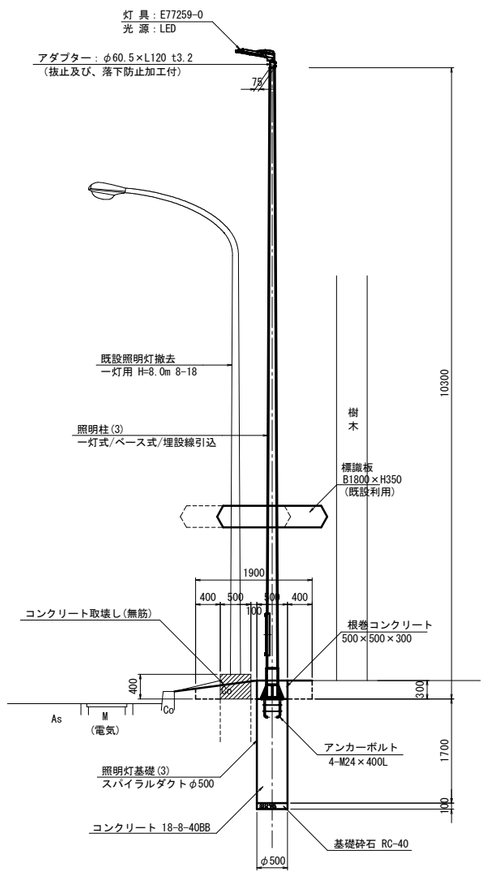

正面図

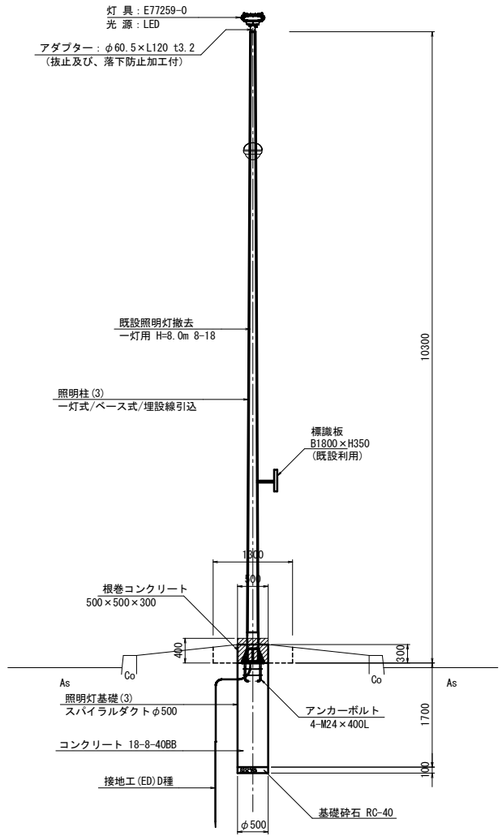

平面図

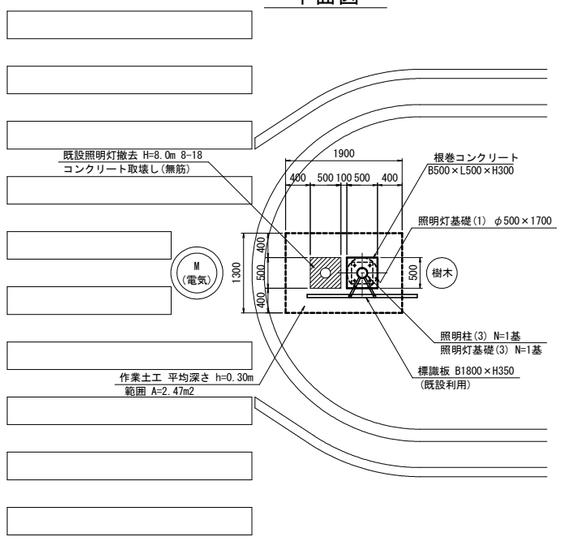

2-54号箇所

照明柱(3)
照明柱基礎(3)

側面図

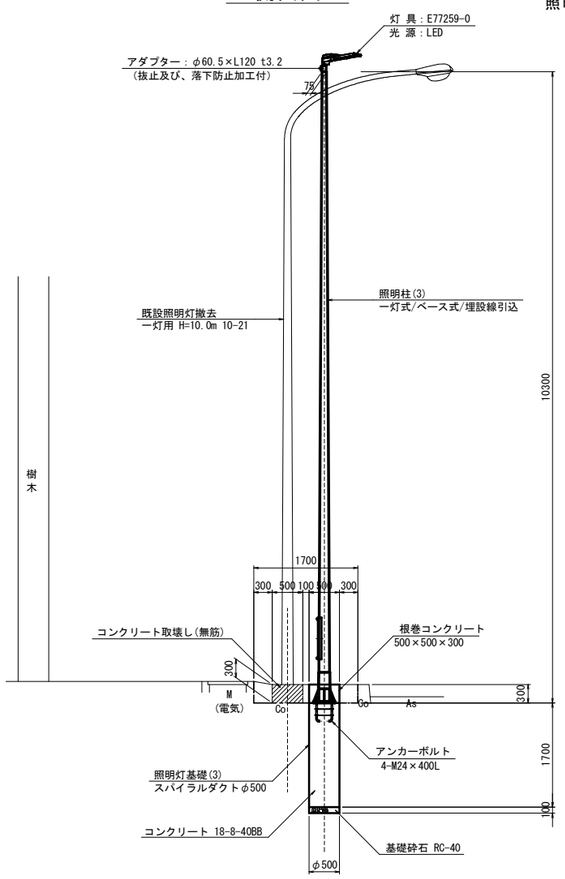

正面図

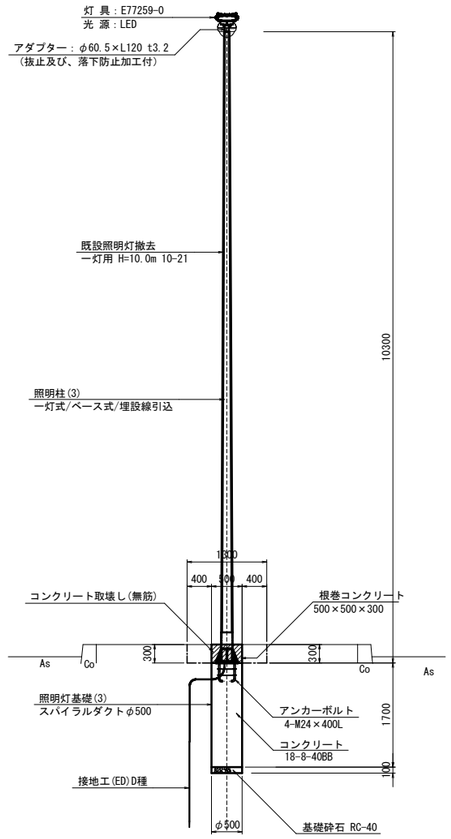

平面図

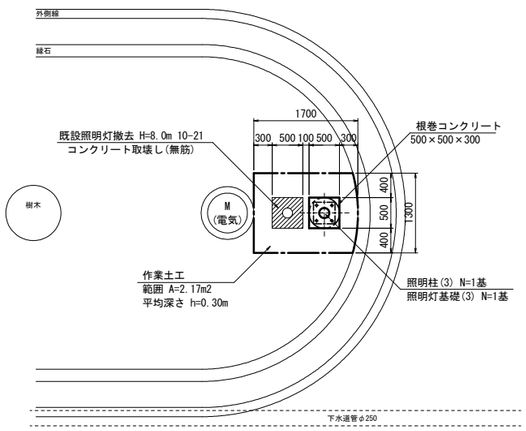

※施工にあたり事前に各埋設物及び架空線等管理者に連絡をして埋設の有無，位置，深さ，施工方法等について確認・協議を行うこととする。

(津港跡部線)
※ この図面はA1サイズを原寸とする。

工 事 名	令和元年度北道維補第3号 津港跡部線及び栗真海浜線 道路照明灯修繕工事		
施工箇所名	津市東丸之内ほか４町地内		
図面の種類	道路照明灯詳細図(2/3)		
縮 尺	1:50	図面番号	4 ／15
事 業 所 名	津市建設部津北工事事務所		

津港跡部線 道路照明灯詳細図(3/3)

S=1:50

2-55号箇所

照明柱(2)
照明柱基礎(2)

側面図

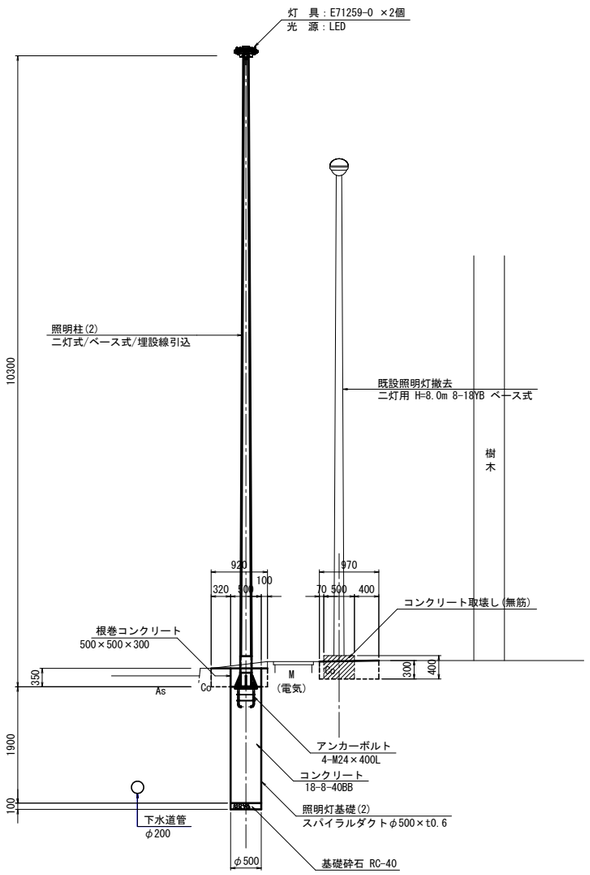

正面図

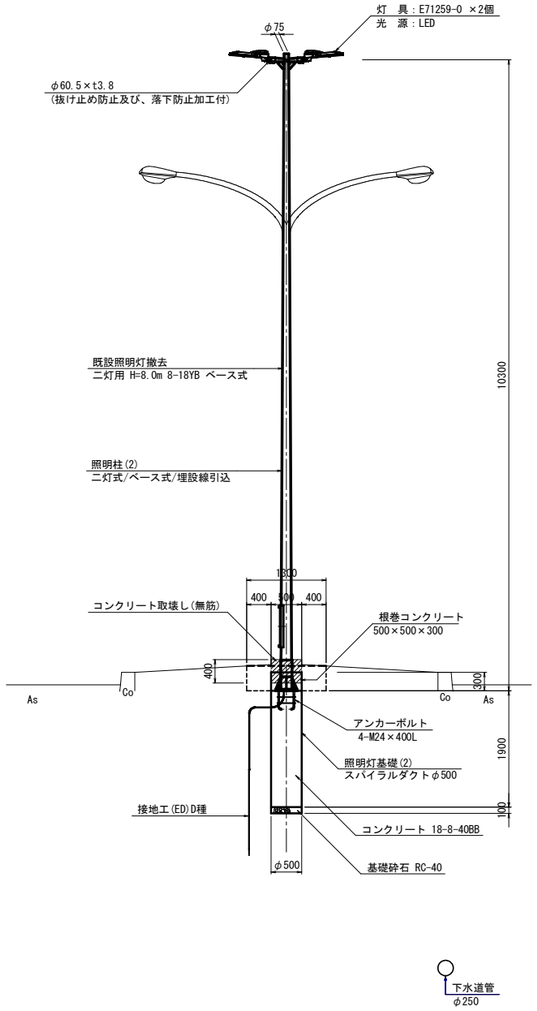

平面図

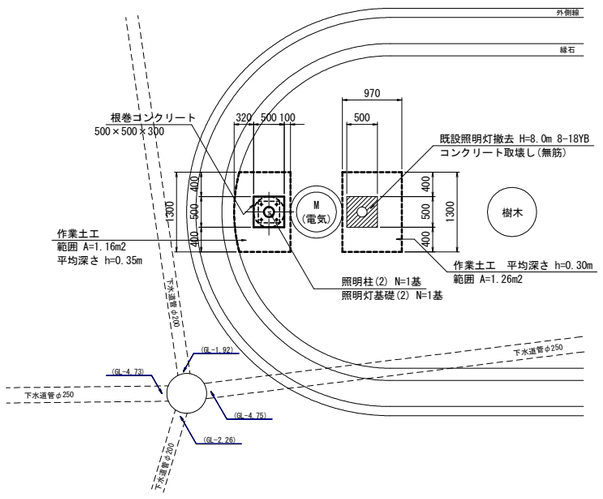

※施工にあたり事前に各埋設物及び架空線等管理者に連絡をして埋設の有無，位置，深さ，施工方法等について確認・協議を行うこととする。

(津港跡部線)
※　この図面はA1サイズを原寸とする。

工　事　名	令和元年度北道維補第3号 津港跡部線及び栗真海浜線 道路照明灯修繕工事		
施工箇所名	津市東丸之内ほか４町地内		
図面の種類	道路照明灯詳細図(3/3)		
縮　　尺	1:50	図面番号	5 ／15
事 業 所 名	津市建設部津北工事事務所		

平　面　図(1/2)

【栗真海浜線】

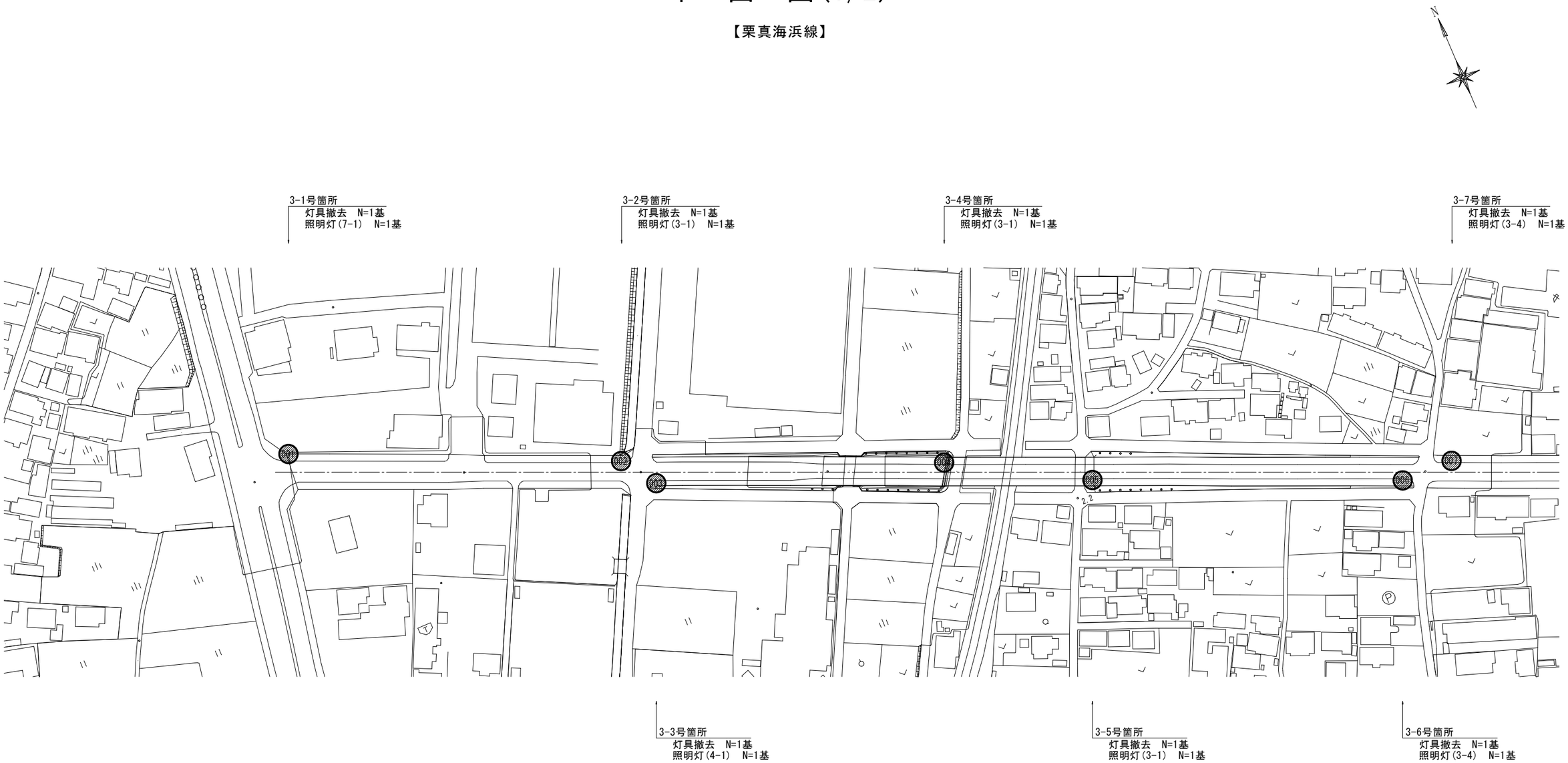

(栗真海浜線)
※　この図面はA1サイズを原寸とする。

工　事　名	令和元年度北道維補第3号 津港跡部線及び栗真海浜線 道路照明灯修繕工事		
施工箇所名	津市東丸之内ほか４町地内		
図面の種類	平面図(1/2)		
縮　　尺	1:1000	図面番号	6 ／15
事 業 所 名	津市建設部津北工事事務所		

平　面　図(2/2)

【栗真海浜線】

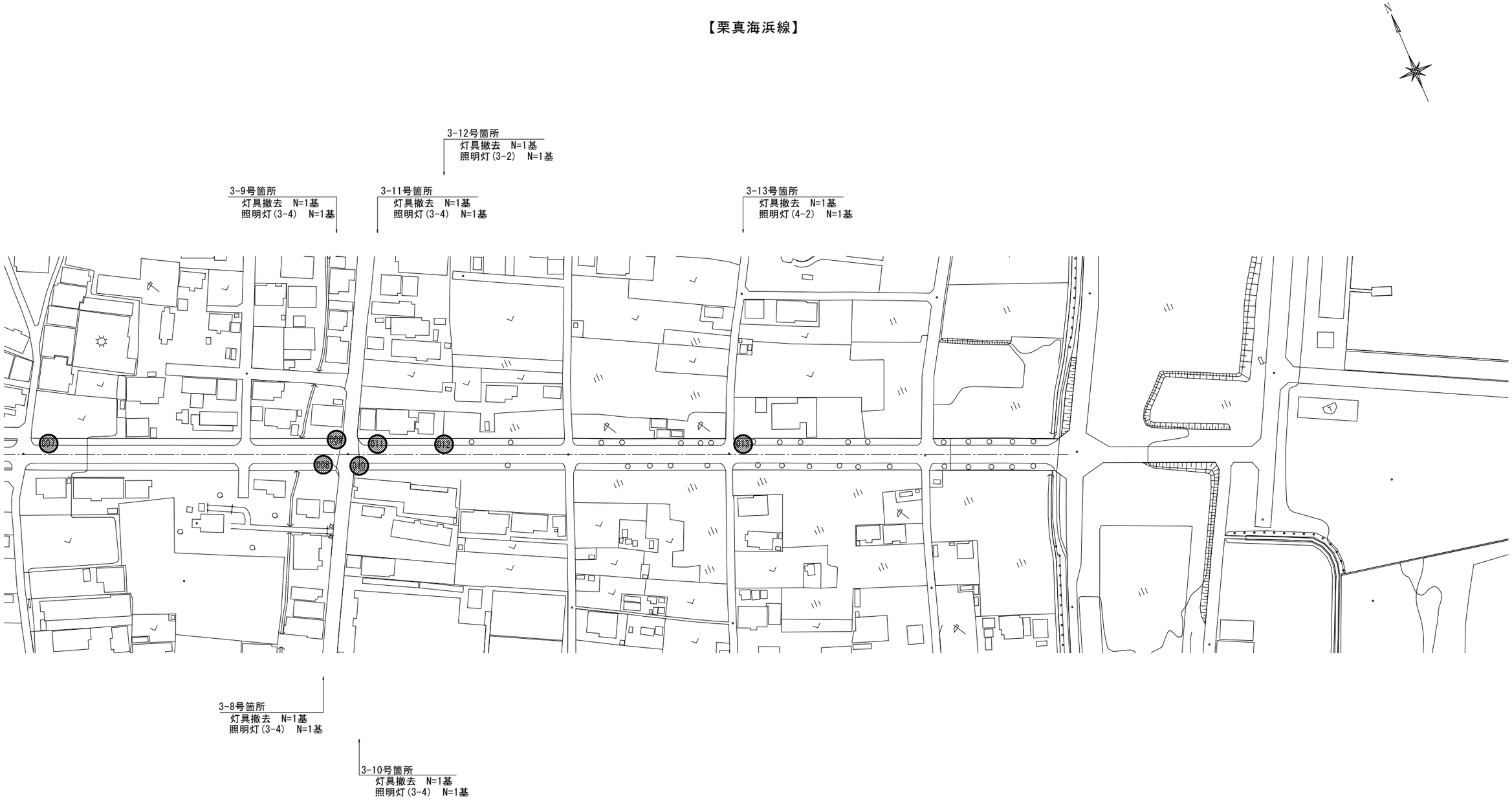

(栗真海浜線)
※　この図面はA1サイズを原寸とする。

工　事　名	令和元年度北道維補第3号 津港跡部線及び栗真海浜線 道路照明灯修繕工事		
施工箇所名	津市東丸之内ほか４町地内		
図面の種類	平面図(2/2)		
縮　　尺	1:1000	図面番号	7／15
事 業 所 名	津市建設部津北工事事務所		

工法図

照明灯基礎(1)詳細図

S=1:20

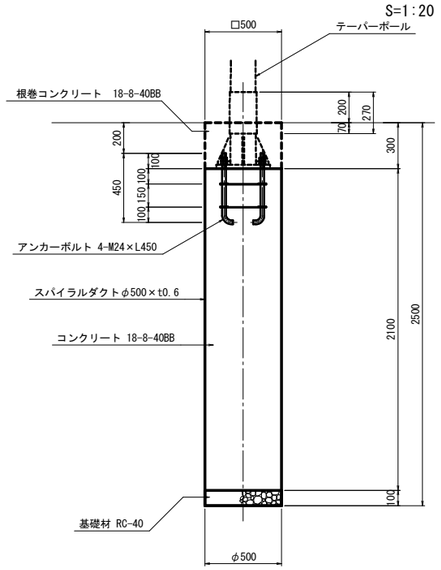

照明灯基礎(1) 数量表　　10基当り

名　称	規　格	単位	数　量	備　考
床掘り	アースオーガー	m3	4.32	
スパイラルダクト	φ500×t0.6	m	21.00	
コンクリート	18-8-40BB	m3	4.12	
アンカーボルト	4-M24×L450	組	10.0	
基礎材	RC-40 t=10cm	m2	1.96	
根巻コンクリート	18-8-40BB	m3	―	別途計上
同上型枠		m2	―	別途計上
基面整正		m2	1.96	

照明灯基礎(2)詳細図

S=1:20

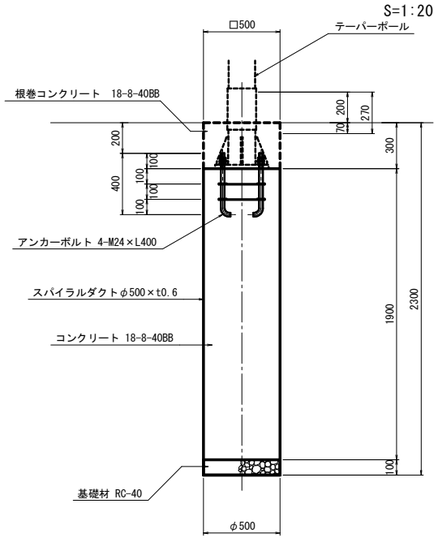

照明灯基礎(2) 数量表　　10基当り

名　称	規　格	単位	数　量	備　考
床掘り	アースオーガー	m3	3.93	
スパイラルダクト	φ500×t0.6	m	19.00	
コンクリート	18-8-40BB	m3	3.73	
アンカーボルト	4-M24×L400	組	10.0	
基礎材	RC-40 t=10cm	m2	1.96	
根巻コンクリート	18-8-40BB	m3	―	別途計上
同上型枠		m2	―	別途計上
基面整正		m2	1.96	

照明灯基礎(3)詳細図

S=1:20

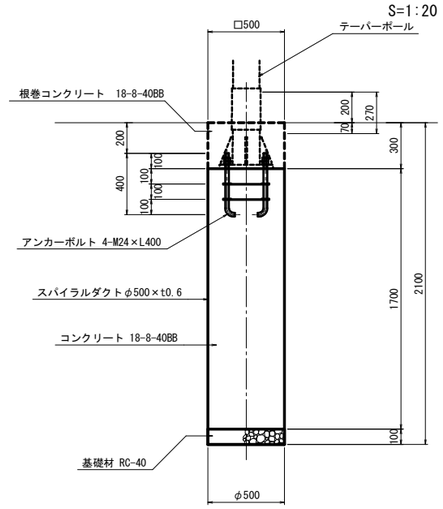

照明灯基礎(3) 数量表　　10基当り

名　称	規　格	単位	数　量	備　考
床掘り	アースオーガー	m3	3.53	
スパイラルダクト	φ500×t0.6	m	17.00	
コンクリート	18-8-40BB	m3	3.34	
アンカーボルト	4-M24×L400	組	10.0	
基礎材	RC-40 t=10cm	m2	1.96	
根巻コンクリート	18-8-40BB	m3	―	別途計上
同上型枠		m2	―	別途計上
基面整正		m2	1.96	

共通
※　この図面はA1サイズを原寸とする。

工　事　名	令和元年度北道維補第3号 津港跡部線及び栗真海浜線 道路照明灯修繕工事		
施工箇所名	津市東丸之内ほか４町地内		
図面の種類	工法図		
縮　　尺	図示	図面番号	8 ／15
事 業 所 名	津市建設部津北工事事務所		

〔参考〕道路照明灯標準図(1/3)

照明柱(1)

S=1:30

二灯用/ベース式/埋設線引込

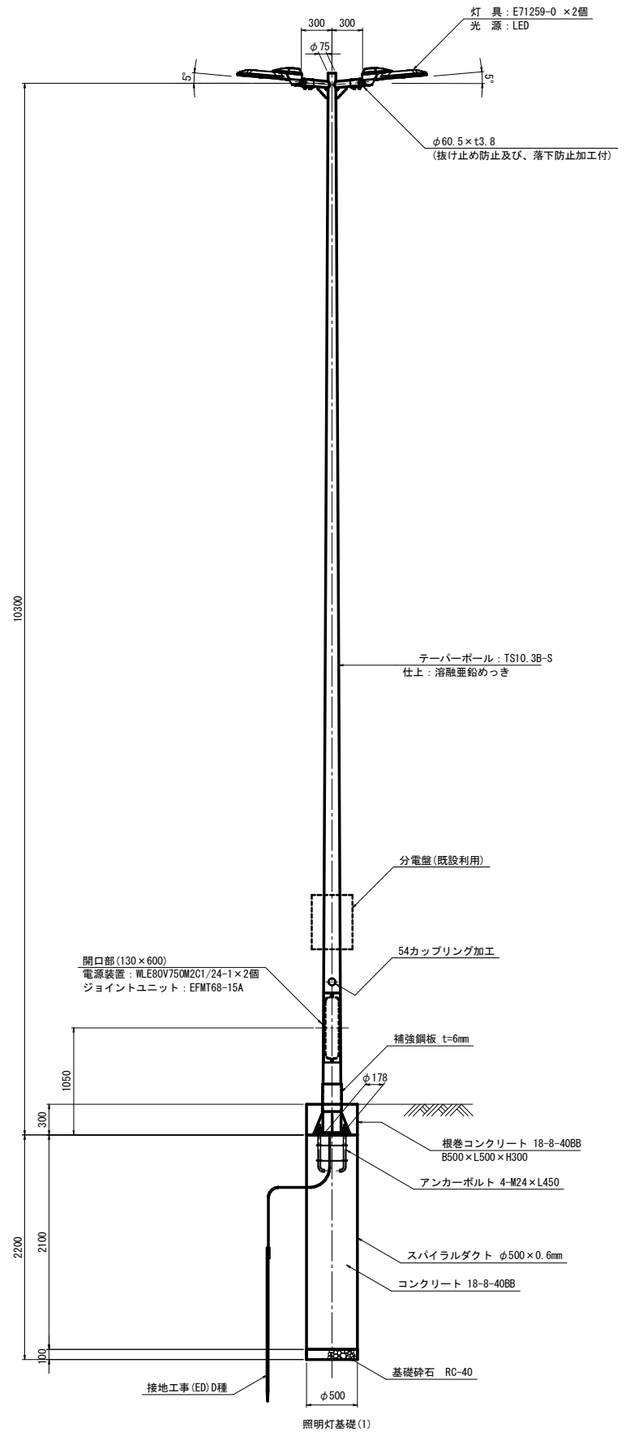

照明灯基礎(1)

灯具詳細図

S=1:10

E71259-0

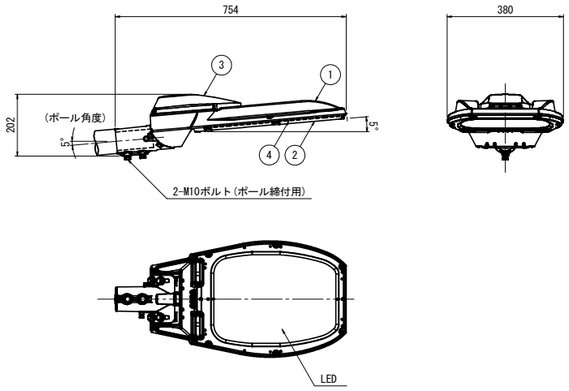

仕上色	グレイ（マンセルN7）全艶

電力会社申請容量：90VA×2
定格光束：11,600lm

部番	部 品 名	材質・材厚	数	備　考
1	本体	アルミダイカスト	1	塗装
2	枠	アルミダイカスト	1	塗装
3	蓋	アルミダイカスト	1	塗装
4	前面ガラス	強化ガラス t4	1	透明

注）専用電源装置は、ポール内に別置とする。

電源装置詳細図

S=1:10

WLE80V750M2C1/24-1

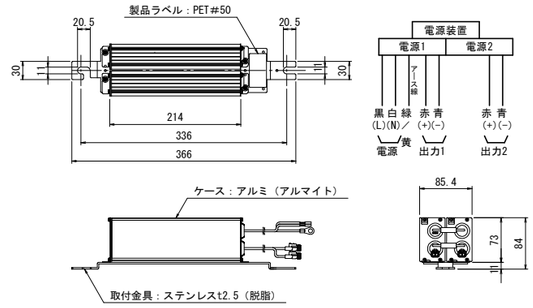

特性表　WLE80V750M2C1/24-1
定格入力電源電圧：AC100V～240V

初期光束補正機能付

入力電圧 (V)	周波数 (Hz)	入力電流 (A) 点灯初期時（最小時）	入力電流 (A) 点灯6万時間経過時（最大時）	入力電流 (A) 点灯6万時間平均	入力電力 (W) 点灯初期時（最小時）	入力電力 (W) 点灯6万時間経過時（最大時）	入力電力 (W) 点灯6万時間平均	力率	出力電流 (mA) 点灯6万時間経過時（最大時）	出力電圧(V) 最大電圧（無負荷時）
100	50／60	0.678	0.861	0.770	67.1	85.3	76.2	高力率	750	80
200		0.351	0.434	0.393	67.7	84.4	76.1			
240		0.305	0.373	0.339	68.9	85.4	77.2			

照明柱(1)材料表　　1基当り

名　称	規　格	単位	数　量	摘　要
テーパーポール	直線形2灯用 埋設型ベース式 TS10.3B-S同等品以上 仕上：溶融亜鉛めっき	本	1	
照明灯	E71259SAJ9/KCE10L同等品以上	台	2	
ジョイントユニット	EFMT68-15A同等品以上	個	1	
コネクタ付専用ケーブル	OPRC003/L10同等品以上	本	2	電源～灯具間
電線	IV3.5mm2	m	3.0	アース用
接地設置	D種（接地棒φ10×1500）	極	1	
管理銘板	スコッチシール	枚	1	
灯柱銘板	アルミ製貼付板 t=0.8mm	枚	1	
照明灯基礎(1)	スパイラルダクトφ500×t0.6 コンクリート 18-8-40BB 基礎砕石RC-40 t=10cm	基	1	
グリスキャップ	M24ボルトキャップ	個	4	

ベースプレート詳細図
（参考図）

S=1:15

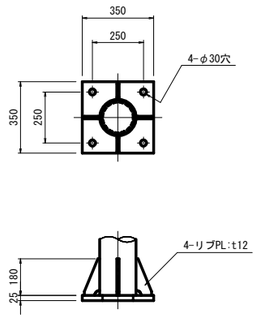

アンカーボルト詳細図
（参考図）

S=1:15

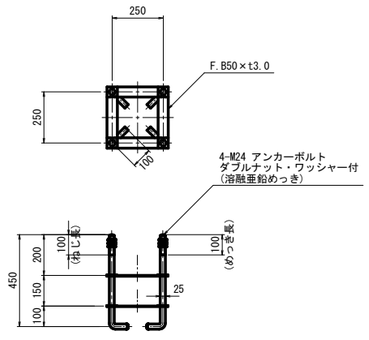

注)照明灯は、埋設ケーブルによる電力受給であり、
既設利用するので掘削工、構造物撤去工等施工に
注意すること。
また、地下埋設物、架空線について、各関係管理者
との確認・協議を十分に行い、施工にあたること。

共通
※　この図面はA1サイズを原寸とする。

工　事　名	令和元年度北道維補第3号 津港跡部線及び栗真海浜線 道路照明灯修繕工事		
施工箇所名	津市東丸之内ほか４町地内		
図面の種類	〔参考〕道路照明灯標準図(1/3)		
縮　　尺	図示	図面番号	9 ／15
事 業 所 名	津市建設部津北工事事務所		

〔参考〕道路照明灯標準図(2/3)

照明柱(2)

S=1:30

二灯用/ベース式/埋設線引込

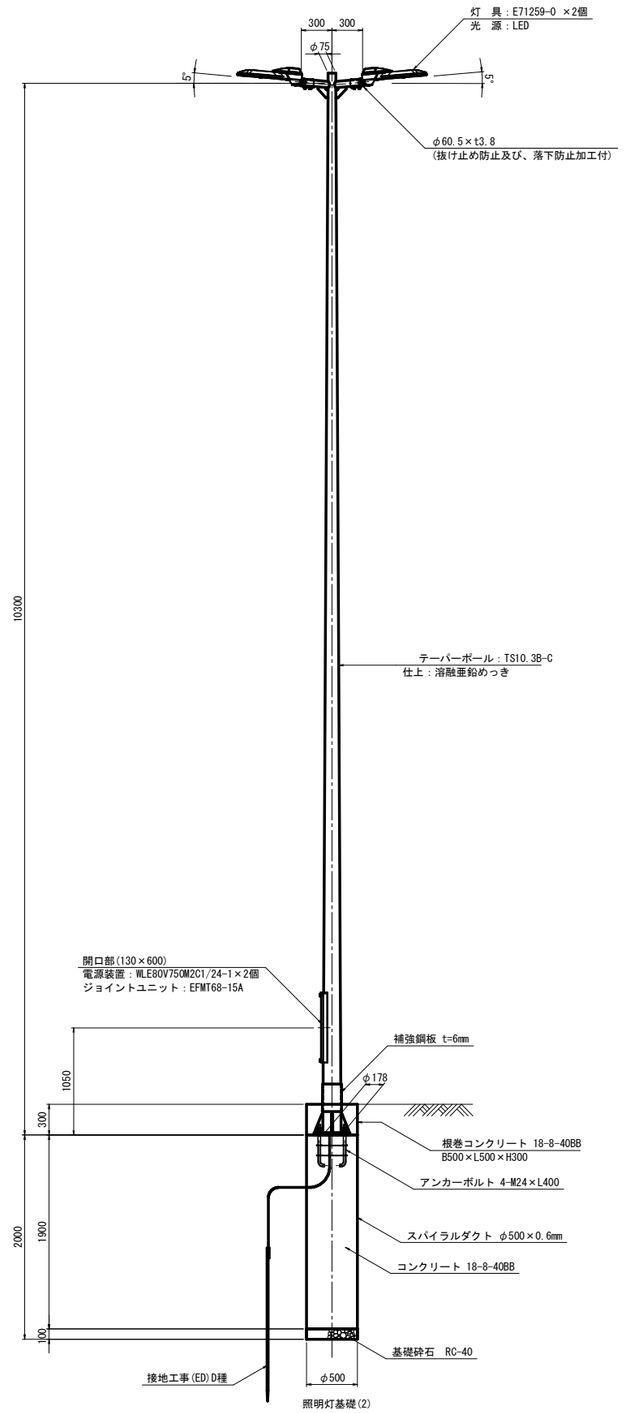

灯具詳細図

S=1:10

E71259-0

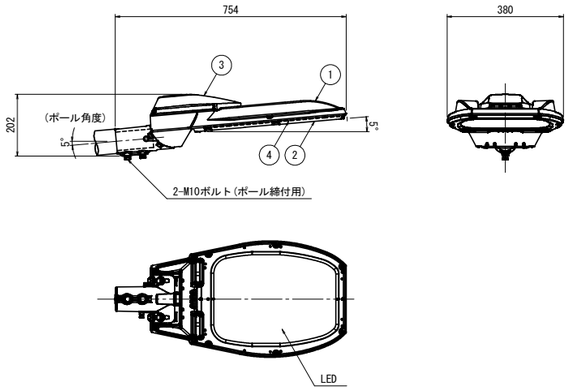

仕上色	グレイ（マンセルN7）全艶

電力会社申請容量：90VA×2
定格光束：11,600lm

部番	部 品 名	材質・材厚	数	備　考
1	本体	アルミダイカスト	1	塗装
2	枠	アルミダイカスト	1	塗装
3	蓋	アルミダイカスト	1	塗装
4	前面ガラス	強化ガラス t4	1	透明

注）専用電源装置は、ポール内に別置とする。

電源装置詳細図

S=1:10

WLE80V750M2C1/24-1

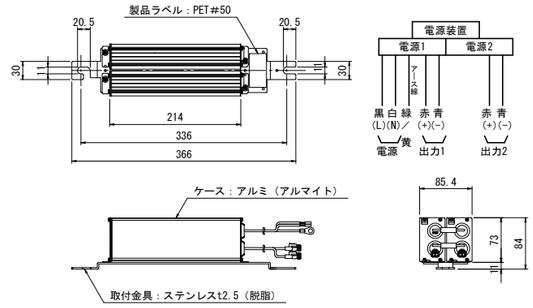

特性表　WLE80V750M2C1/24-1
定格入力電源電圧：AC100V～240V

初期光束補正機能付

入力電圧 (V)	周波数 (Hz)	入力電流 (A) 点灯初期時（最小時）	入力電流 (A) 点灯6万時間経過時（最大時）	入力電流 (A) 点灯6万時間平均	入力電力 (W) 点灯初期時（最小時）	入力電力 (W) 点灯6万時間経過時（最大時）	入力電力 (W) 点灯6万時間平均	力率	出力電流 (mA) 点灯6万時間経過時（最大時）	出力電圧 (V) 最大電圧（無負荷時）
100	50／60	0.678	0.861	0.770	67.1	85.3	76.2	高力率	750	80
200		0.351	0.434	0.393	67.7	84.4	76.1			
240		0.305	0.373	0.339	68.9	85.4	77.2			

照明柱(2)材料表　　1基当り

名　称	規　格	単位	数　量	摘　要
テーパーポール	直線形2灯用 埋設型ベース式 TS10.3B-C同等品以上 仕上：溶融亜鉛めっき	本	1	
照明灯	E71259SAJ9/KCE10L同等品以上	台	2	
ジョイントユニット	EFMT68-15A同等品以上	個	1	
コネクタ付専用ケーブル	OPRC003/L10同等品以上	本	2	電源～灯具間
電線	IV3.5mm2	m	3.0	アース用
接地設置	D種（設置棒φ10×1500）	極	1	
管理銘板	スコッチシール	枚	1	
灯柱銘板	アルミ製貼付板 t=0.8mm	枚	1	
照明灯基礎(2)	スパイラルダクトφ500×t0.6 コンクリート 18-8-40BB 基礎砕石RC-40 t=10cm	基	1	
グリスキャップ	M24ボルトキャップ	個	4	

ベースプレート詳細図
（参考図）

S=1:15

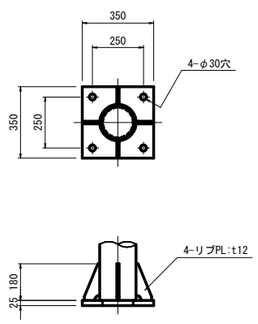

アンカーボルト詳細図
（参考図）

S=1:15

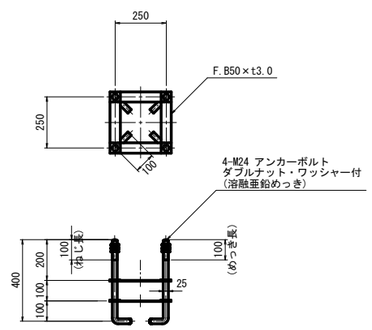

注）照明灯は、埋設ケーブルによる電力受給であり、既設利用するので掘削工、構造物撤去工等施工に注意すること。
また、地下埋設物、架空線について、各関係管理者との確認・協議を十分に行い、施工にあたること。

共通
※　この図面はA1サイズを原寸とする。

工　事　名	令和元年度北道維補第3号 津港跡部線及び栗真海浜線 道路照明灯修繕工事		
施工箇所名	津市東丸之内ほか４町地内		
図面の種類	〔参考〕道路照明灯標準図(2/3)		
縮　　尺	図示	図面番号	10／15
事 業 所 名	津市建設部津北工事事務所		

〔参考〕道路照明灯標準図(3/3)

照明柱(3)

S=1:30

一灯用/ベース式/埋設線引込

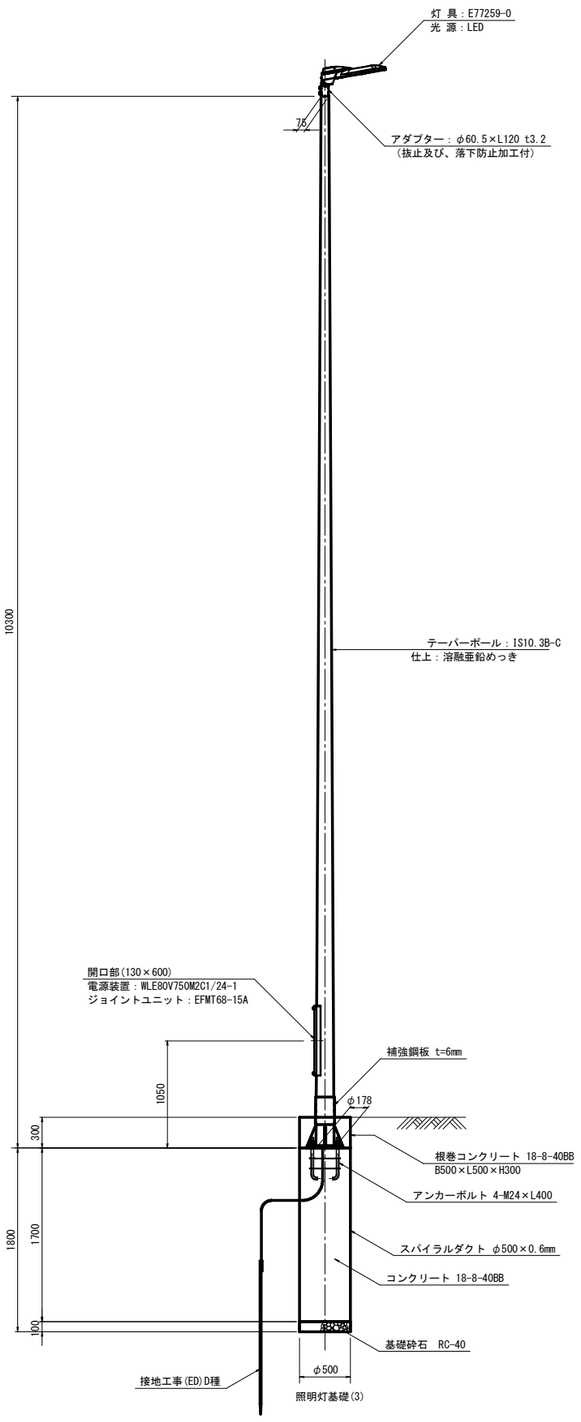

灯具詳細図

S=1:10

E77259－0

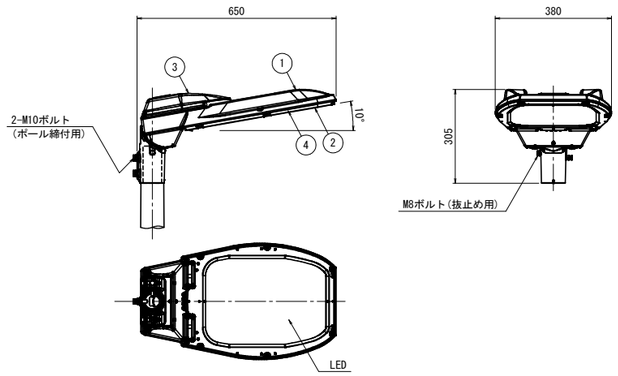

仕上色	グレイ（マンセルN7）全艶

電力会社申請容量：90VA
定格光束：11,600lm

部番	部 品 名	材質・材厚	数	備 考
1	本体	アルミダイカスト	1	塗装
2	枠	アルミダイカスト	1	塗装
3	蓋	アルミダイカスト	1	塗装
4	前面ガラス	強化ガラス t4	1	透明

注）専用電源装置は、ポール内に別置とする。

電源装置詳細図

S=1:10

WLE80V750M2C1/24-1

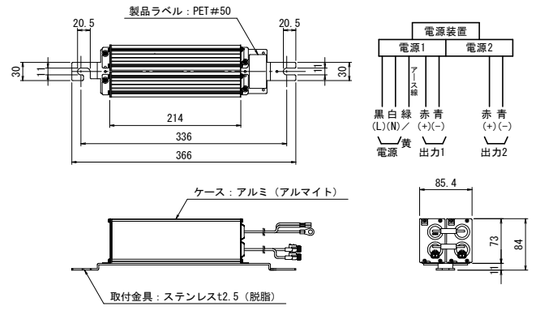

特性表　WLE80V750M2C1/24-1
定格入力電源電圧：AC100V～240V

初期光束補正機能付

入力電圧 (V)	周波数 (Hz)	入力電流 (A) 点灯初期時（最小時）	入力電流 (A) 点灯6万時間経過時（最大時）	入力電流 (A) 点灯6万時間平均	入力電力 (W) 点灯初期時（最小時）	入力電力 (W) 点灯6万時間経過時（最大時）	入力電力 (W) 点灯6万時間平均	力率	出力電流 (mA) 点灯6万時間経過時（最大時）	出力電圧(V) 最大電圧（無負荷時）
100	50／60	0.678	0.861	0.770	67.1	85.3	76.2	高力率	750	80
200		0.351	0.434	0.393	67.7	84.4	76.1			
240		0.305	0.373	0.339	68.9	85.4	77.2			

照明柱(3)材料表　　1基当り

名 称	規 格	単位	数 量	摘 要
テーパーポール	直線形 埋設型ベース式 IS10.3B-C同等品以上 仕上：溶融亜鉛めっき	本	1	
照明灯	E77259SAJ9/KCE10L同等品以上	台	1	
ジョイントユニット	EFMT68-15A同等品以上	個	1	
コネクタ付専用ケーブル	OPRC003/L10同等品以上	本	1	電源～灯具間
電線	IV3.5mm2	m	3.0	アース用
接地設置	D種(設置棒φ10×1500)	極	1	
管理銘板	スコッチシール	枚	1	
灯柱銘板	アルミ製貼付板 t=0.8mm	枚	1	
照明灯基礎(3)	スパイラルダクトφ500×t0.6 コンクリート 18-8-40BB 基礎砕石RC-40 t=10cm	基	1	
グリスキャップ	M24ボルトキャップ	個	4	

ベースプレート詳細図
（参考図）

S=1:15

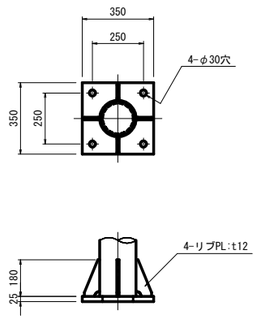

アンカーボルト詳細図
（参考図）

S=1:15

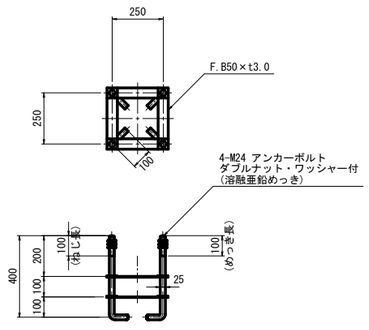

注)照明灯は、埋設ケーブルによる電力受給であり、
既設利用するので掘削工、構造物撤去工等施工に
注意すること。
また、地下埋設物、架空線について、各関係管理者
との確認・協議を十分に行い、施工にあたること。

共通
※　この図面はA1サイズを原寸とする。

工 事 名	令和元年度北道維補第3号 津港跡部線及び栗真海浜線 道路照明灯修繕工事		
施工箇所名	津市東丸之内ほか４町地内		
図面の種類	〔参考〕道路照明灯標準図(3/3)		
縮 尺	図示	図面番号	11／15
事 業 所 名	津市建設部津北工事事務所		

(参考)照明灯詳細図(1/4)

照明灯(14-1)一般図

S=1:30

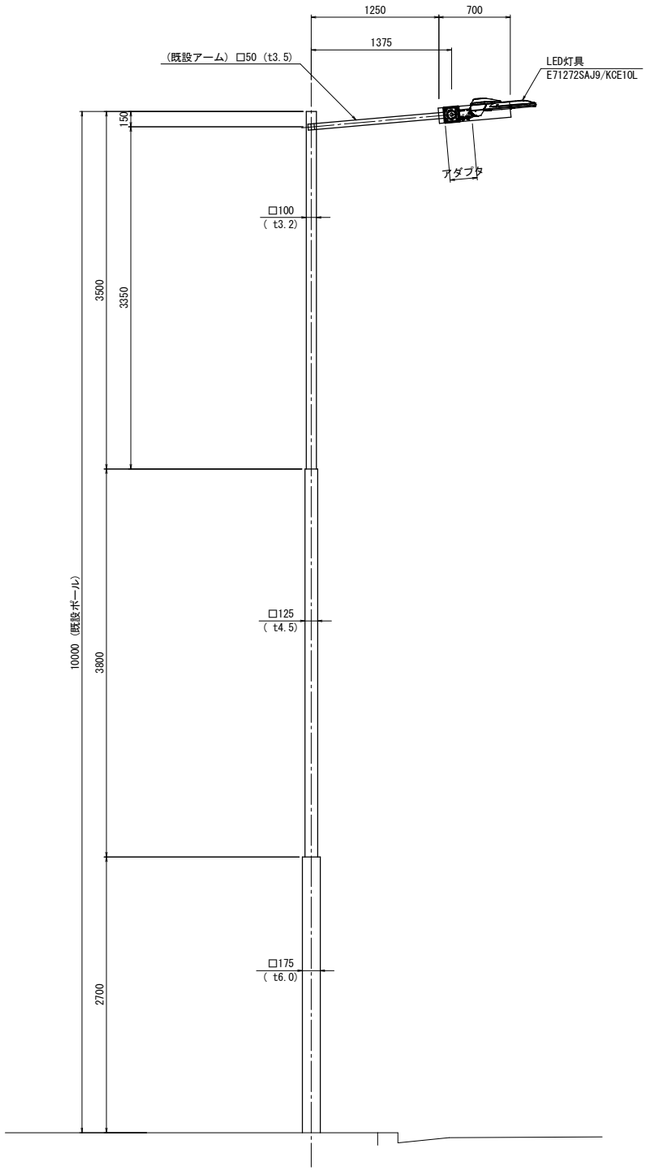

アダプタ詳細図

平面図

S=1:10

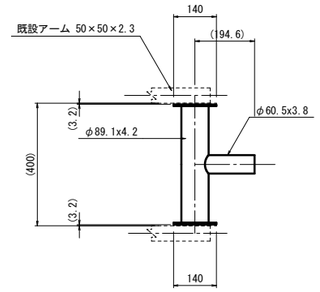

構造図

S=1:10

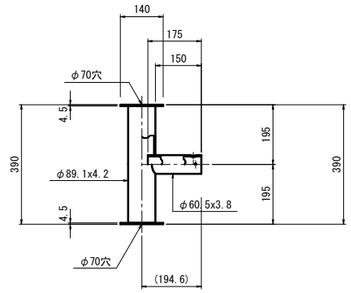

灯具設置図

S=1:10

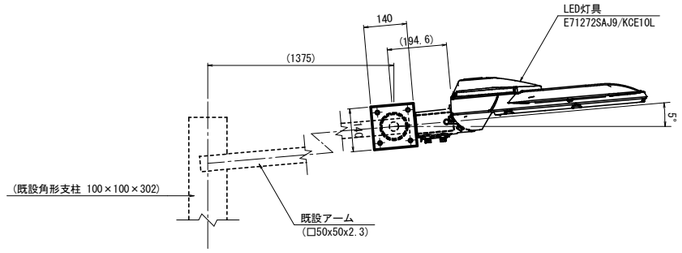

灯具取付部詳細図

S=1:5

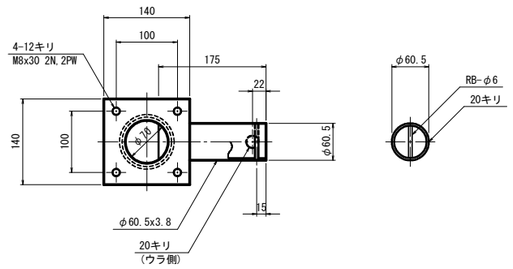

照明灯(14-1)

S=1:10

(E71272SAJ9/KCE10L)

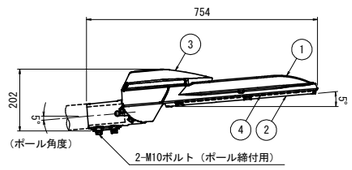

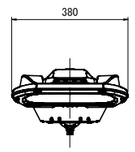

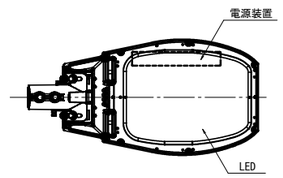

特性表　定格入力電源電圧：AC100V～265V

入力電圧 (V)	周波数 (Hz)	入力電流 (A) 点灯初期時 (最小時)	入力電流 (A) 点灯6万時間経過時 (最大時)	入力電流 (A) 点灯6万時間平均	入力電力 (W) 点灯初期時 (最小時)	入力電力 (W) 点灯6万時間経過時 (最大時)	入力電力 (W) 点灯6万時間平均	力率
100	50/60	0.640	0.806	0.723	63.6	80.2	71.9	高力率
200		0.318	0.395	0.357	61.8	77.3	69.6	
240		0.270	0.333	0.302	61.6	77.0	69.3	
265		0.248	0.306	0.277	61.7	76.9	69.3	

仕上色	ブラウン　ハンツヤ

定格光束:11,600lm

部番	部　品　名	材質・材厚	数量	備　考
1	本体	アルミダイカスト	1	塗装
2	枠	アルミダイカスト	1	塗装
3	蓋	アルミダイカスト	1	塗装
4	前面ガラス	強化ガラスt4	1	透明

照明灯(14-1) 材料表　　1基当り

名　称	規　格	単位	数　量	摘　要
ポール	既設利用	本	-	
アーム	既設利用	本	-	
アダプタ	特注アダプタ	個	1	
照明灯	E71272SAJ9/KCE10L同等品以上	台	1	
ジョイントユニット	EFMT68-15A同等品以上	個	1	
ケーブル	VVR2mm-3C	m	12	
灯柱銘板	アルミ製貼付板 t=0.8mm	枚	1	

共通
※　この図面はA1サイズを原寸とする。

工　事　名	令和元年度北道維補第3号 津港跡部線及び栗真海浜線 道路照明灯修繕工事		
施工箇所名	津市東丸之内ほか4町地内		
図面の種類	(参考)照明灯詳細図(1/4)		
縮　　尺	図示	図面番号	12／15
事 業 所 名	津市建設部津北工事事務所		

(参考)照明灯詳細図(2/4)

ランプ取替一般図

S=1:20

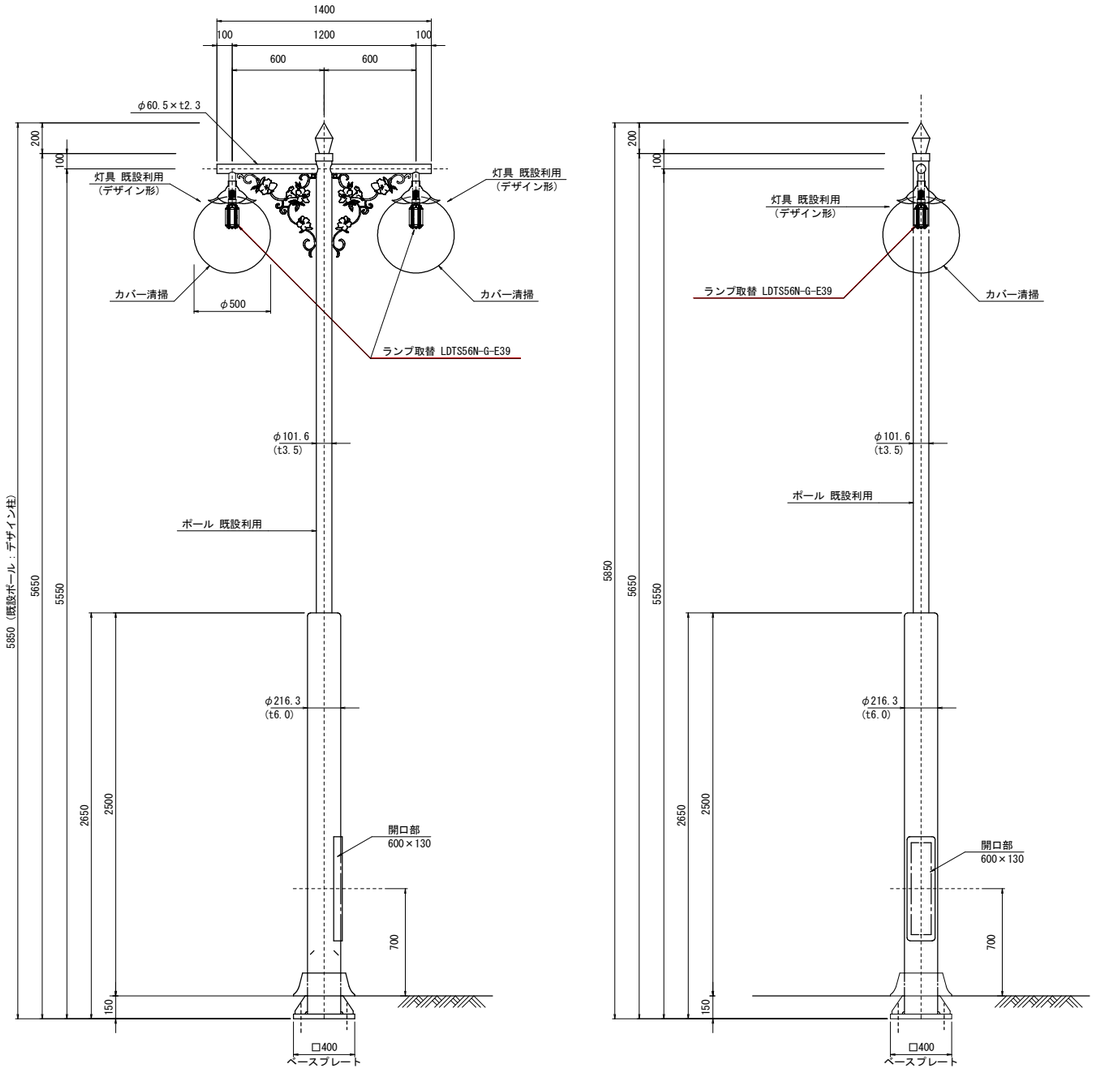

ランプ詳細図

S=1:3

(LDTS56N-G-E39)

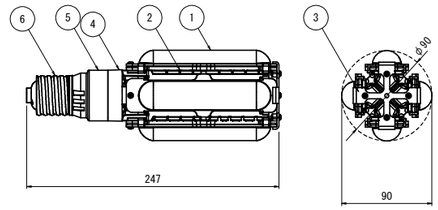

部番	部 品 名	材質・材厚	数量	備 考
1	グローブ	ポリカーボネート	4	乳白色
2	筐体	アルミダイカスト	4	白色
3	筐体構成部材1	アルミニウム	1	白色
4	筐体構成部材2	ポリエーテルスルホン	1	白色
5	筐体構成部材3	PBT-GF30%	1	白色
6	口金		1	E39

特性表

項目	単位	規 格		
入力電圧	V	100	200	242
周波数	Hz	50／60共用		
入力電流	A	0.64	0.32	0.27
入力電力	W	64.0	63.0	64.0
入力力率	%	85以上		
入力容量	VA	64.0	64.0	65.3
質量	kg	1.2		

電源装置詳細図

S=1:3

(LE056035HSZ1/2.4-A1)

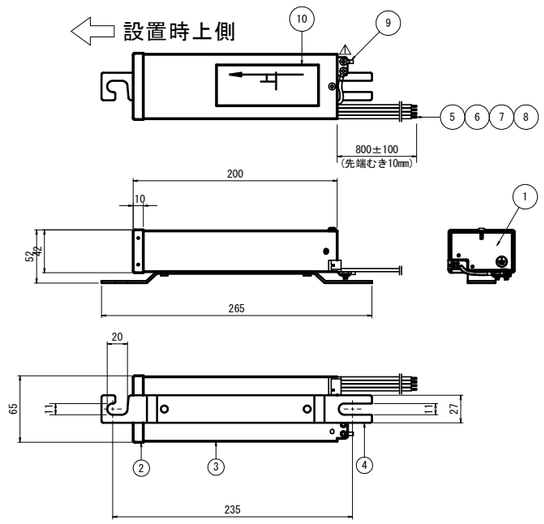

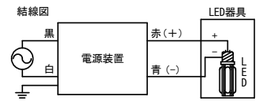

ランプ取替 材料表　　1基当り

名 称	規 格	単位	数 量	摘 要
ポール	既設流用	本	−	
照明灯	既設流用	個	−	
LEDランプ	LDTS56N-G-E39同等品以上	台	2	
電源ユニット	LE056035HSZ1/2.4-A1同等品以上	台	2	
ジョイントユニット	EFMT68-15A同等品以上	個	1	
ケーブル	VVR2mm-3C	m	12	
灯具カバー清掃		個	2	1.57m2/個
灯柱銘板	アルミ製貼付板 t=0.8mm	枚	1	

部番	部 品 名	材質・材厚	備 考
1	ケース下蓋	SECCt=0.8	
2	ケース上蓋	SECCt=0.8	
3	ケース	SECCt=0.8	
4	取付脚	SECCt=2.0	
5	入力線 黒	1.25sq	
6	入力線 白	1.25sq	
7	出力線 赤	1.25sq	
8	出力線 青	1.25sq	
9	アース端子		
10	銘板	銀消テトロンフィルム	

共通
※ この図面はA1サイズを原寸とする。

工 事 名	令和元年度北道維補第3号 津港跡部線及び栗真海浜線 道路照明灯修繕工事		
施工箇所名	津市東丸之内ほか４町地内		
図面の種類	(参考)照明灯詳細図(2/4)		
縮 尺	図示	図面番号	13／15
事 業 所 名	津市建設部津北工事事務所		

〔参考〕照明灯詳細図(3/4)

照明灯(3-1)(3-4)

(E77258SAJ9/KCE07L)

灯具詳細図

(E77258-0) S=1:10

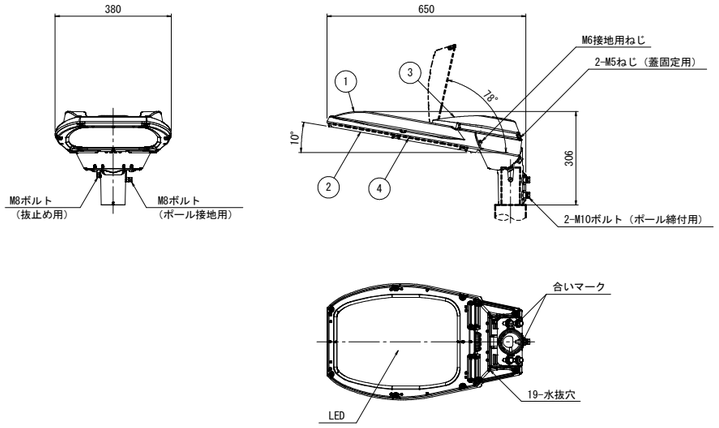

仕上色	グレイ(マンセルN7)全艶

定格光束:8,100lm

部番	部　品　名	材質・材厚	数	備　　考
1	本体	アルミダイカスト	1	アクリル塗装
2	枠	アルミダイカスト	1	アクリル塗装
3	蓋	アルミダイカスト	1	アクリル塗装
4	前面ガラス	強化ガラス t4.0	1	透明

照明灯(3-2)

(E71258SAJ9/KCE07L)

灯具詳細図

(E71258-0) S=1:10

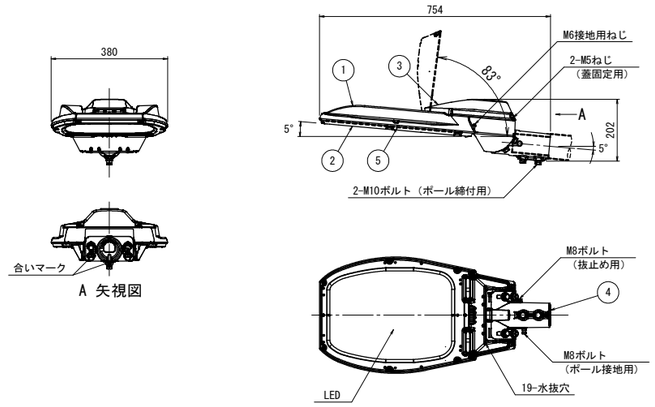

仕上色	グレイ(マンセルN7)全艶

定格光束:8,100lm

部番	部　品　名	材質・材厚	数	備　　考
1	本体	アルミダイカスト	1	アクリル塗装
2	枠	アルミダイカスト	1	アクリル塗装
3	蓋	アルミダイカスト	1	アクリル塗装
4	クランプ	アルミダイカスト	1	アクリル塗装
5	前面ガラス	強化ガラス t4.0	1	透明

照明灯(4-1)

(E77262SAJ9/KCE07C)

灯具詳細図

(E77262-0) S=1:10

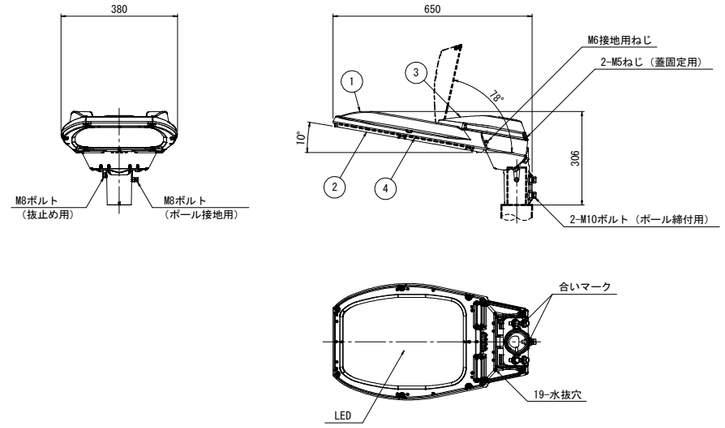

仕上色	グレイ(マンセルN7)全艶

定格光束:8,100lm

部番	部　品　名	材質・材厚	数	備　　考
1	本体	アルミダイカスト	1	アクリル塗装
2	枠	アルミダイカスト	1	アクリル塗装
3	蓋	アルミダイカスト	1	アクリル塗装
4	前面ガラス	強化ガラス t4.0	1	透明

電源装置詳細図

(WLE80V750M1/24-1) S=1:5

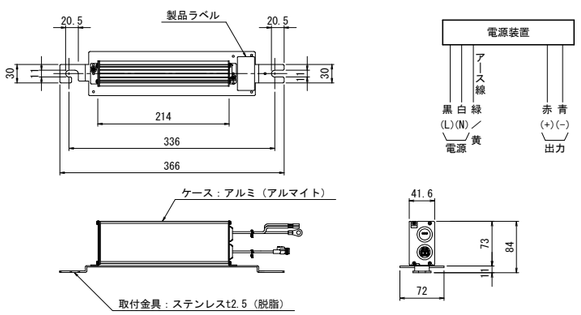

照明灯(3-1)(3-4) 材料表　　1基当り

名　　称	規　　格	単位	数　量 (3-1)	数　量 (3-4)	摘　　要
照明灯	E77258SAJ9/KCE07L同等品以上	台	1	1	
コネクタ付専用ケーブル	OPRC003/L8同等品以上	本	1	1	
自動点滅器	100V6A PBM1006B同等品以上	個	1	1	
ジョイントユニット	EFMT68-15A同等品以上	個	1	1	
管理銘板	スコッチシール	枚	1	1	
灯柱銘板	アルミ製貼付板 t=0.8mm	枚	1	1	
後方遮光ルーバ	YL1023同等品以上	個	-	1	

電源装置詳細図

(WLE80V750M1/24-1) S=1:5

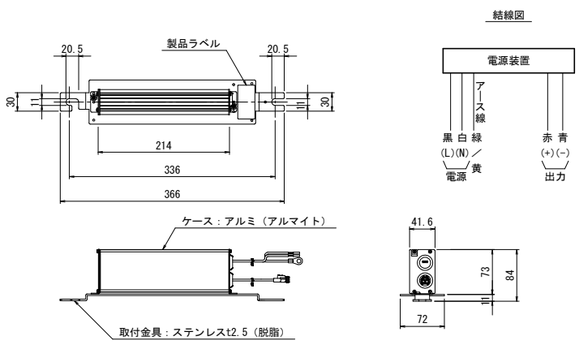

照明灯(3-2)　　1基当り

名　　称	規　　格	単位	数　量 (3-2)		摘　　要
照明灯	E71258SAJ9/KCE07L同等品以上	台	1		
コネクタ付専用ケーブル	OPRC003/L10同等品以上	本	1		
自動点滅器	100V6A PBM1006B同等品以上	個	1		
ジョイントユニット	EFMT68-15A同等品以上	個	1		
管理銘板	スコッチシール	枚	1		
灯柱銘板	アルミ製貼付板 t=0.8mm	枚	1		

電源装置詳細図

(WLE80V750M1/24-1) S=1:5

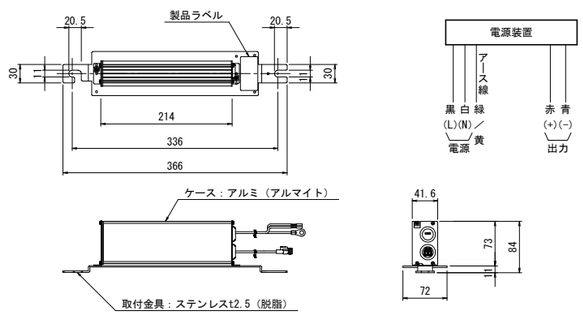

照明灯(4-1) 材料表　　1基当り

名　　称	規　　格	単位	数　量 (4-1)		摘　　要
照明灯	E77262SAJ9/KCE07C同等品以上	台	1		
コネクタ付専用ケーブル	OPRC003/L8同等品以上	本	1		
自動点滅器	100V6A PBM1006B同等品以上	個	1		
ジョイントユニット	EFMT68-15A同等品以上	個	1		
管理銘板	スコッチシール	枚	1		
灯柱銘板	アルミ製貼付板 t=0.8mm	枚	1		

共通

※　この図面はA1サイズを原寸とする。

工　事　名	令和元年度北道維補第3号 津港跡部線及び栗真海浜線 道路照明灯修繕工事		
施工箇所名	津市東丸之内ほか４町地内		
図面の種類	〔参考図〕照明灯詳細図(3/4)		
縮　　尺	図示	図面番号	14／15
事 業 所 名	津市建設部津北工事事務所		

〔参考〕照明灯詳細図(4/4)

照明灯(4-2)

(E71262SAJ9/KCE07C)

灯具詳細図

(E71262-0) S=1:10

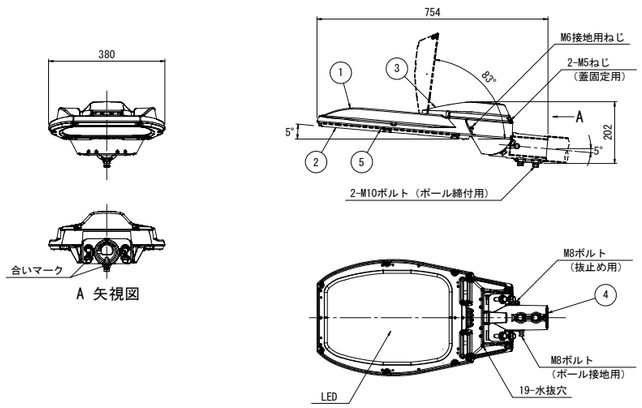

仕上色	グレイ(マンセルN7)全艶

定格光束:8,100lm

部番	部 品 名	材質・材厚	数	備 考
1	本体	アルミダイカスト	1	アクリル塗装
2	枠	アルミダイカスト	1	アクリル塗装
3	蓋	アルミダイカスト	1	アクリル塗装
4	クランプ	アルミダイカスト	1	アクリル塗装
5	前面ガラス	強化ガラス t4.0	1	透明

電源装置詳細図

(WLE80V750M1/24-1) S=1:5

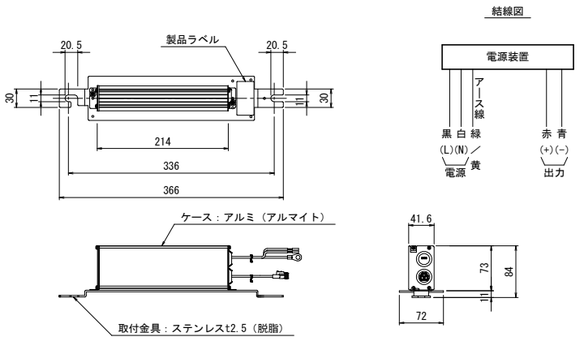

照明灯(4-2) 材料表 1基当り

名 称	規 格	単位	数 量	摘 要
照明灯	E71262SAJ9/KCE07C同等品以上	台	1	
コネクタ付専用ケーブル	0PRC003/L10同等品以上	本	1	
自動点滅器	100V6A PBM1006B同等品以上	個	1	
ジョイントユニット	EFMT68-15A同等品以上	個	1	
管理銘板	スコッチシール	枚	1	
灯柱銘板	アルミ製貼付板 t=0.8mm	枚	1	

照明灯(7-1)

S=1:10

(E77060SAJ9/KCE15L)

灯具詳細図

(E77060-0) S=1:10

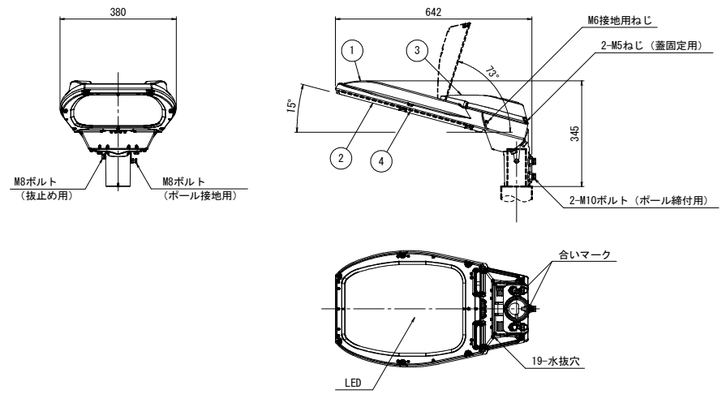

仕上色	グレイ(マンセルN7)全艶

定格光束:17,000lm

部番	部 品 名	材質・材厚	数	備 考
1	本体	アルミダイカスト	1	アクリル塗装
2	枠	アルミダイカスト	1	アクリル塗装
3	蓋	アルミダイカスト	1	アクリル塗装
4	前面ガラス	強化ガラス t4.0	1	透明

電源装置詳細図

S=1:5

(WLE80V840M2C1/24-1)

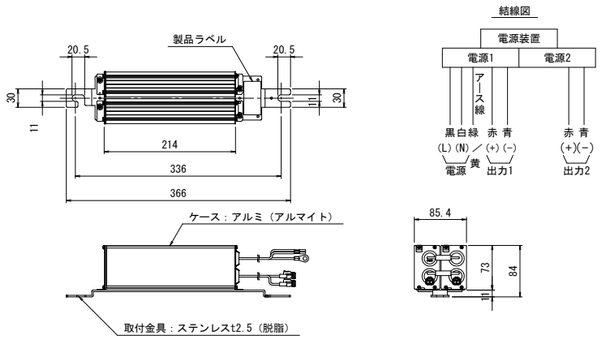

灯具(7-1) 材料表 1基当り

名 称	規 格	単位	数 量	摘 要
照明灯	E77060SAJ9/KCE15L同等品以上	台	1	
コネクタ付専用ケーブル	0PRC003/L12.5	本	1	
自動点滅器	100V6A PBM1006B同等品以上	個	1	
ジョイントユニット	EFMT68-15A同等品以上	個	1	
管理銘板	スコッチシール	枚	1	
灯柱銘板	アルミ製貼付板 t=0.8mm	枚	1	

後方遮光ルーバ

S=1:10

(YL1023)

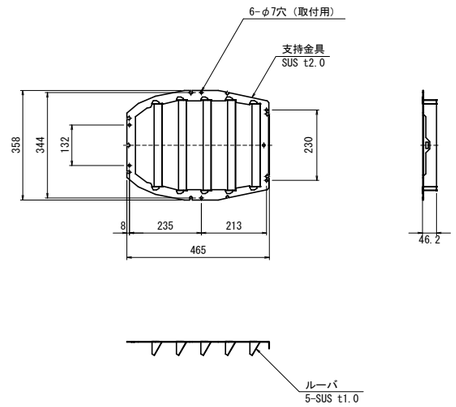

コネクタ付専用ケーブル

S=1:10

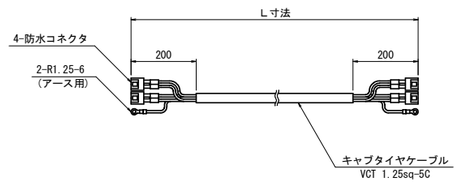

	電線色
コネクタ1	黒、白
コネクタ2	赤、黄

形 式	L寸法	適用箇所
0PRC003/L1	1.0m	
0PRC003/L4	4.0m	
0PRC003/L8	8.0m	3-2号,3-3号,3-4号,3-5号 3-6号,3-7号,3-8号,3-9号 3-10号,3-11号
0PRC003/L10	10.0m	3-12号, 3-13号
0PRC003/L12.5	12.5m	3-1号
0PRC003/L14	14.0m	

共通
※ この図面はA1サイズを原寸とする。

工 事 名	令和元年度北道維補第3号 津港跡部線及び栗真海浜線 道路照明灯修繕工事		
施工箇所名	津市東丸之内ほか4町地内		
図面の種類	〔参考図〕照明灯詳細図(4/4)		
縮 尺	図示	図面番号	15／15
事 業 所 名	津市建設部津北工事事務所		