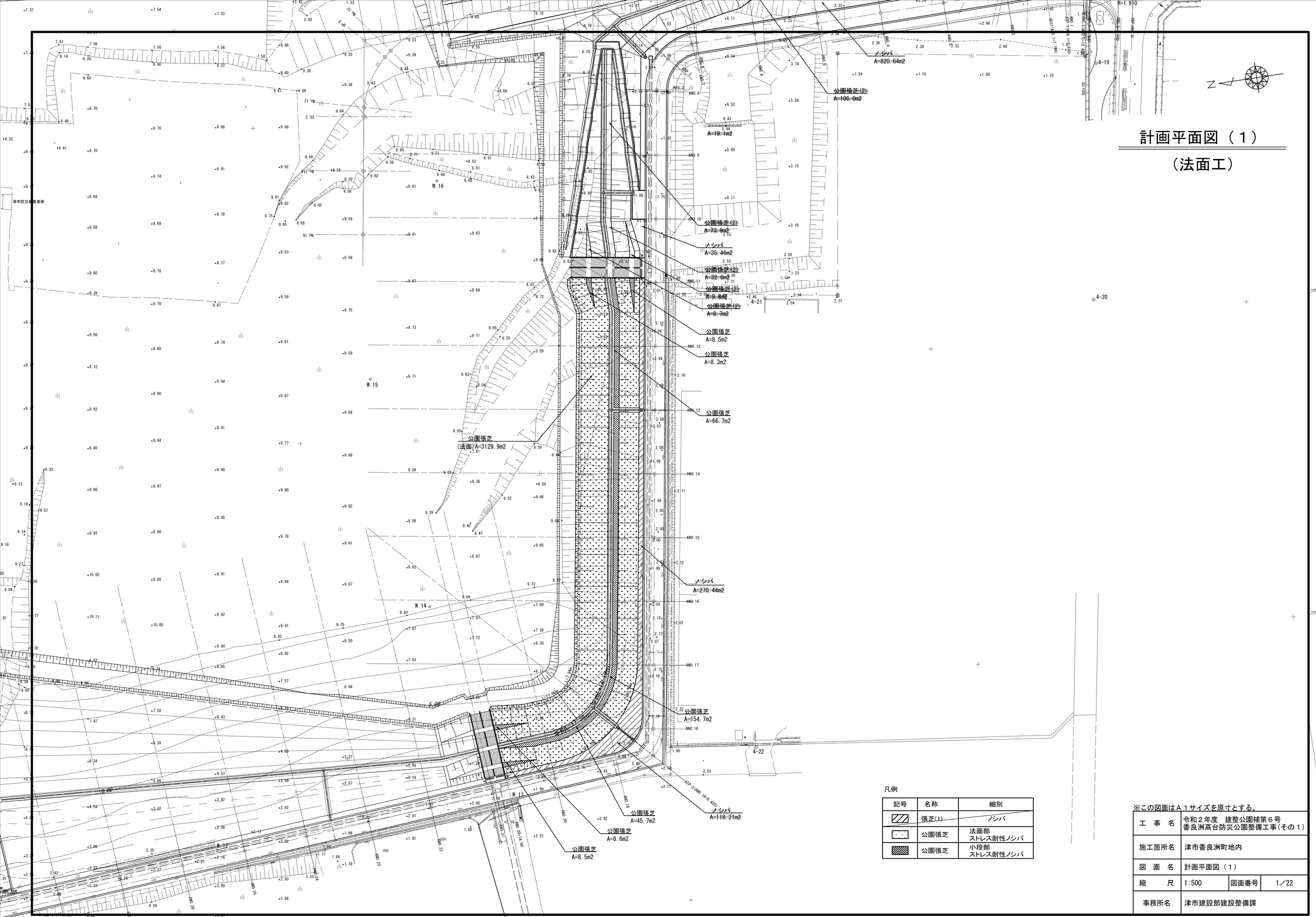

計画平面図（１）

（法面工）

凡例

記号	名称	細別
	張芝(1)	ノシバ
	公園張芝	法面部 ストレス耐性ノシバ
	公園張芝	小段部 ストレス耐性ノシバ

※この図面はＡ１サイズを原寸とする。

工　事　名	令和２年度　建整公園補第６号 香良洲高台防災公園整備工事(その１)		
施工箇所名	津市香良洲町地内		
図　面　名	計画平面図（１）		
縮　　尺	1:500	図面番号	1／22
事務所名	津市建設部建設整備課		

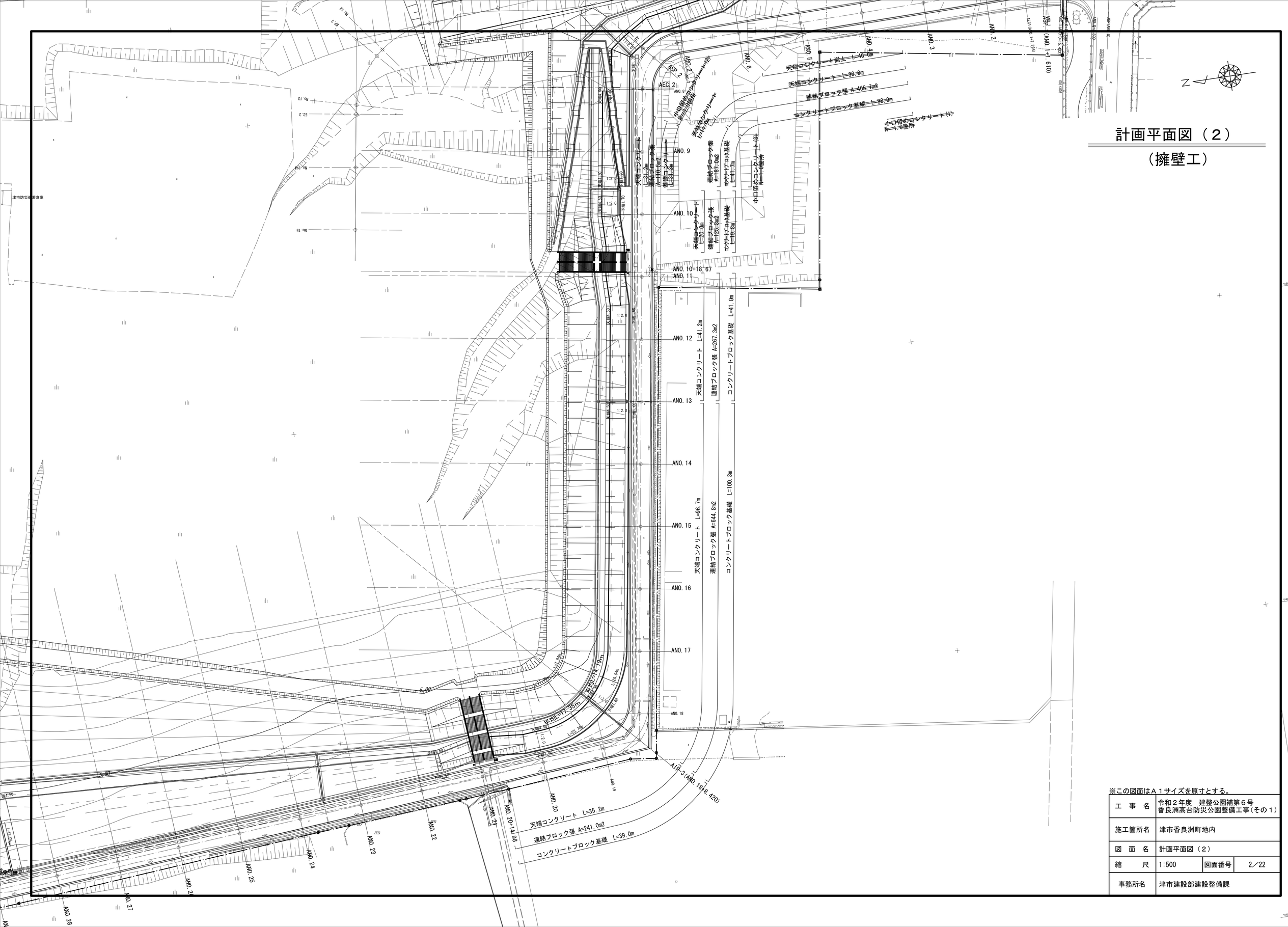

計画平面図（２）

（擁壁工）

※この図面はＡ１サイズを原寸とする。

工　事　名	令和２年度　建整公園補第６号 香良洲高台防災公園整備工事(その１)		
施工箇所名	津市香良洲町地内		
図　面　名	計画平面図（２）		
縮　　尺	1:500	図面番号	2／22
事務所名	津市建設部建設整備課		

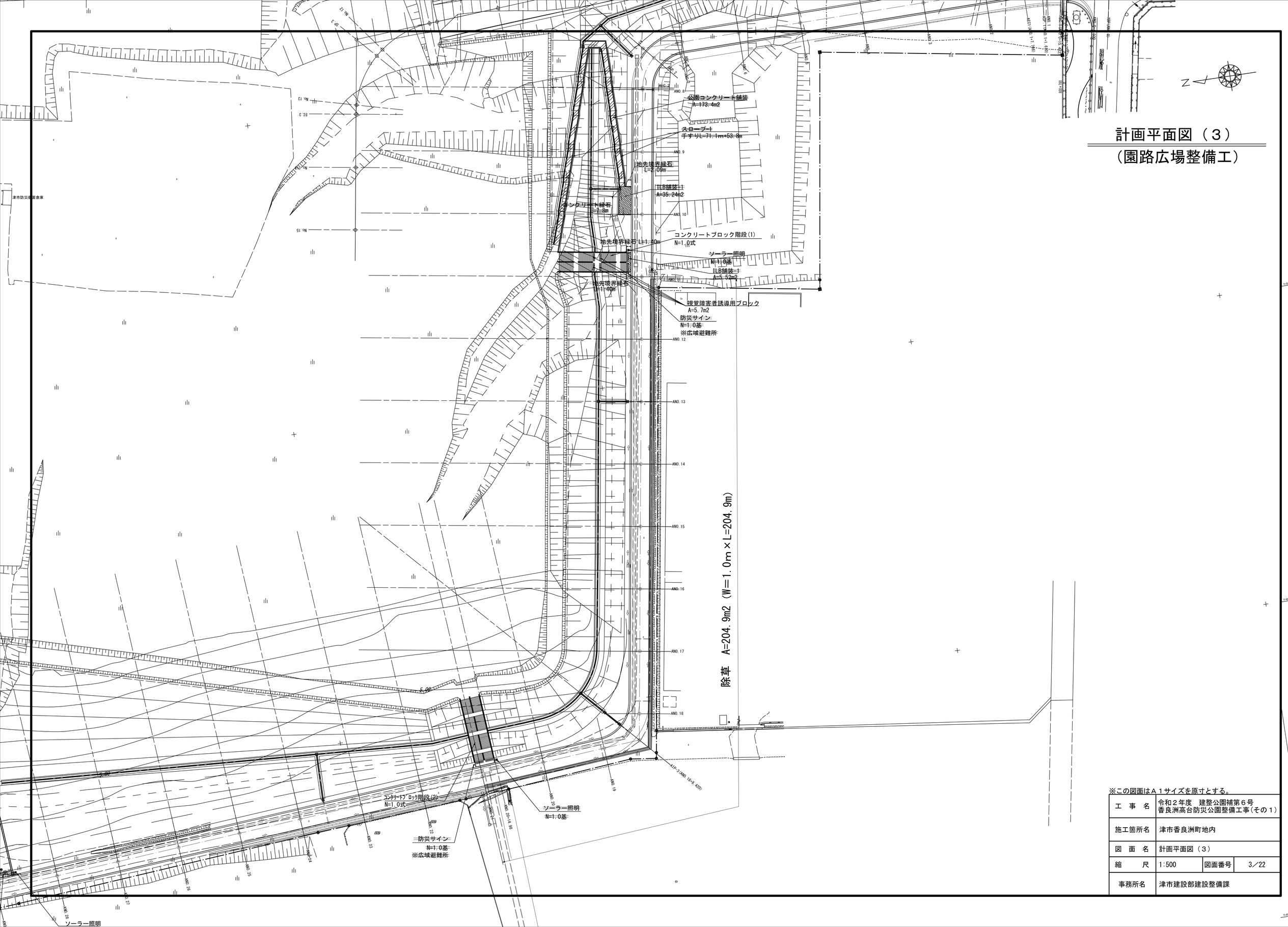

計画平面図（３）

（園路広場整備工）

※この図面はＡ１サイズを原寸とする。

工　事　名	令和２年度　建整公園補第６号 香良洲高台防災公園整備工事(その１)		
施工箇所名	津市香良洲町地内		
図　面　名	計画平面図（３）		
縮　　尺	1:500	図面番号	3／22
事務所名	津市建設部建設整備課		

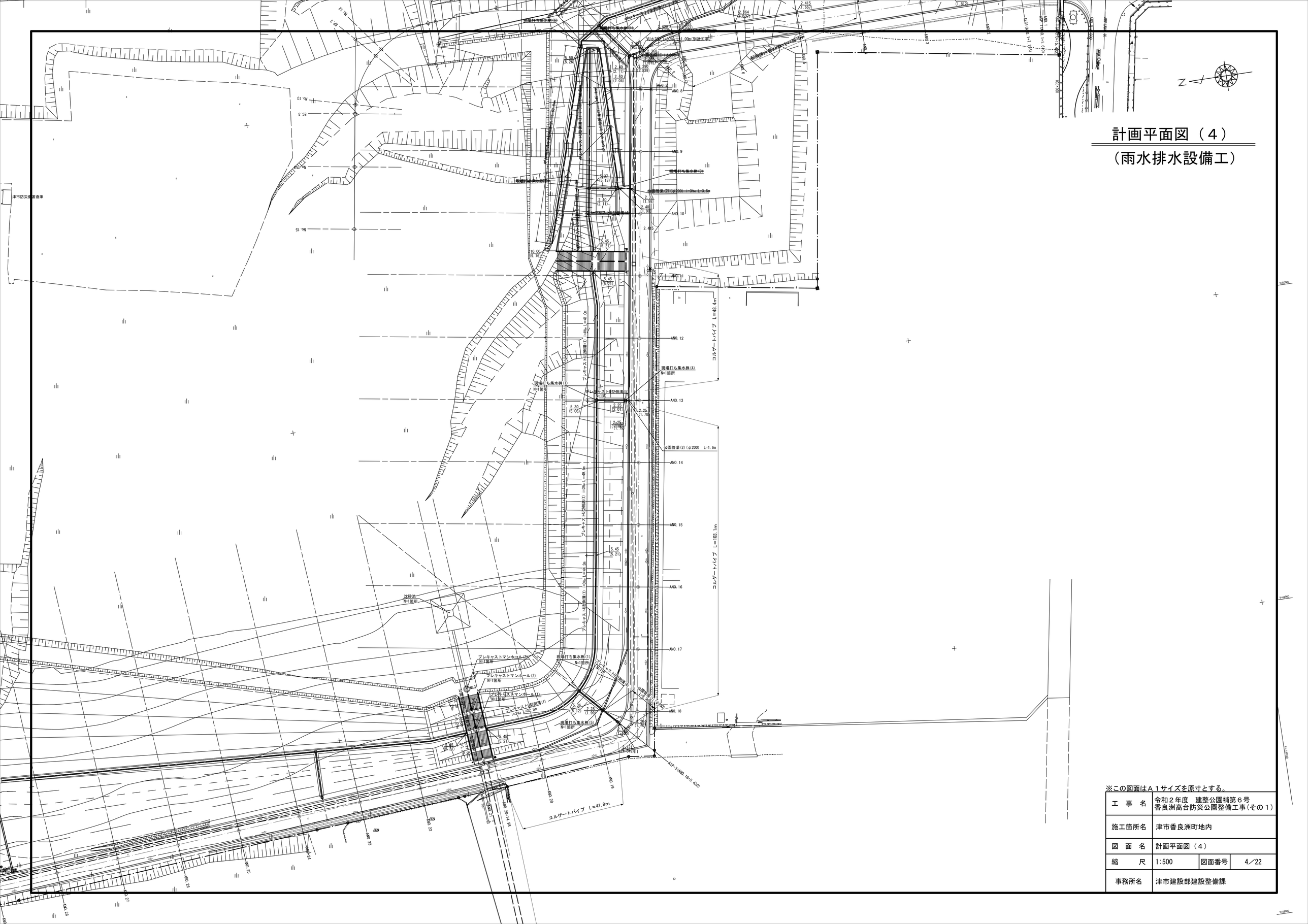

計画平面図（４）

（雨水排水設備工）

※この図面はＡ１サイズを原寸とする。

工　事　名	令和２年度　建整公園補第６号 香良洲高台防災公園整備工事(その１)		
施工箇所名	津市香良洲町地内		
図　面　名	計画平面図（４）		
縮　　尺	1:500	図面番号	4／22
事務所名	津市建設部建設整備課		

横断面図(1)

S=1:100

NO.11(NO.10+18.67)

GH=2.01

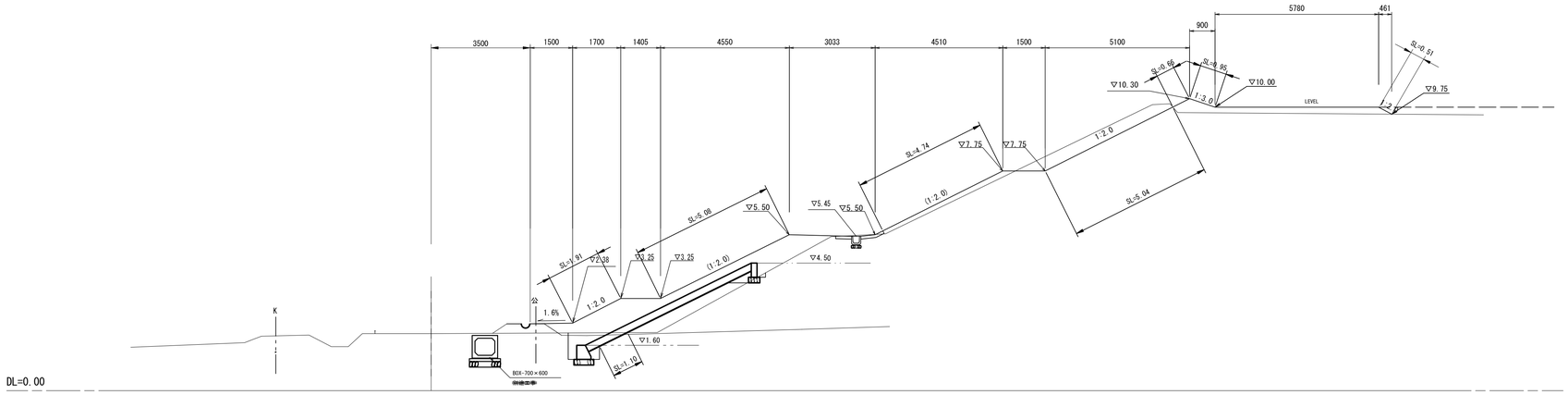

NO.10

GH=1.82
FH=2.12

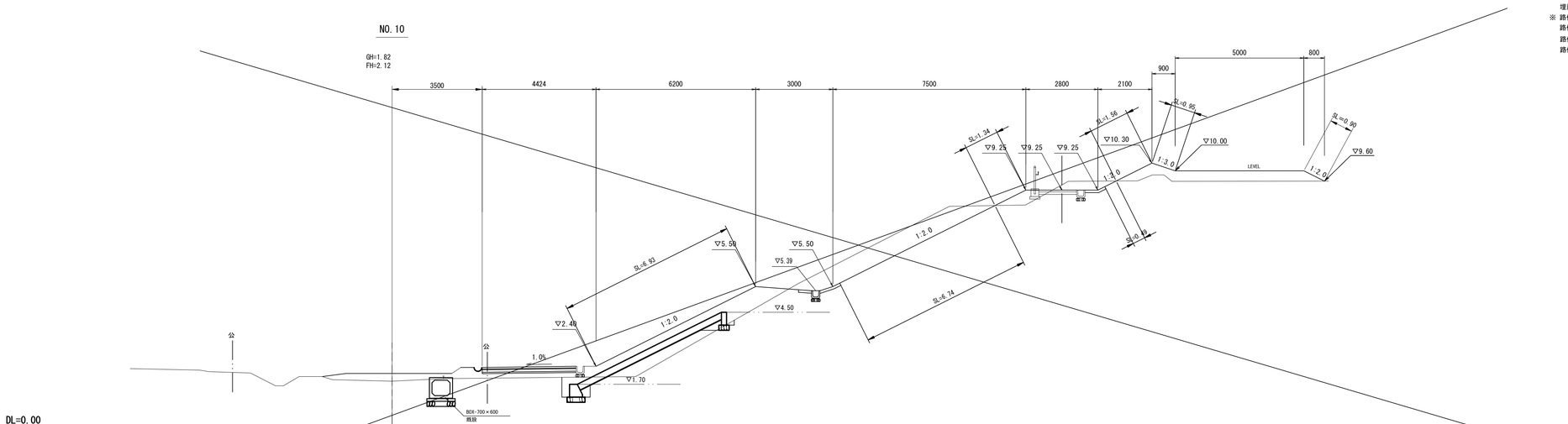

NO.9

GH=1.82
FH=2.14

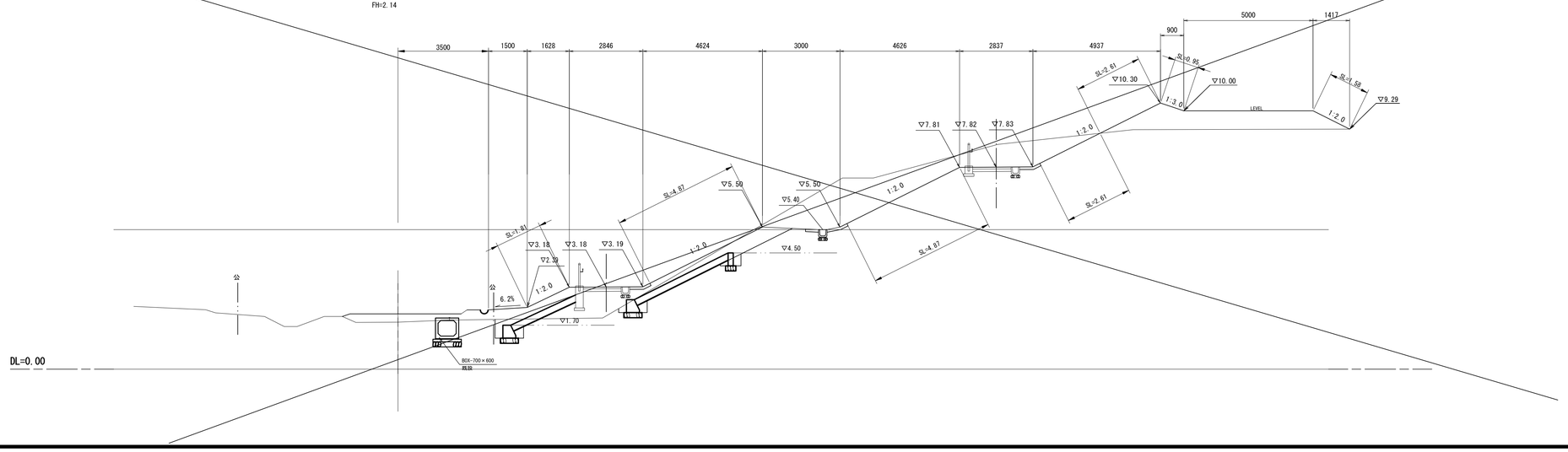

A-NO.11 (NO.10+18.67)

		市単独工事分
掘削	2.3	
床掘り(1)	1.5	
床掘り(2)	-	
埋戻し(1)	0.60	
埋戻し(2)	0.26	
埋戻し(3)	-	
路体盛土(1)	7.1	
路体盛土(2)	1.1	
路体盛土(3)	1.6	
路体盛土(4)	-	0.22
法面整形(切土部)	5.0	
法面整形(盛土部)	13.9	
基面整正	2.2	
公園張芝	18.3	

※ 床掘り(1)(標準)、
床掘り(2)(小規模)を示す。
※ 埋戻し(1)(最大埋戻幅 1.0m 以上 4.0m 未満)、
埋戻し(2)(最大埋戻幅 1.0m 未満)、
埋戻し(3)(RC-40　小規模)を示す。
※ 路体盛土(1)(施工幅員2.5m未満)、
路体盛土(2)(施工幅員2.5m以上 4.0m 未満)、
路体盛土(3)(施工幅員4.0m以上)を示す。
路体盛土(4)(施工幅員2.5m未満 RC-40)を示す。

NO.9,NO.10,NO.11
※この図面はＡ１サイズを原寸とする。

工　事　名	令和２年度建整公園補第６号 香良洲高台防災公園整備工事(その１)		
施工箇所名	津市香良洲町地内		
図　面　名	横断面図(1)		
縮　　尺	1:100	図面番号	5／22
事務所名	津市建設部建設整備課		

横断面図(2)

S=1:100

NO.14

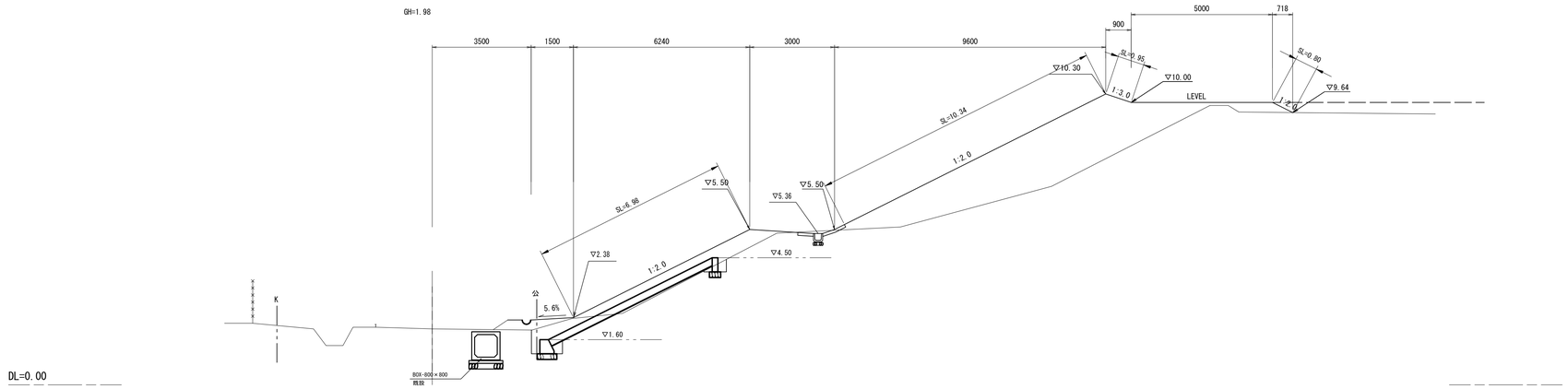

A-NO.14 市単独工事分

掘削	0.79	
床掘り(1)	1.5	
床掘り(2)	-	
埋戻し(1)	0.46	
埋戻し(2)	0.26	
埋戻し(3)	-	
路体盛土(1)	4.8	
路体盛土(2)	17.5	
路体盛土(3)	0.73	
路体盛土(4)	-	0.34
法面整形(切土部)	-	
法面整形(盛土部)	19.1	
基面整正	3.2	
公園張芝	18.3	

※ 床掘り(1)(標準)、
床掘り(2)(小規模)を示す。
※ 埋戻し(1)(最大埋戻幅 1.0m 以上 4.0m 未満)、
埋戻し(2)(最大埋戻幅 1.0m 未満)、
埋戻し(3)(RC-40 小規模)を示す。
※ 路体盛土(1)(施工幅員2.5m未満)、
路体盛土(2)(施工幅員2.5m以上 4.0m 未満)、
路体盛土(3)(施工幅員4.0m以上)を示す。
路体盛土(4)(施工幅員2.5m未満 RC-40)を示す。

NO.13

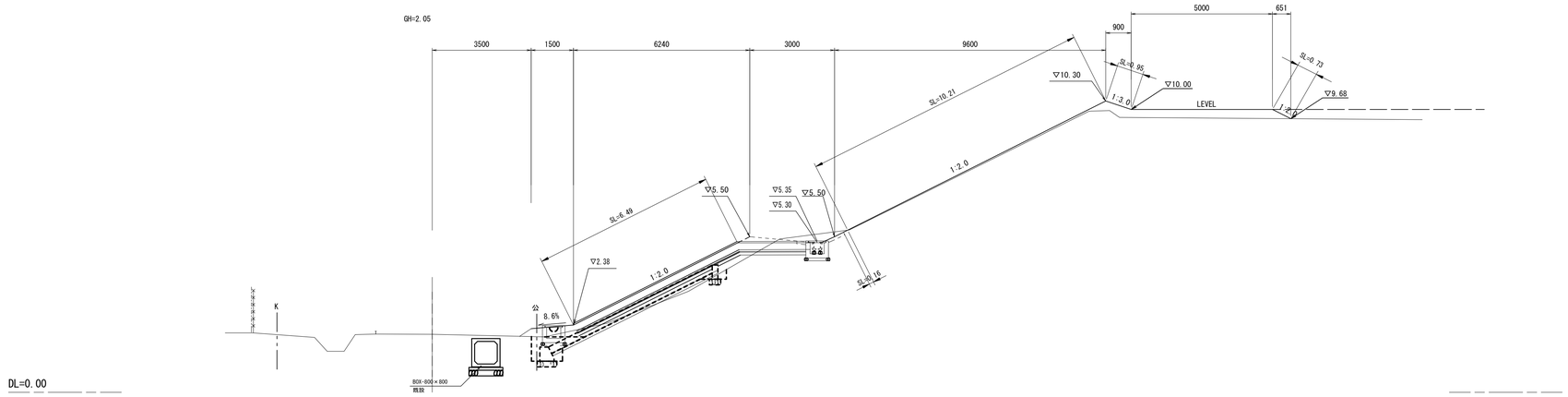

A-NO.13 市単独工事分

掘削	0.83	
床掘り(1)	1.4	
床掘り(2)	-	
埋戻し(1)	0.49	
埋戻し(2)	0.23	
埋戻し(3)	-	
路体盛土(1)	4.3	
路体盛土(2)	-	
路体盛土(3)	1.8	
路体盛土(4)	-	0.06
法面整形(切土部)	0.16	
法面整形(盛土部)	18.4	
基面整正	3.8	
公園張芝	17.9	

※ 床掘り(1)(標準)、
床掘り(2)(小規模)を示す。
※ 埋戻し(1)(最大埋戻幅 1.0m 以上 4.0m 未満)、
埋戻し(2)(最大埋戻幅 1.0m 未満)、
埋戻し(3)(RC-40 小規模)を示す。
※ 路体盛土(1)(施工幅員2.5m未満)、
路体盛土(2)(施工幅員2.5m以上 4.0m 未満)、
路体盛土(3)(施工幅員4.0m以上)を示す。
路体盛土(4)(施工幅員2.5m未満 RC-40)を示す。

NO.12

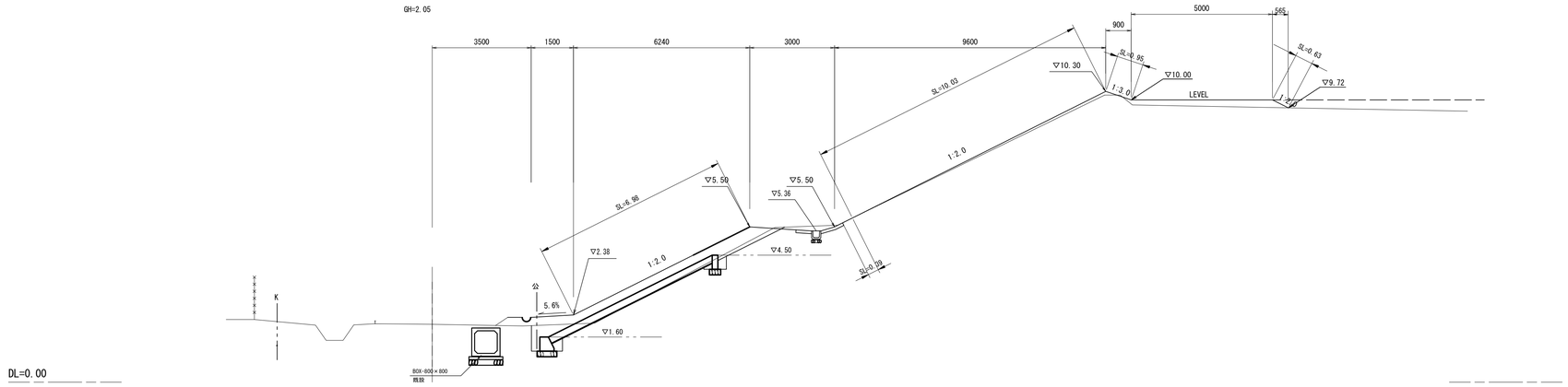

A-NO.12 市単独工事分

掘削	0.69	
床掘り(1)	1.7	
床掘り(2)	-	
埋戻し(1)	0.59	
埋戻し(2)	0.27	
埋戻し(3)	-	
路体盛土(1)	3.8	
路体盛土(2)	-	
路体盛土(3)	1.2	
路体盛土(4)	-	0.27
法面整形(切土部)	0.39	
法面整形(盛土部)	18.6	
基面整正	5.3	
公園張芝	18.4	

※ 床掘り(1)(標準)、
床掘り(2)(小規模)を示す。
※ 埋戻し(1)(最大埋戻幅 1.0m 以上 4.0m 未満)、
埋戻し(2)(最大埋戻幅 1.0m 未満)、
埋戻し(3)(RC-40 小規模)を示す。
※ 路体盛土(1)(施工幅員2.5m未満)、
路体盛土(2)(施工幅員2.5m以上 4.0m 未満)、
路体盛土(3)(施工幅員4.0m以上)を示す。
路体盛土(4)(施工幅員2.5m未満 RC-40)を示す。

NO.12,NO.13,NO.14
※この図面はＡ１サイズを原寸とする。

工事名	令和２年度建整公園補第６号 香良洲高台防災公園整備工事(その１)		
施工箇所名	津市香良洲町地内		
図面名	横断面図(2)		
縮尺	1:100	図面番号	6／22
事務所名	津市建設部建設整備課		

横断面図(3)

S=1:100

NO.17

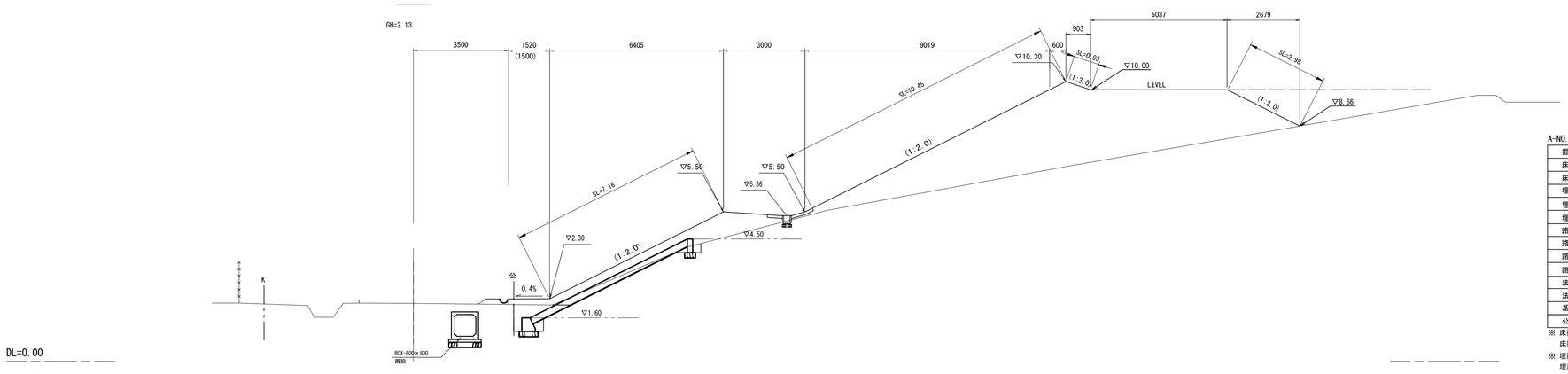

A-NO.17 市単独工事分

掘削	0.71	
床掘り(1)	1.7	
床掘り(2)	-	
埋戻し(1)	0.66	
埋戻し(2)	0.24	
埋戻し(3)	-	
路体盛土(1)	4.0	
路体盛土(2)	3.0	
路体盛土(3)	29.3	
路体盛土(4)	-	0.15
法面整形(切土部)	-	
法面整形(盛土部)	21.5	
基面整正	6.7	
公園張芝	18.6	

※ 床掘り(1)(標準)、
床掘り(2)(小規模)を示す。
※ 埋戻し(1)(最大埋戻幅 1.0m 以上 4.0m 未満)、
埋戻し(2)(最大埋戻幅 1.0m 未満)、
埋戻し(3)(RC-40　小規模)を示す。
※ 路体盛土(1)(施工幅員2.5m未満)、
路体盛土(2)(施工幅員2.5m以上 4.0m 未満)、
路体盛土(3)(施工幅員4.0m以上)を示す。
路体盛土(4)(施工幅員2.5m未満 RC-40)を示す。

NO.16

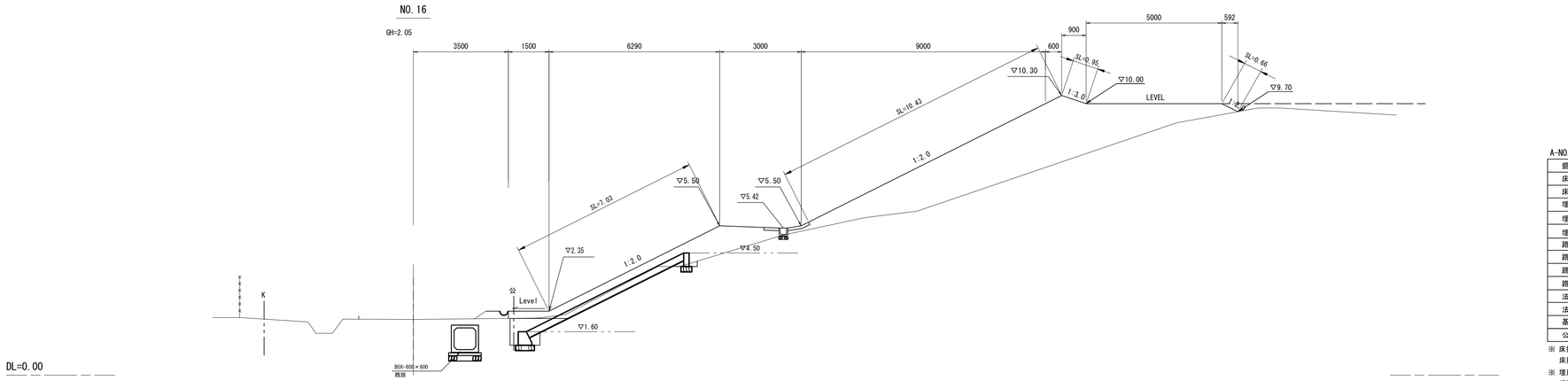

A-NO.16 市単独工事分

掘削	0.94	
床掘り(1)	1.6	
床掘り(2)	-	
埋戻し(1)	0.68	
埋戻し(2)	0.20	
埋戻し(3)	-	
路体盛土(1)	3.8	
路体盛土(2)	5.5	
路体盛土(3)	17.2	
路体盛土(4)	-	0.24
法面整形(切土部)	-	
法面整形(盛土部)	19.1	
基面整正	6.6	
公園張芝	18.4	

※ 床掘り(1)(標準)、
床掘り(2)(小規模)を示す。
※ 埋戻し(1)(最大埋戻幅 1.0m 以上 4.0m 未満)、
埋戻し(2)(最大埋戻幅 1.0m 未満)、
埋戻し(3)(RC-40　小規模)を示す。
※ 路体盛土(1)(施工幅員2.5m未満)、
路体盛土(2)(施工幅員2.5m以上 4.0m 未満)、
路体盛土(3)(施工幅員4.0m以上)を示す。
路体盛土(4)(施工幅員2.5m未満 RC-40)を示す。

NO.15

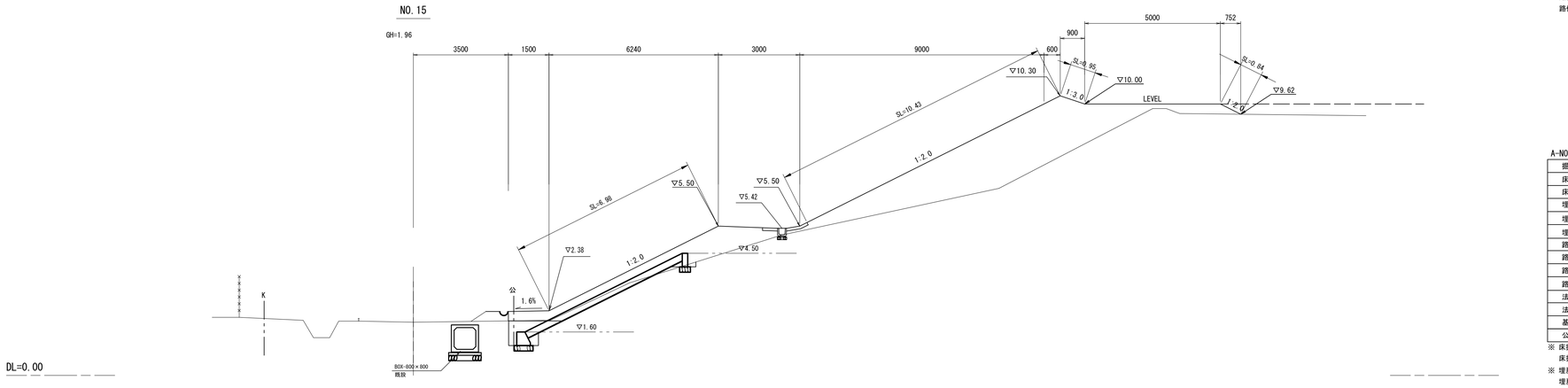

A-NO.15 市単独工事分

掘削	0.66	
床掘り(1)	1.5	
床掘り(2)	-	
埋戻し(1)	0.56	
埋戻し(2)	0.19	
埋戻し(3)	-	
路体盛土(1)	4.7	
路体盛土(2)	3.9	
路体盛土(3)	15.2	
路体盛土(4)	-	0.35
法面整形(切土部)	-	
法面整形(盛土部)	19.2	
基面整正	5.9	
公園張芝	18.4	

※ 床掘り(1)(標準)、
床掘り(2)(小規模)を示す。
※ 埋戻し(1)(最大埋戻幅 1.0m 以上 4.0m 未満)、
埋戻し(2)(最大埋戻幅 1.0m 未満)、
埋戻し(3)(RC-40　小規模)を示す。
※ 路体盛土(1)(施工幅員2.5m未満)、
路体盛土(2)(施工幅員2.5m以上 4.0m 未満)、
路体盛土(3)(施工幅員4.0m以上)を示す。
路体盛土(4)(施工幅員2.5m未満 RC-40)を示す。

NO.15,NO.16,NO.17
※この図面はＡ１サイズを原寸とする。

工　事　名	令和２年度建整公園補第６号 香良洲高台防災公園整備工事(その１)		
施工箇所名	津市香良洲町地内		
図　面　名	横断面図(3)		
縮　　尺	1:100	図面番号	7／22
事務所名	津市建設部建設整備課		

横断面図(4)

S=1:100

NO.20(NO.20+14.98)

GH=2.28

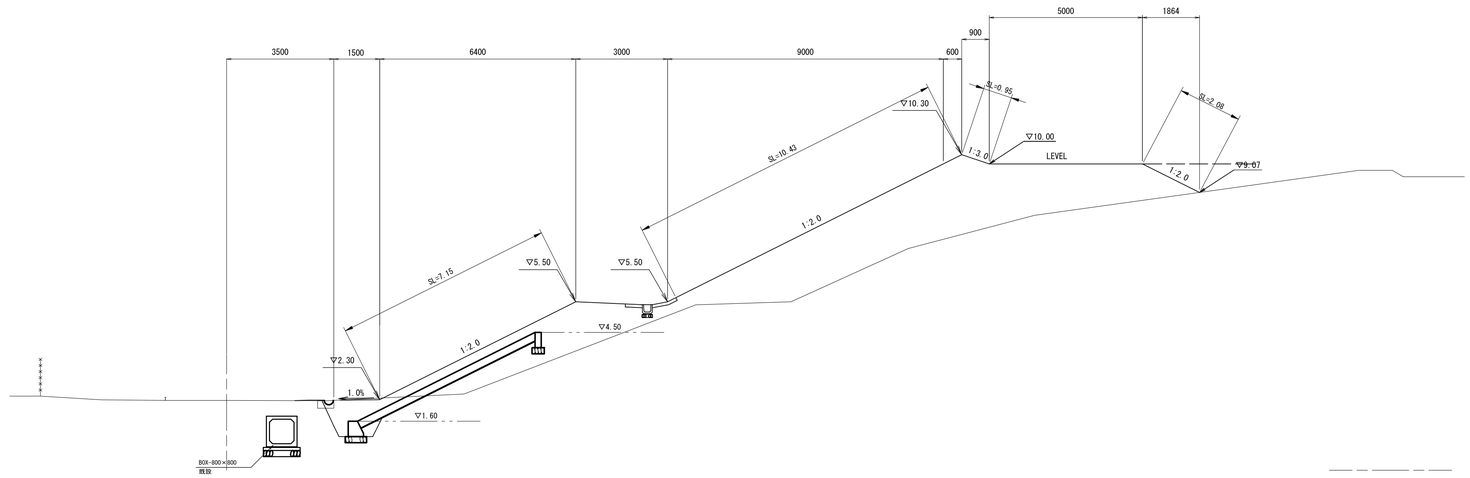

IP.3

GH=2.31

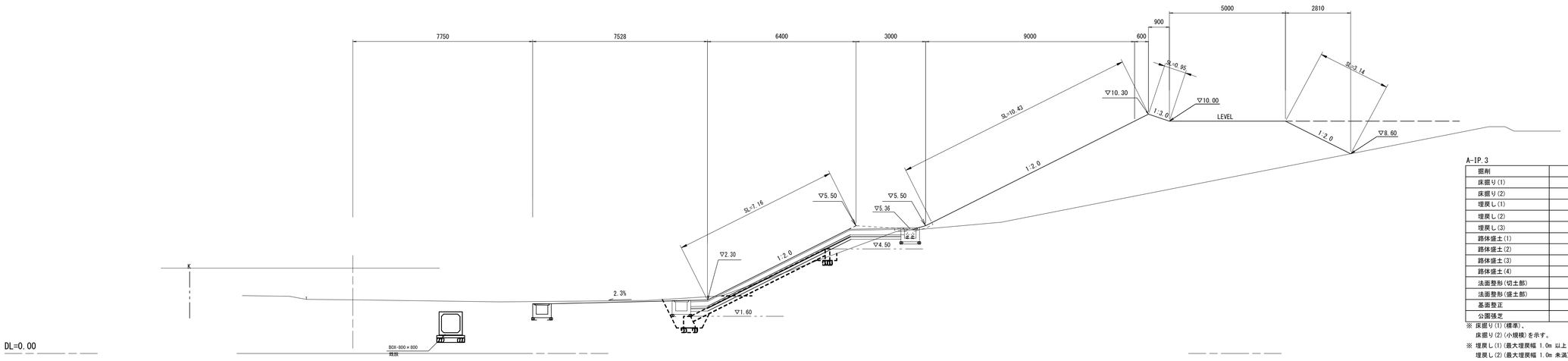

A-NO.20 (NO.20+14.98)

市単独工事分

掘削	-	
床掘り(1)	2.4	
床掘り(2)	-	
埋戻し(1)	1.2	
埋戻し(2)	0.33	
埋戻し(3)	-	0.09
路体盛土(1)	4.7	
路体盛土(2)	3.8	
路体盛土(3)	27.4	
路体盛土(4)	-	0.01
法面整形(切土部)	-	
法面整形(盛土部)	20.6	
基面整正	2.7	
公園張芝	18.5	

※ 床掘り(1)(標準)、
床掘り(2)(小規模)を示す。

※ 埋戻し(1)(最大埋戻幅 1.0m 以上 4.0m 未満)、
埋戻し(2)(最大埋戻幅 1.0m 未満)、
埋戻し(3)(RC-40 小規模)を示す。

※ 路体盛土(1)(施工幅員2.5m未満)、
路体盛土(2)(施工幅員2.5m以上 4.0m 未満)、
路体盛土(3)(施工幅員4.0m以上)を示す。
路体盛土(4)(施工幅員2.5m未満 RC-40)を示す。

A-IP.3

掘削	1.0
床掘り(1)	2.7
床掘り(2)	-
埋戻し(1)	1.4
埋戻し(2)	0.30
埋戻し(3)	-
路体盛土(1)	4.1
路体盛土(2)	1.3
路体盛土(3)	34.1
路体盛土(4)	-
法面整形(切土部)	-
法面整形(盛土部)	21.7
基面整正	5.9
公園張芝	18.5

※ 床掘り(1)(標準)、
床掘り(2)(小規模)を示す。

※ 埋戻し(1)(最大埋戻幅 1.0m 以上 4.0m 未満)、
埋戻し(2)(最大埋戻幅 1.0m 未満)、
埋戻し(3)(RC-40 小規模)を示す。

※ 路体盛土(1)(施工幅員2.5m未満)、
路体盛土(2)(施工幅員2.5m以上 4.0m 未満)、
路体盛土(3)(施工幅員4.0m以上)を示す。
路体盛土(4)(施工幅員2.5m未満 RC-40)を示す。

IP.3,NO.20

※この図面はＡ１サイズを原寸とする。

工　事　名	令和２年度建整公園補第６号 香良洲高台防災公園整備工事(その１)		
施工箇所名	津市香良洲町地内		
図　面　名	横断面図(4)		
縮　　尺	1:100	図面番号	8／22
事務所名	津市建設部建設整備課		

横断面図(5)

S=1:100

NO.21

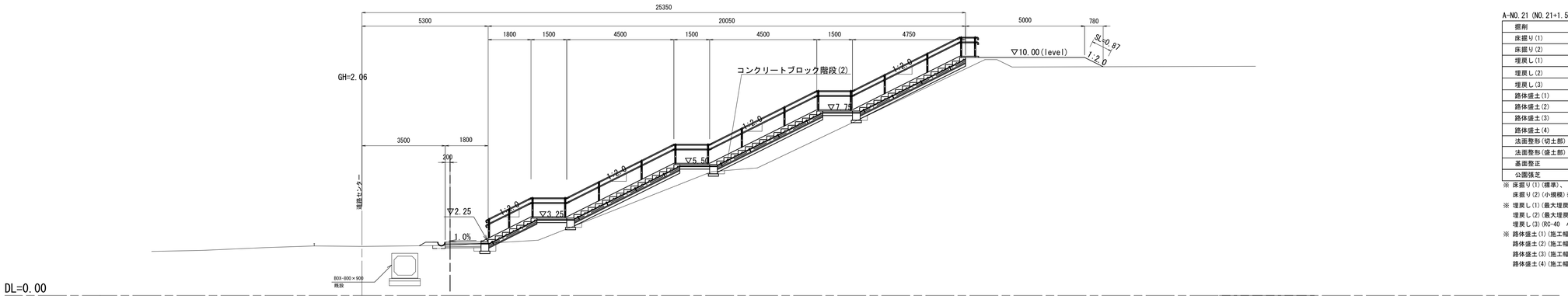

A-NO.21 (NO.21+1.58)

		市単独工事分
掘削	0.20	
床掘り(1)	-	
床掘り(2)	0.54	0.1
埋戻し(1)	-	
埋戻し(2)	0.21	
埋戻し(3)	-	0.06
路体盛土(1)	6.2	
路体盛土(2)	-	
路体盛土(3)	1.6	
路体盛土(4)		0.09
法面整形(切土部)	-	
法面整形(盛土部)	0.87	
基面整正	1.9	
公園張芝	-	

※ 床掘り(1)(標準)、
床掘り(2)(小規模)を示す。

※ 埋戻し(1)(最大埋戻幅 1.0m 以上 4.0m 未満)、
埋戻し(2)(最大埋戻幅 1.0m 未満)、
埋戻し(3)(RC-40 小規模)を示す。

※ 路体盛土(1)(施工幅員2.5m未満)、
路体盛土(2)(施工幅員2.5m以上 4.0m 未満)、
路体盛土(3)(施工幅員4.0m以上)、
路体盛土(4)(施工幅員2.5m未満,RC-40)を示す。

NO.21

※この図面はＡ１サイズを原寸とする。

工　事　名	令和２年度建整公園補第６号 香良洲高台防災公園整備工事(その１)		
施工箇所名	津市香良洲町地内		
図　面　名	横断面図(5)		
縮　　尺	1:100	図面番号	9／22
事務所名	津市建設部建設整備課		

コンクリートブロック工・植生工構造図

連結ブロック張断面図

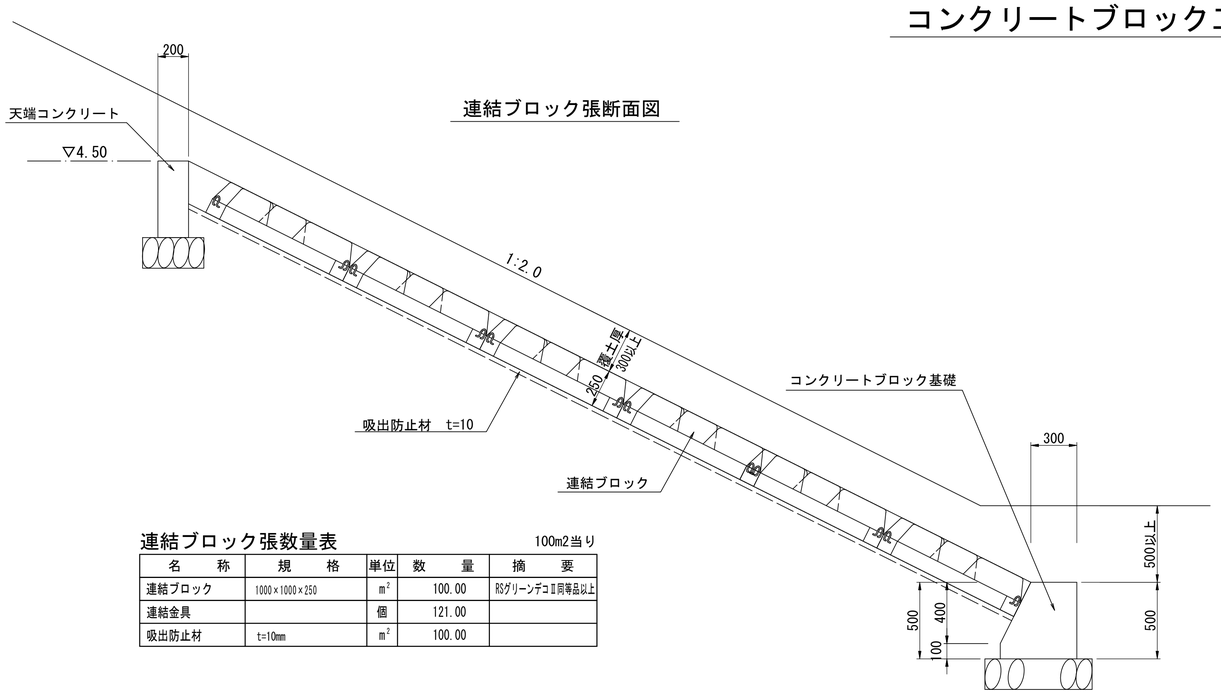

断面図　S=1:20

連結ブロック張数量表

100m2当り

名　称	規　格	単位	数　量	摘　要
連結ブロック	1000×1000×250	m^2	100.00	RSグリーンデコⅡ同等品以上
連結金具		個	121.00	
吸出防止材	t=10mm	m^2	100.00	

ストレス耐性大型ネット付ノシバ（法面）

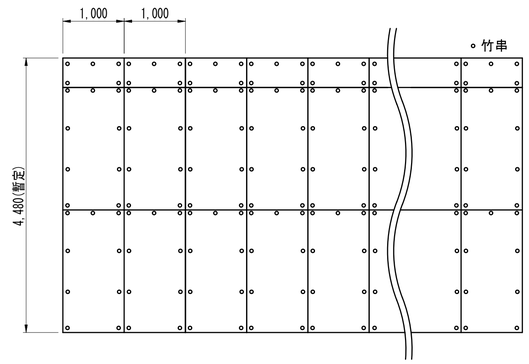

標準展開図　S=1:50

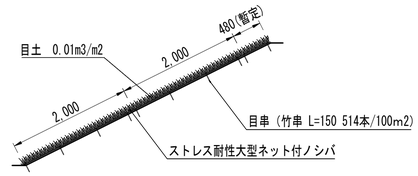

標準断面図　S=1:50

芝生(法面)材料数量表

(100m²当り)

使用材料	規格・寸法	単位	数量	備考
芝生	ストレス耐性大型ネット付ノシバ	m²	100	分解性樹脂ネット
目串	竹串 L=150	本	514	

連結ブロック詳細図(参考)

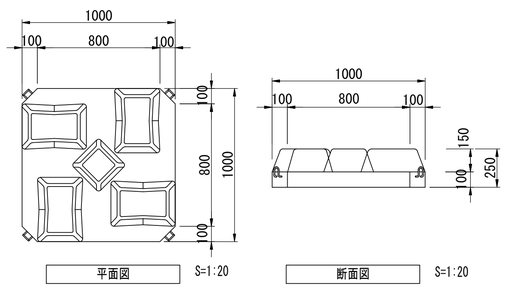

平面図　S=1:20　　断面図　S=1:20

連結詳細図

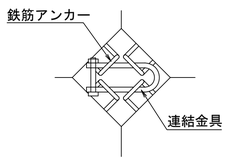

天端コンクリート

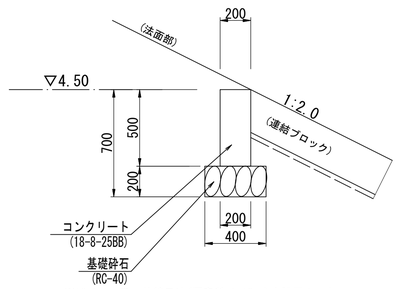

※10mに1ヶ所、伸縮目地(瀝青質,t=10mm)を設置のこと

断面図　S=1:20

天端コンクリート数量表

10m当り

名　称	規　格	単位	数　量	摘　要
基礎砕石	RC-40 t=200	m^2	4.00	
コンクリート	18-8-25BB	m^3	1.00	
同上型枠		m^2	10.00	
伸縮目地	瀝青質 t=10	m^2	0.10	

コンクリートブロック基礎

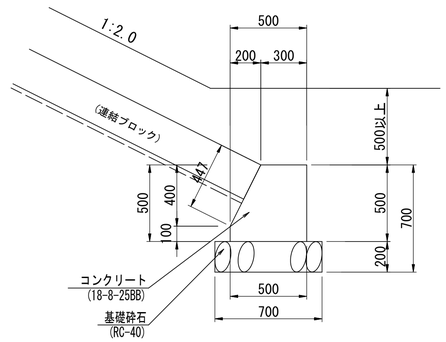

※10mに1ヶ所、伸縮目地(瀝青質,t=10mm)を設置のこと

断面図　S=1:20

コンクリートブロック基礎数量表

10m当り

名　称	規　格	単位	数　量	摘　要
基礎砕石	RC-40 t=200	m^2	7.00	
コンクリート	18-8-25BB	m^3	2.10	
同上型枠		m^2	10.47	
伸縮目地	瀝青質 t=10	m^2	0.21	

※この図面はＡ１サイズを原寸とする。

工　事　名	令和２年度建整公園補第６号 香良洲高台防災公園整備工事(その１)		
施工箇所名	津市香良洲町地内		
図　面　名	コンクリートブロック工・植生工構造図		
縮　　尺	図示	図面番号	10／22
事務所名	津市建設部建設整備課		

コンクリートブロック工展開図

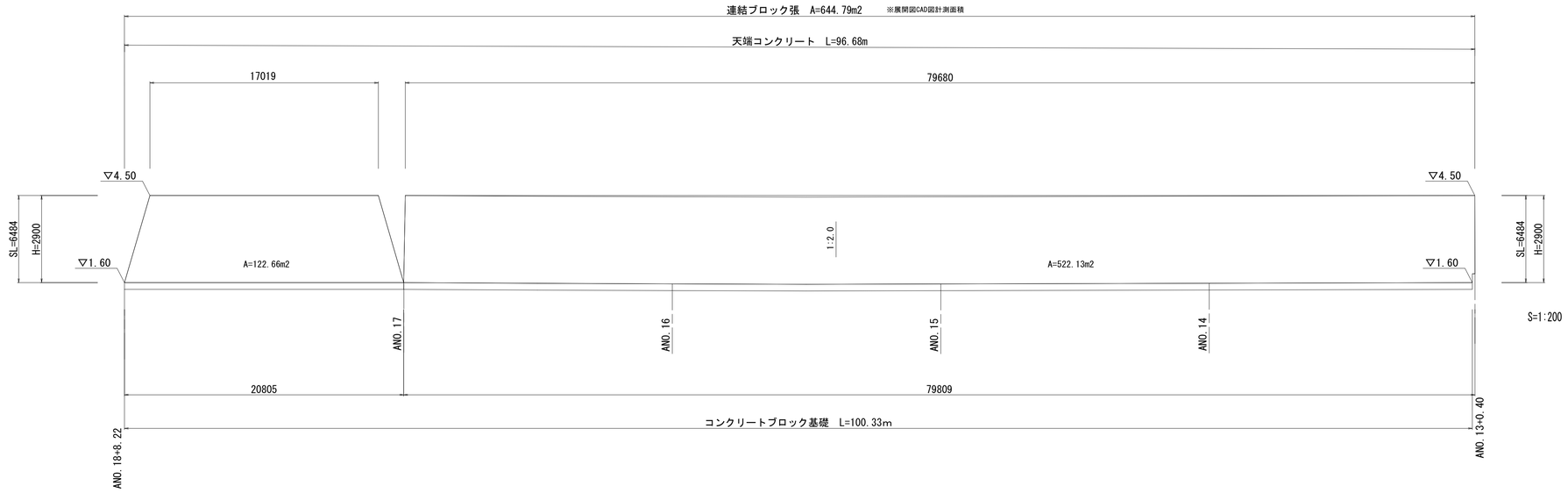

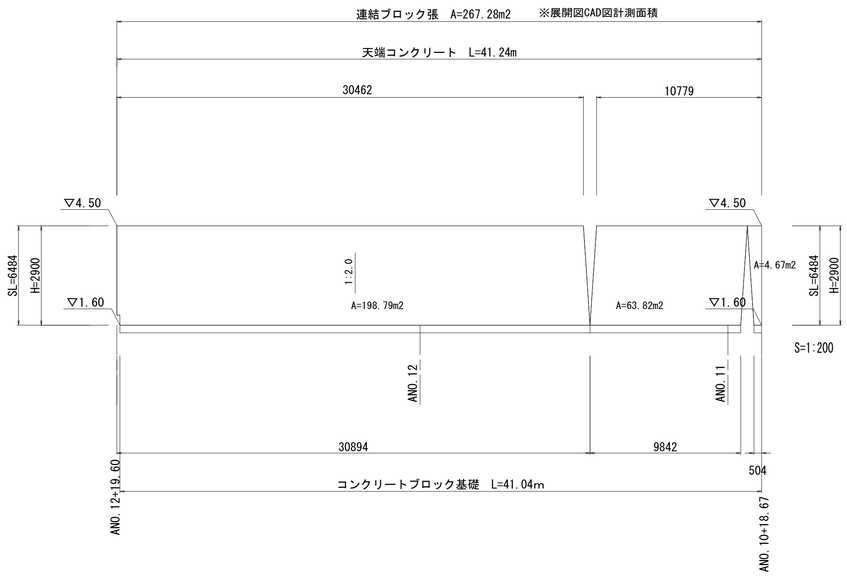

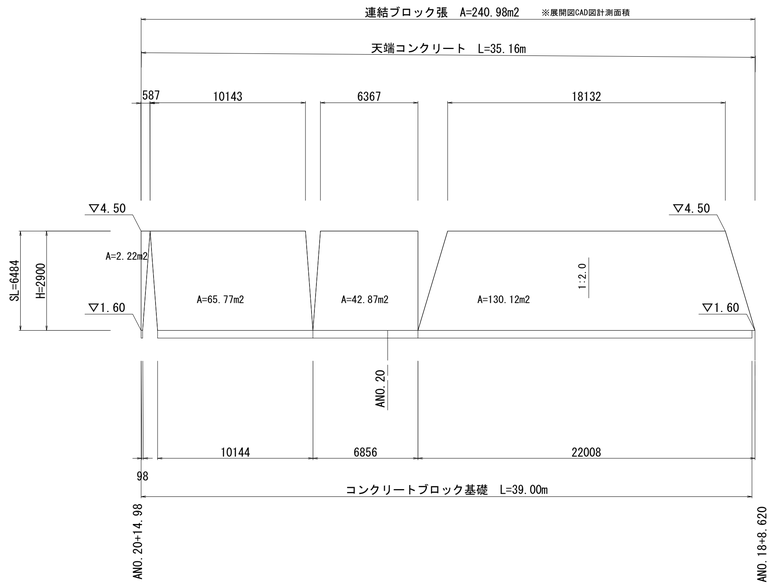

※この図面はＡ１サイズを原寸とする。

工　事　名	令和２年度建整公園補第６号 香良洲高台防災公園整備工事(その１)		
施工箇所名	津市香良洲町地内		
図　面　名	コンクリートブロック工展開図		
縮　　尺	1:200	図面番号	11／22
事務所名	津市建設部建設整備課		

雨水排水設備工構造図(1)

プレキャストU型側溝(1)
小段排水1(U240)

S=1:20

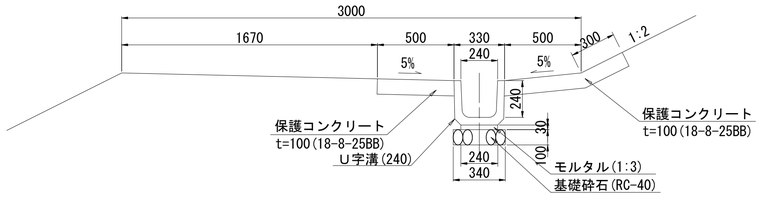

※小段排水は、排水勾配（i=３‰以上）を確保できるように勾配調整を行うこと。
※保護コンクリートは10mに1ヶ所伸縮目地(瀝青質，t=10mm)を設置のこと。

プレキャストU型側溝(1)数量表　(10m当り)

名　称	規　格	単位	数量	摘　要
基礎砕石	RC-40,t=100	m2	3.40	
敷きモルタル	1:3	m3	0.07	
U字溝	U240	個	16.50	ﾘｻｲｸﾙ認定品
保護コンクリート	18-8-25BB	m2	13.00	
同上型枠		m2	2.00	
伸縮目地	瀝青質 t=10	m2	0.13	
床掘り(2)		m3	4.6	
埋戻し(3)	流用土	m3	2.8	
基面整正		m2	12.4	

プレキャストU型側溝(5)
縦排水-3

S=1:100

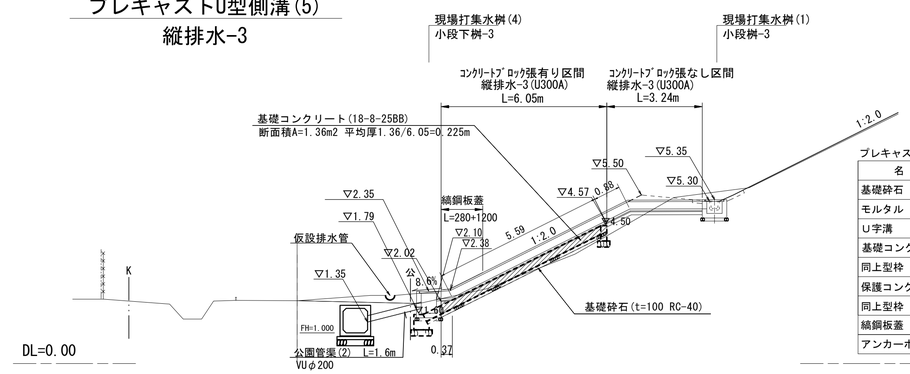

プレキャストU型側溝(5)数量表：縦排水-3　1式当り

名　称	規　格	単位	数量	摘　要
基礎砕石	RC-40,t=100	m2	4.32	
モルタル	1：3	m3	0.08	
U字溝	300A	個	15.80	ﾘｻｲｸﾙ認定品
基礎コンクリート	18-8-25BB	m3	0.54	
同上型枠		m2	2.72	
保護コンクリート	18-8-25BB	m2	9.29	
同上型枠		m2	2.79	
縞鋼板蓋	B600 L(280+1200) t=4.5 溶融亜鉛メッキ	箇所	1.00	
アンカーボルト	M-10 L=80	本	6.00	

縦排水詳細図
ｺﾝｸﾘｰﾄﾌﾞﾛｯｸ張なし区間

S=1:20

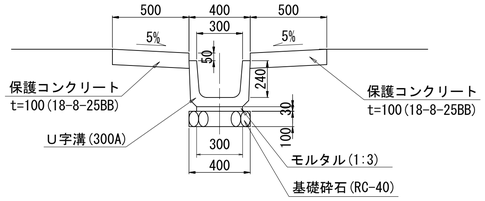

縦排水詳細図
ｺﾝｸﾘｰﾄﾌﾞﾛｯｸ張有り区間

S=1:20

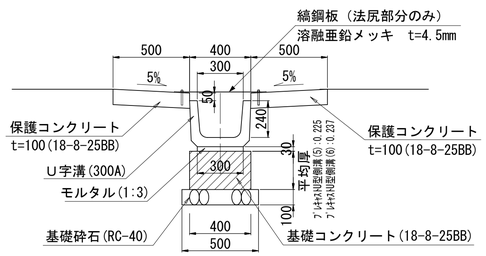

※ 縦排水の蓋は、下段２スパン及び法尻部から集水桝までの区間に設置する

プレキャストU型側溝(6)
縦排水-4

S=1:100

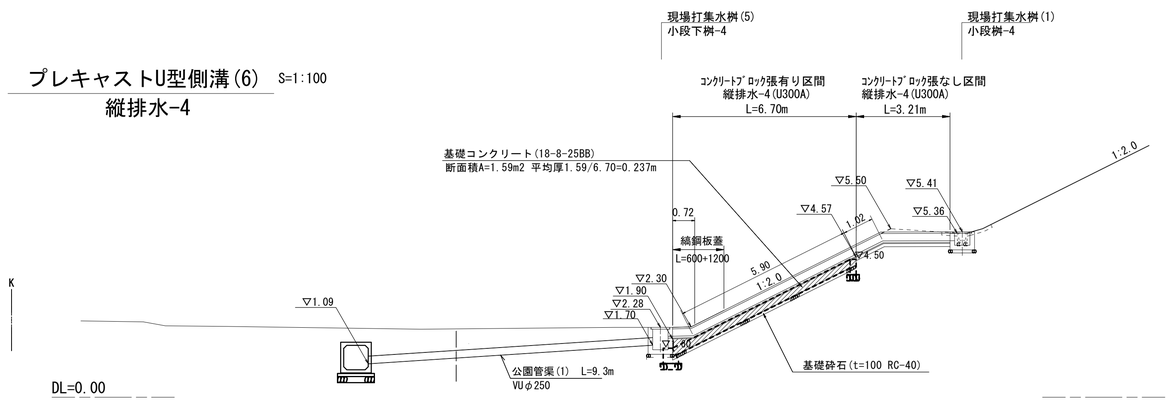

プレキャストU型側溝(6)数量表：縦排水-4　1式当り

名　称	規　格	単位	数量	摘　要
基礎砕石	RC-40,t=100	m2	4.63	
モルタル	1：3	m3	0.09	
U字溝	300A	個	16.52	ﾘｻｲｸﾙ認定品
基礎コンクリート	18-8-25BB	m3	0.64	
同上型枠		m2	3.18	
保護コンクリート	18-8-25BB	m2	9.91	
同上型枠		m2	2.99	
縞鋼板蓋	B600 L(600+1200) t=4.5 溶融亜鉛メッキ	箇所	1.00	
アンカーボルト	M-10 L=80	本	8.00	

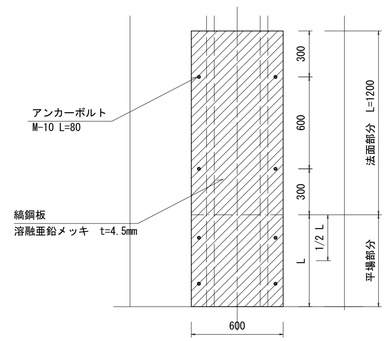

※この図面はＡ１サイズを原寸とする。

工　事　名	令和２年度建整公園補第６号 香良洲高台防災公園整備工事(その１)		
施工箇所名	津市香良洲町地内		
図　面　名	雨水排水設備工構造図(1)		
縮　　尺	図示	図面番号	12／22
事務所名	津市建設部建設整備課		

雨水排水設備工構造図(2)

現場打ち集水桝(1) 小段桝 S=1:20

平面図

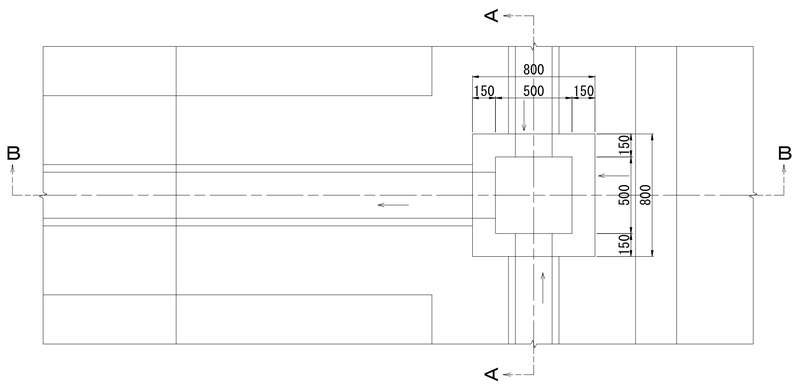

Ａ－Ａ断面

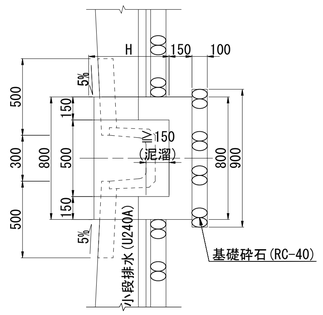

Ｂ－Ｂ断面

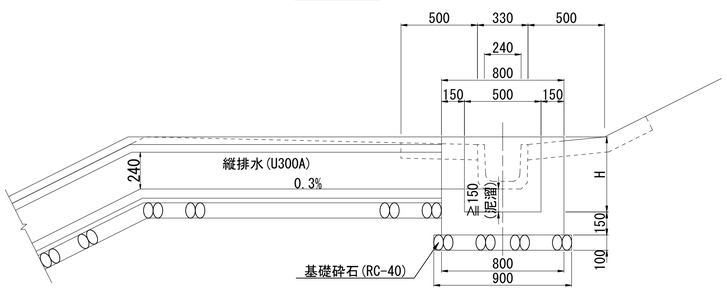

小段桝リスト

桝名称	U字溝天端高	桝天端高	流入断面	流入高	流出断面	流出高	泥溜深さ	桝深:H
小段桝-1	5.330	5.380	U240	5.090	U300A	5.080	0.200	0.500
小段桝-2	5.370	5.420	U240	5.130	U300A	5.120	0.200	0.500
小段桝-3	5.300	5.350	U240	5.060	U300A	5.050	0.200	0.500
小段桝-4	5.360	5.410	U240	5.120	U300A	5.110	0.200	0.500

現場打ち集水桝(1)数量表　　10箇所当り

名　称	規　格	単位	数量	摘　要
基礎砕石	RC-40, t=100	m2	8.10	
コンクリート	18-8-25BB	m3	2.56	
同上型枠		m2	32.58	
床掘り(2)		m3	13.60	
埋戻し(2)		m3	8.60	
基面整正		m2	8.10	

現場打ち集水桝(4)、(5) 小段下桝 S=1:20

平面図

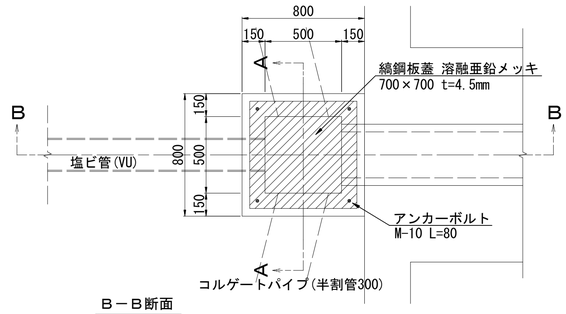

Ａ－Ａ断面

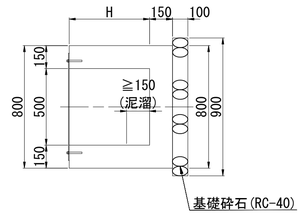

Ｂ－Ｂ断面

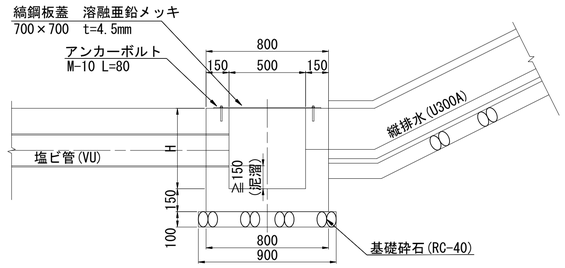

小段下桝リスト

No.		天端高	流入断面	流入高	流出断面	流出高	泥溜	桝深:H
(2)	小段下桝-1	2.400	U300A	2.110	VUφ200	2.040	0.240	0.600
(3)	小段下桝-2	2.400	U240-U300A	2.110	VUφ200	1.900	0.200	0.700
(4)	小段下桝-3	2.350	U300A	2.100	VUφ200	1.790	0.240	0.800
(5)	小段下桝-4	2.280	U300A	1.990	VUφ250	1.700	0.220	0.800

現場打ち集水桝(4)、(5)数量表　　10箇所当り

名　称	規　格	単位	数量 (2)	数量 (3)	数量 (4)	数量 (5)	摘　要
基礎砕石	RC-40, t=100	m2	8.10	8.10	8.10	8.10	
コンクリート	18-8-25BB	m3	2.99	3.45	3.92	3.89	
同上型枠		m2	41.38	45.20	50.40	49.20	
縞鋼板蓋	700×700 t=4.5 溶融亜鉛メッキ	枚	10.00	10.00	10.00	10.00	
アンカーボルト	M-10 L=80	本	40.00	40.00	40.00	40.00	
床掘り(2)		m3	15.50	17.50	19.40	19.40	
埋戻し(2)		m3	9.90	11.20	12.50	12.50	
基面整正		m2	8.10	8.10	8.10	8.10	

コルゲートパイプ 波状管・半割管 S=1:10

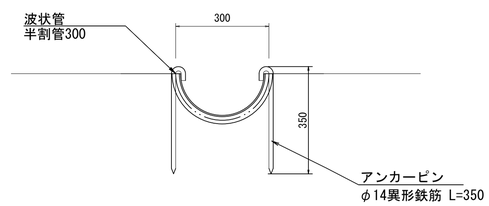

コルゲートパイプ数量表　　10m当り

名　称	規　格	単位	数量	摘　要
波状管	半割管300	m	10.40	
アンカーピン	φ14異形鉄筋 L=350	本	20.00	亜鉛メッキ処理
基面整正		m2	7.30	

※この図面はＡ１サイズを原寸とする。

工　事　名	令和２年度建整公園補第６号 香良洲高台防災公園整備工事(その１)		
施工箇所名	津市香良洲町地内		
図　面　名	雨水排水設備工構造図(2)		
縮　　尺	図示	図面番号	13／22
事務所名	津市建設部建設整備課		

雨水排水設備工構造図(3)

公園管渠(1)(2)

S=1:40

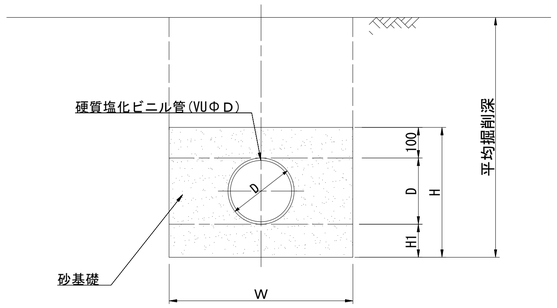

公園管渠(1)数量表　　10m当り

名　称	規　格	単位	数量	摘　要
硬質塩化ビニル管	VUΦ250	本	2.50	
保護砂		m3	3.44	
床掘り(2)		m3	5.40	
埋戻し(2)		m3	1.40	
基面整正		m2	8.00	

公園管渠(2)数量表　　10m当り

名　称	規　格	単位	数量	摘　要
硬質塩化ビニル管	VUΦ200	本	2.50	
保護砂		m3	2.43	
床掘り(2)		m3	3.30	
埋戻し(2)		m3	0.48	
基面整正		m2	7.00	

掘削幅・砂基礎寸法表

名　称	呼び径:D	W	H	H1	平均掘削深h
公園管路(Φ200)	216	700	400	100	469
公園管路(Φ250)	267	800	500	150	676

公園管渠(3)

S=1:20

ヒューム管 B型管　Φ1000

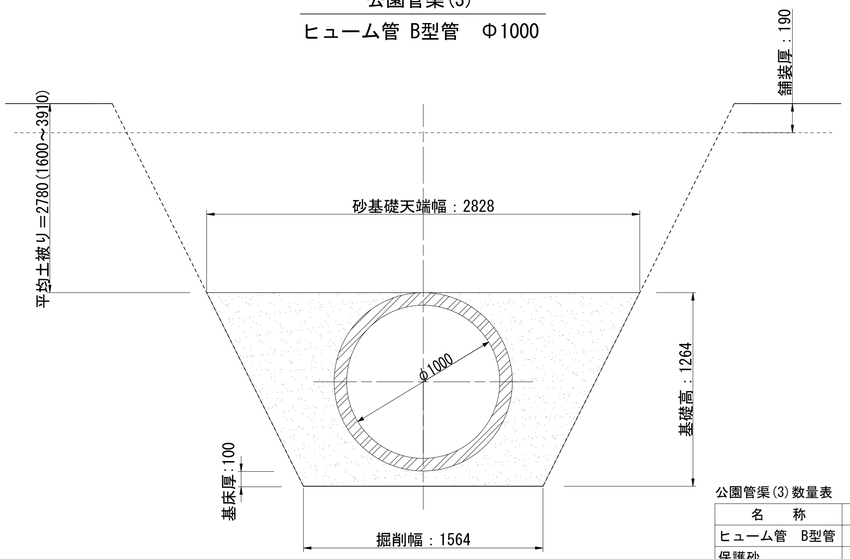

公園管渠(3)数量表　　(10m当り)

名　称	規　格	単位	数量	摘　要
ヒューム管　B型管	Φ1000	本	4.12	
保護砂		m3	17.10	
床掘り(1)		m3	134.50	
埋戻し(1)		m3	103.80	
基面整正		m2	15.60	

公園管渠(4)

S=1:20

鉄筋コンクリート台付管　Φ1000

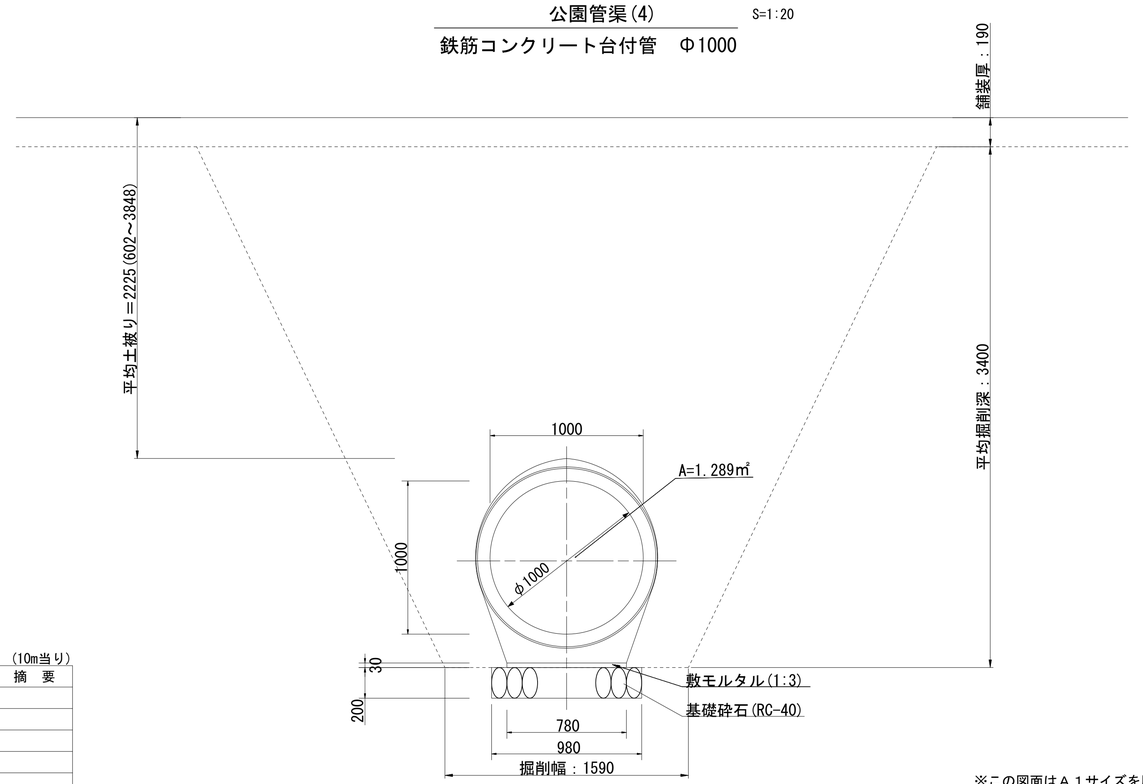

公園管渠(4)数量表　　(10m当り)

名　称	規　格	単位	数量	摘　要
基礎砕石	RC-40	m3	9.80	
敷きモルタル	1:3	m3	0.23	
鉄筋コンクリート台付管	Φ1000	本	4.00	
床掘り(1)		m3	113.80	
埋戻し(1)		m3	99.00	
基面整正		m2	9.80	

※この図面はＡ１サイズを原寸とする。

工　事　名	令和２年度建整公園補第６号 香良洲高台防災公園整備工事(その１)		
施工箇所名	津市香良洲町地内		
図　面　名	雨水排水設備工構造図(3)		
縮　　尺	図示	図面番号	14／22
事務所名	津市建設部建設整備課		

雨水排水設備工構造図(4)

プレキャストマンホール 構造図

S=1:20

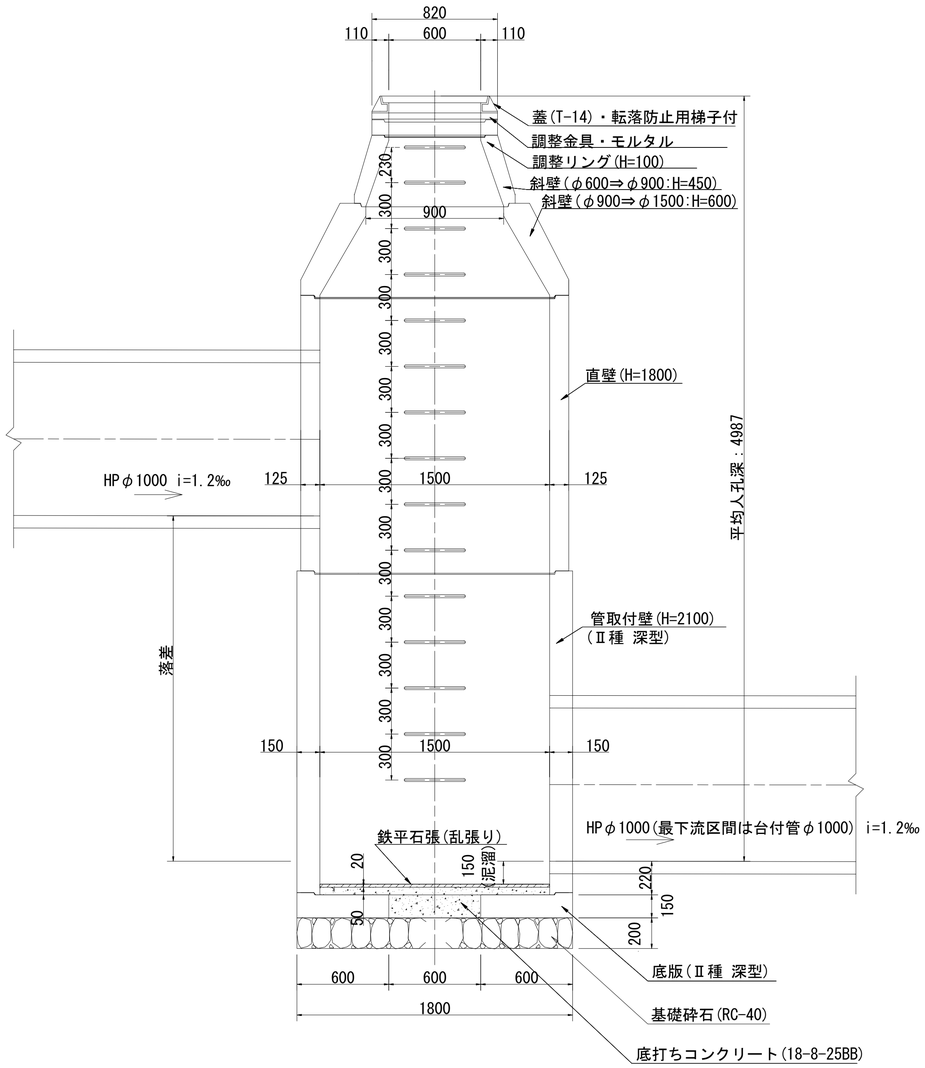

A－A断面

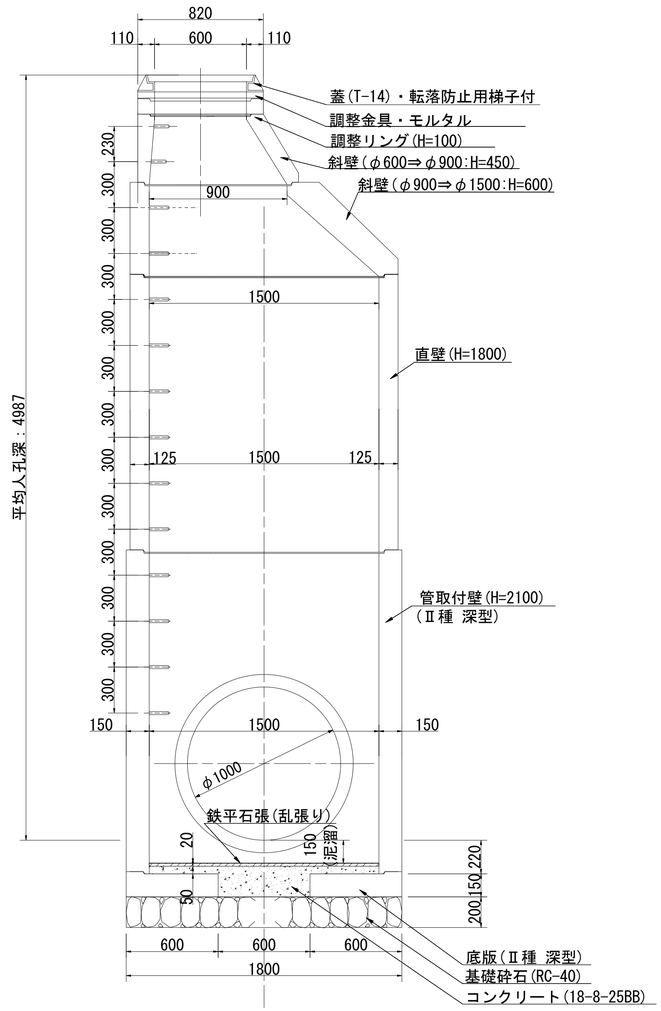

平面図

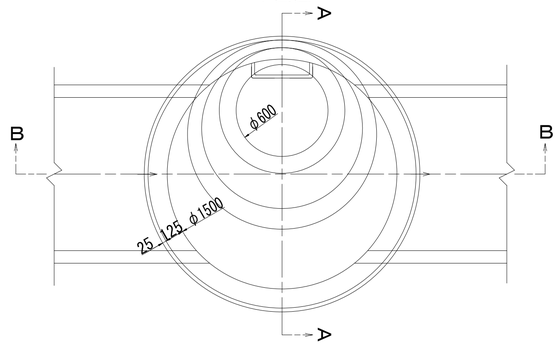

プレキャストマンホール数量表 (1箇所当り)

名　称	規　格	単位	数量	摘　要
基礎砕石	RC-40, t=200	m2	2.54	
底打ちコンクリート	18-8-25BB	m3	0.13	
鉄平石乱張り	t=0.02	m2	1.77	
3号人孔	※各部材は3号人孔集計表を参照			

3号人孔集計表

人孔記号	地盤高	流出管底高	人孔深	組合せ高	調整モルタル厚	人孔鉄蓋(h=11cm)		調整金具		調整リング			斜壁(φ600⇒φ900)			斜壁(φ900⇒φ1500)			管取付壁				直壁			底版	削孔					人孔規格
						T-14	T-25	25型	45型	5	10	15	30	45	60	30	45	60	150	180	210	240	150	180	210	15	600	700	800	900	1000	
	m	m	m	m	mm	組		組		cm			cm			cm			cm				cm			cm	cm					
(1)	5.500	0.505	4.995	5.365	10	1			1		1			1				1			1			1		1					1	管取付壁・底版：Ⅱ種(深型)
(2)	7.750	2.762	4.988	5.358	3	1			1		1			1				1			1			1		1					1	
(3)	10.000	5.021	4.979	5.349	14	1		1			1			1				1			1			1		1	1					
計	平均人孔深(Ⅱ種)		4.987		27	3	0	1	2	0	3	0	0	3	0	0	0	3	0	0	3	0	0	3	0	3	1	0	0	0	2	

※この図面はＡ１サイズを原寸とする。

工　事　名	令和２年度建整公園補第６号 香良洲高台防災公園整備工事(その１)		
施工箇所名	津市香良洲町地内		
図　面　名	雨水排水設備工構造図(4)		
縮　　尺	1:20	図面番号	15／22
事務所名	津市建設部建設整備課		

雨水排水設備工構造図(5)

雨水排水管(階段工-2)詳細図(HPφ1000：人孔深５ｍ未満)

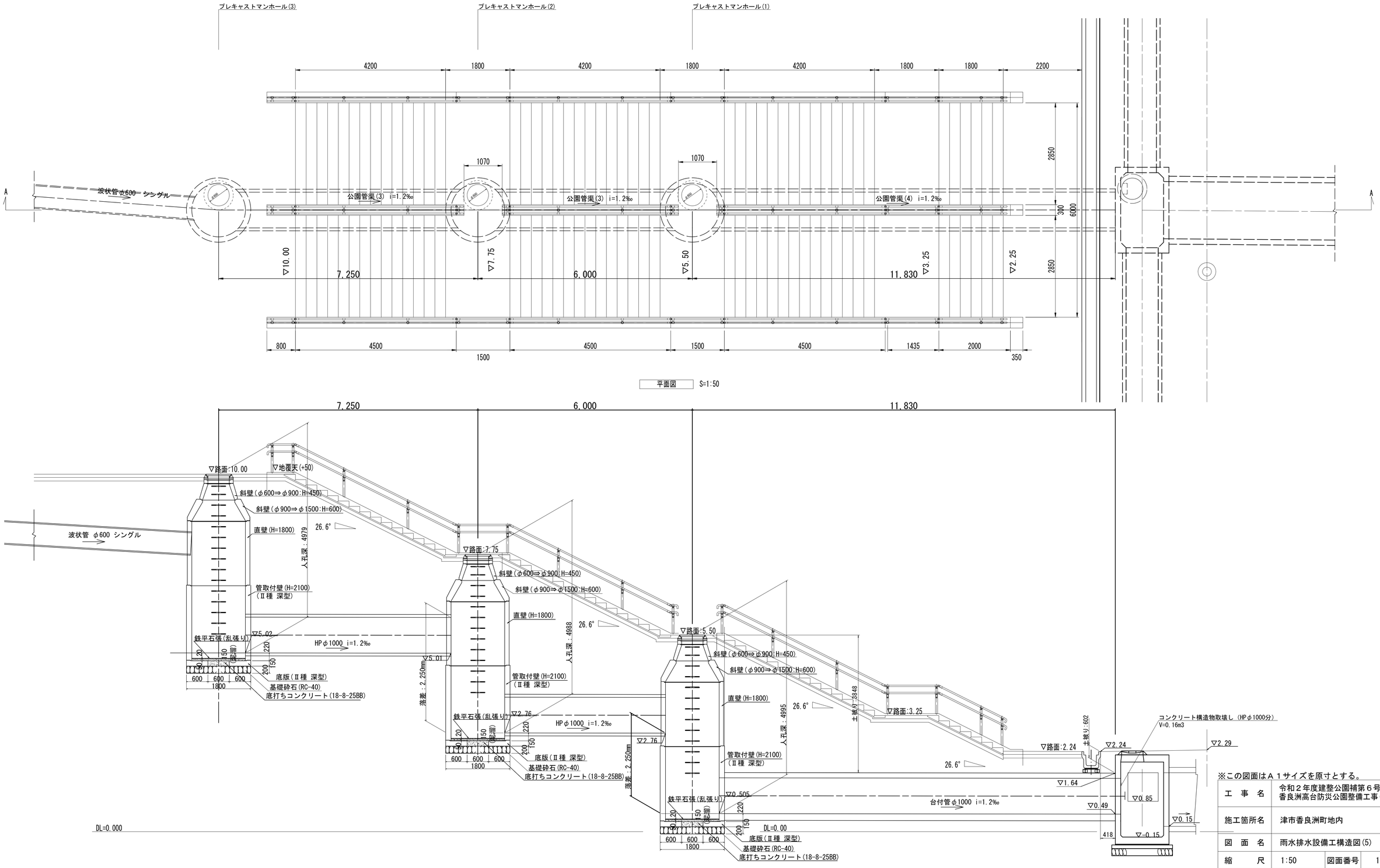

※この図面はＡ１サイズを原寸とする。

工　事　名	令和２年度建整公園補第６号 香良洲高台防災公園整備工事(その１)		
施工箇所名	津市香良洲町地内		
図　面　名	雨水排水設備工構造図(5)		
縮　　尺	1:50	図面番号	16／22
事務所名	津市建設部建設整備課		

園路広場整備工構造図(1)

手すり詳細図（参考）

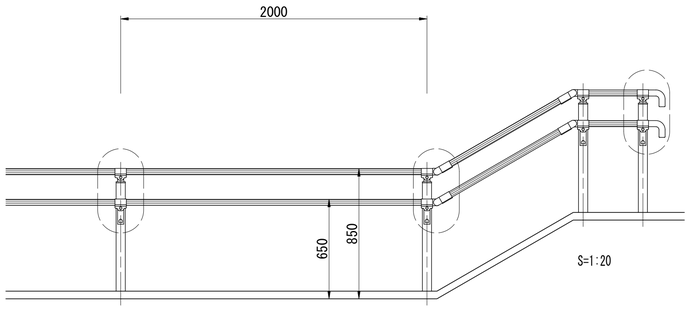

手すりの端部・変化部には点字表示板（点字と文字を併記）を設置すること

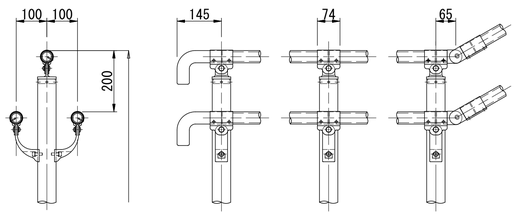

部番	名称	形状	材質	表面処理
(1)	支柱	φ60×3.0ｔ	A6005CS-T5	JIS H 8602 陽極酸化塗装複合皮膜（MB色）
(2)	手摺	φ40×3.0ｔ	A6063TE-T5	
(3)	キャップ金具A	φ60用	ADC	ポリエステル系粉体塗装（マットブラウン色）
(4)	キャップ金具B	φ40用（巾=74）	A6063S-T5	
(5)	フレキシブル金具A	φ40用（2ヶ/セット）	ADC	
(6)	フレキシブル金具B	φ40用(巾＝75)	A6063S-T5	
(7)	端末手摺	φ40	ADC	
(8)	2段金具	φ40用（出巾＝100）	AC4C	
(9)	化粧ナット	M8用	アルミ材	
(10)	六角穴付ボタンボルト	M8×15 B,W	SUS	GB
(11)	六角穴付ボタンボルト	M8×20 B,SW		
(12)	六角穴付ボルト	M8×25 B,SW		
(13)	ピアスビス	φ4×19 B		
(14)	六角穴付止ネジ	M6×6 B		

視覚障害者誘導用ブロック

S=1:10

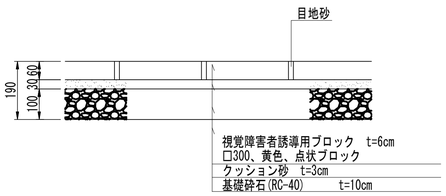

断面図　S=1:10

視覚障害者誘導用ブロック数量表　100m2当り

名称	規格	単位	数量	摘要
基礎砕石	RC-40 t=100	m^2	100.00	
クッション砂	t=30	m^3	3.00	
視覚障碍害用誘導ﾌﾞﾛｯｸ	□300 黄色 点状ﾌﾞﾛｯｸ t=60	m^2	100.00	

手すり(1)
２段タイプ
（スロープ部・階段両端部）

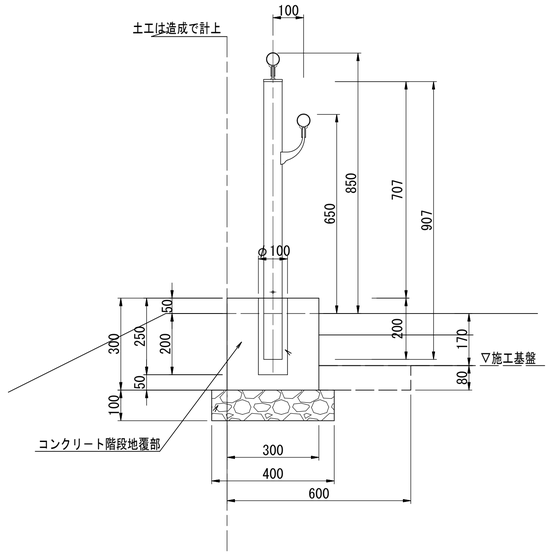

手すり柱部詳細図　S=1:10

手すり(2)
2段タイプ　ｺﾝｸﾘｰﾄﾌﾞﾛｯｸ天端工兼用
（スロープ部）

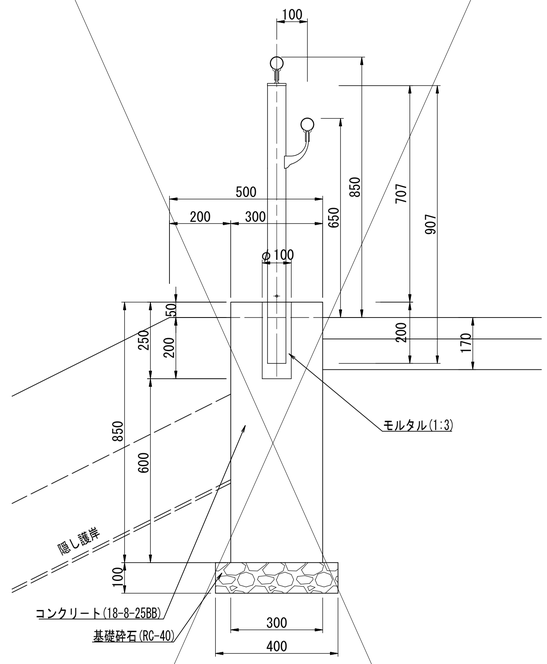

手すり柱部詳細図　S=1:10

手すり(3)
２段＋１段タイプ
（階段中央部）

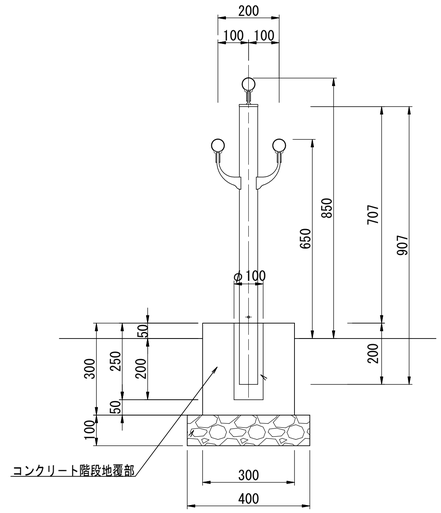

手すり柱部詳細図　S=1:10

手すり(1)数量表　10m当り

名称	規格	単位	数量	摘要
手すり	２段タイプ	m	10.00	FATa2-2085W同等品以上

手すり(2)数量表　10m当り

名称	規格	単位	数量	摘要
基礎砕石	RC-40 t=100	m^2	4.00	
コンクリート	18-8-25BB	m^3	2.55	
同上型枠		m^2	17.00	
円形型枠	φ=100,L=250	m	1.25	
モルタル	1:3	m^3	0.01	
手すり	２段タイプ	m	10.00	
基面整正		m^2	4.00	

土工は擁壁工作業土工に含む

手すり(3)数量表　10m当り

名称	規格	単位	数量	摘要
手すり	２段+１段タイプ	m	10.00	FATa3-2085W特同等品以上

※この図面はＡ１サイズを原寸とする。

工事名	令和２年度建整公園補第６号 香良洲高台防災公園整備工事(その１)		
施工箇所名	津市香良洲町地内		
図面名	園路広場整備工構造図(1)		
縮尺	図示	図面番号	17／22
事務所名	津市建設部建設整備課		

園路広場整備工構造図(2)

コンクリートブロック階段(1)（階段1）

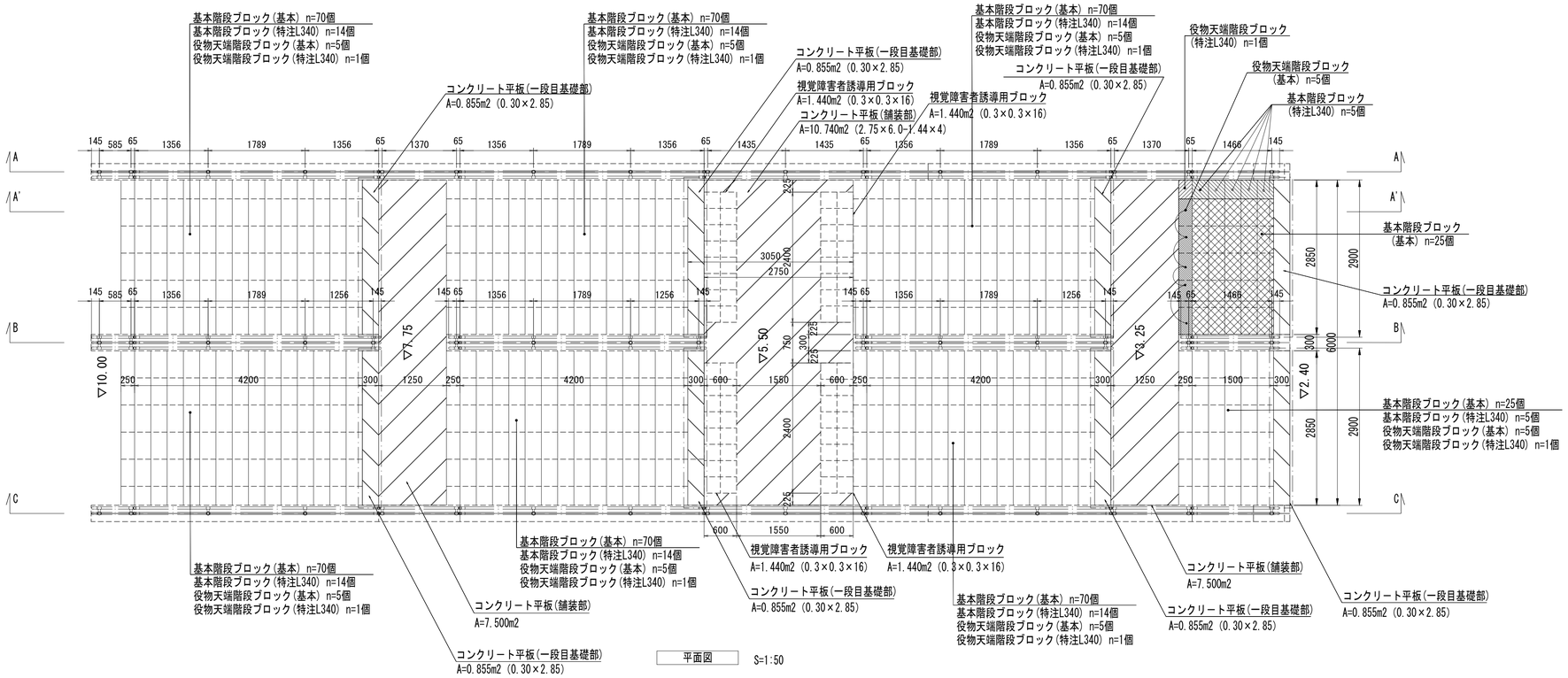

平面図 S=1:50

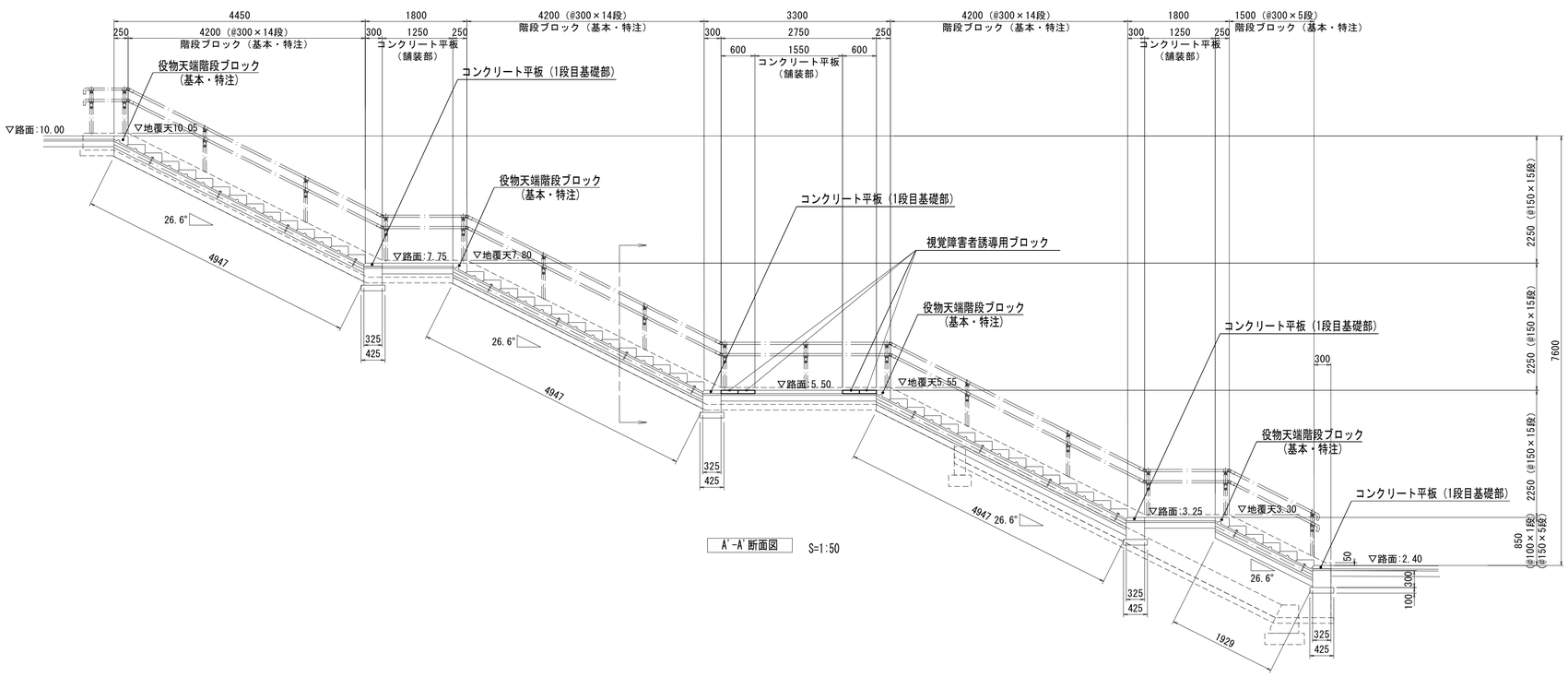

A'-A' 断面図 S=1:50

コンクリートブロック階段数量表 （階段1） 1箇所当り

名　称	規　格	単位	数　量	摘　要
基礎砕石	RC-40 t=100	m^2	22.58	地覆部
コンクリート	18-8-25BB	m^3	9.35	〃
同上型枠		m^2	63.98	〃
円形型枠	φ=100,L=250	m	11.75	〃
モルタル	1:3	m^3	0.06	〃
手すり(1)	ｾﾝﾀｰ2段ﾀｲﾌﾟ	m	47.38	〃
手すり(3)	ｾﾝﾀｰ2段ﾀｲﾌﾟ+1段ﾀｲﾌﾟ	m	18.48	〃
基礎砕石	RC-40 t=100	m^2	10.03	一段目基礎部
コンクリート	18-8-25BB	m^3	2.22	〃
同上型枠		m^2	13.68	〃
敷きモルタル	1:3	m^3	0.22	〃
階段ブロック	平板役物	m^2	6.84	〃
基礎砕石	RC-40 t=100	m^2	95.59	階段部
均しコンクリート	18-8-40BB	m^3	3.82	〃
コンクリート	18-8-25BB	m^3	9.56	〃
同上型枠		m^2	3.19	〃
メッシュ筋	φ6　150×150	m^2	95.59	〃
敷きモルタル	1:3	m^3	2.87	〃
階段ブロック	基本	枚	470.00	〃
階段ブロック	基本役物	枚	40.00	〃
階段ブロック	基本（特注L340）	枚	94.00	〃
階段ブロック	基本役物（特注L340）	枚	8.00	〃
基礎砕石	RC-40 t=100	m^2	25.74	平板部
砂		m^3	0.77	〃
階段ブロック	平板	m^2	25.74	〃

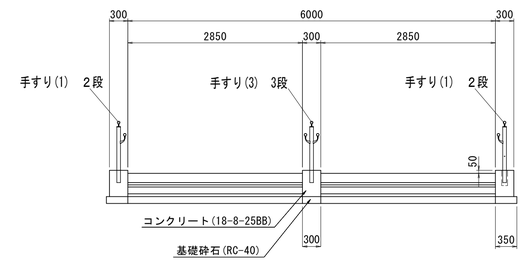

階段横断図 S=1:20

※この図面はＡ１サイズを原寸とする。

工　事　名	令和２年度建整公園補第６号 香良洲高台防災公園整備工事(その１)		
施工箇所名	津市香良洲町地内		
図　面　名	園路広場整備工構造図(2)		
縮　　尺	図示	図面番号	18／22
事務所名	津市建設部建設整備課		

園路広場整備工構造図(3)
コンクリートブロック階段(1)（階段1）

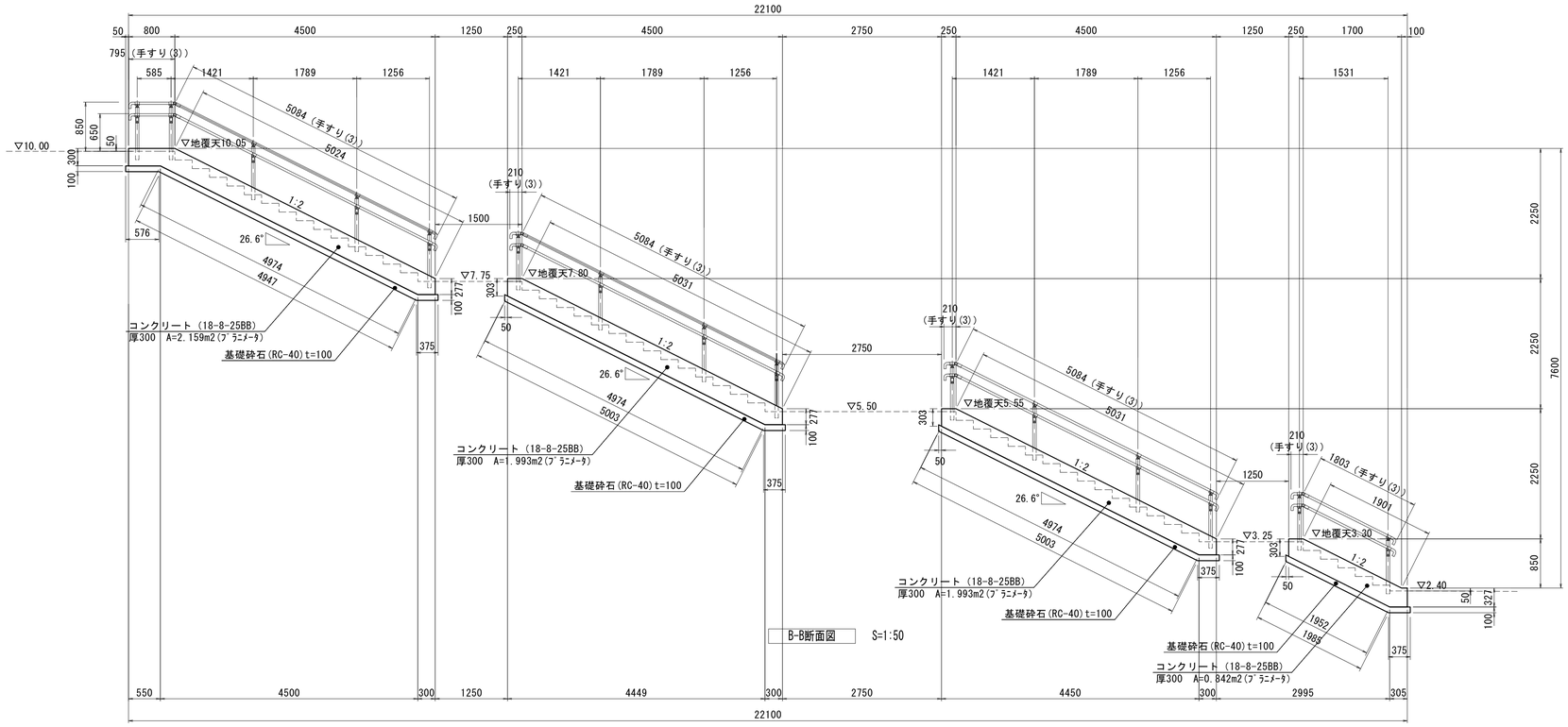

B-B断面図　S=1:50

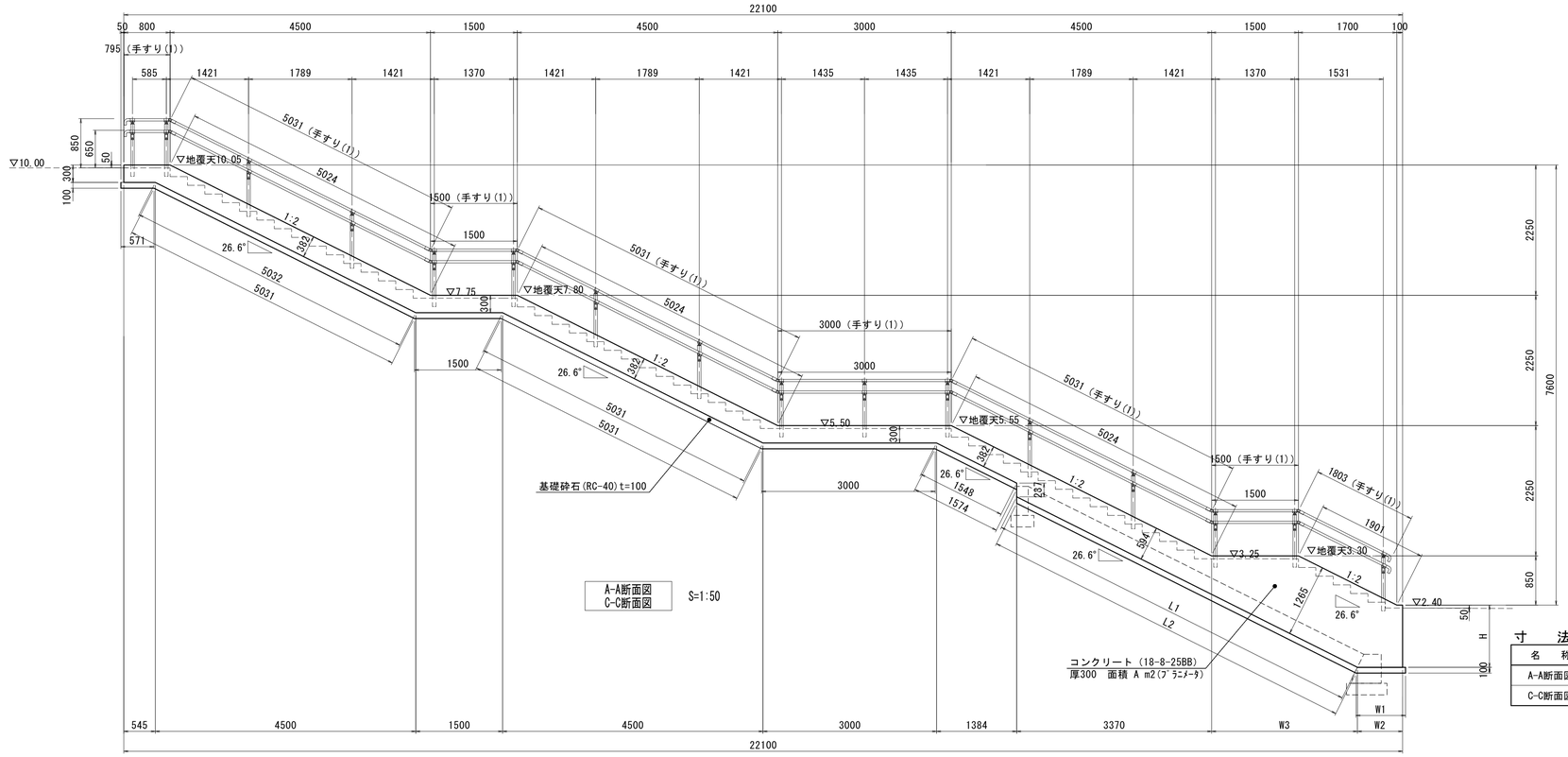

A-A断面図
C-C断面図　S=1:50

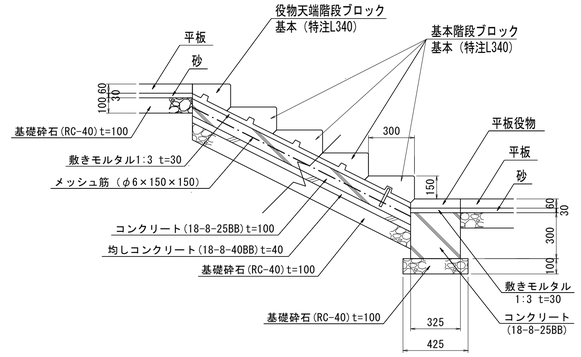

階段ブロック施工標準図　S=1:20

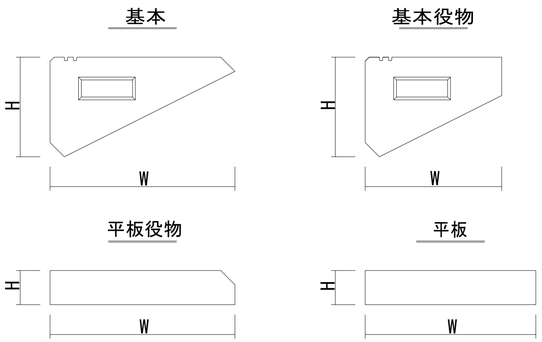

種		寸法(mm) W	H	L	重量(kg)
階段ブロック	基本	325	175	490	32
	基本役物	240	175	490	28
	平板役物	325	60	490	22
	平板	300	60	490	22

階段ブロック詳細図(参考)　S=1:10

寸　法　表

名　称	H	W1	W2	W3	L1	L2	面積A
A-A断面図	973	855	782	2518	6358	6332	12.044m2
C-C断面図	1074	1056	983	2317	6583	6557	12.134m2

※この図面はＡ１サイズを原寸とする。

工事名	令和２年度建整公園補第６号 香良洲高台防災公園整備工事(その１)		
施工箇所名	津市香良洲町地内		
図面名	園路広場整備工構造図(3)		
縮尺	図示	図面番号	19／22
事務所名	津市建設部建設整備課		

園路広場整備工構造図(4)
コンクリートブロック階段(2)（階段2）

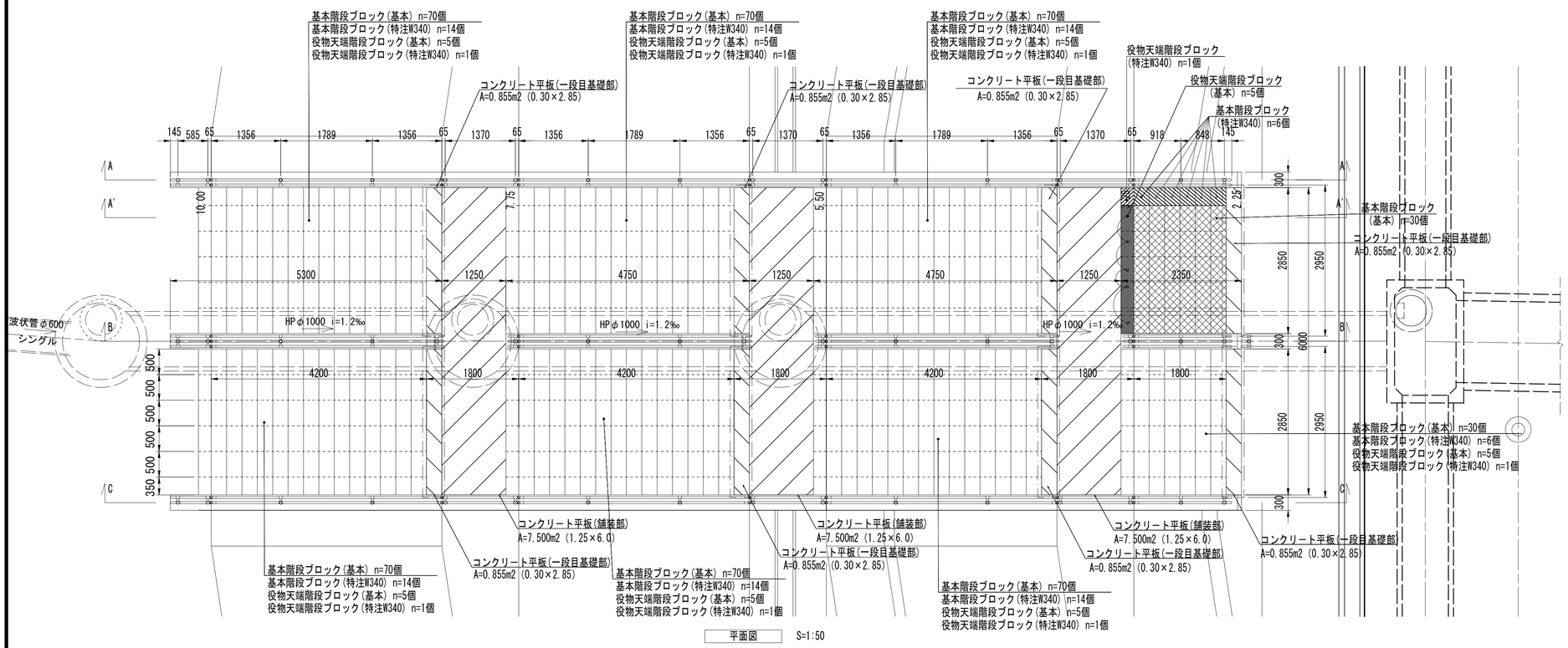

平面図　S=1:50

コンクリートブロック階段数量表（階段2）　1箇所当り

名　称	規　格	単位	数　量	摘　要
基礎砕石	RC-40 t=100	m²	21.86	地覆部
コンクリート	18-8-25BB	m³	9.34	〃
同上型枠		m²	63.91	〃
円形型枠	φ=100,L0.25m	m	12.00	〃
モルタル	1:3	m³	0.06	〃
手すり(1)	ｾﾝﾀｰ2段ﾀｲﾌﾟ	m	45.05	〃
手すり(3)	ｾﾝﾀｰ2段ﾀｲﾌﾟ+1段ﾀｲﾌﾟ	m	18.96	〃
基礎砕石	RC-40 t=100	m²	10.03	一段目基礎部
コンクリート	18-8-25BB	m³	2.22	〃
同上型枠		m²	15.24	〃
敷きモルタル	1:3	m³	0.22	〃
階段ブロック	平板役物	m²	6.84	〃
基礎砕石	RC-40 t=100	m²	97.50	階段部
均しコンクリート	18-8-40BB	m³	3.90	〃
コンクリート	18-8-25BB	m³	9.75	〃
同上型枠		m²	3.19	〃
メッシュ筋	φ6-150×150	m²	97.50	〃
敷きモルタル	1:3	m³	2.92	〃
階段ブロック	基本	枚	480.00	〃
階段ブロック	基本役物	枚	40.00	〃
階段ブロック	基本（特注W340）	枚	96.00	〃
階段ブロック	基本役物（特注W340）	枚	8.00	〃
基礎砕石	RC-40 t=100	m²	22.50	平板部
砂		m³	0.68	〃
階段ブロック	平板	m²	22.50	〃

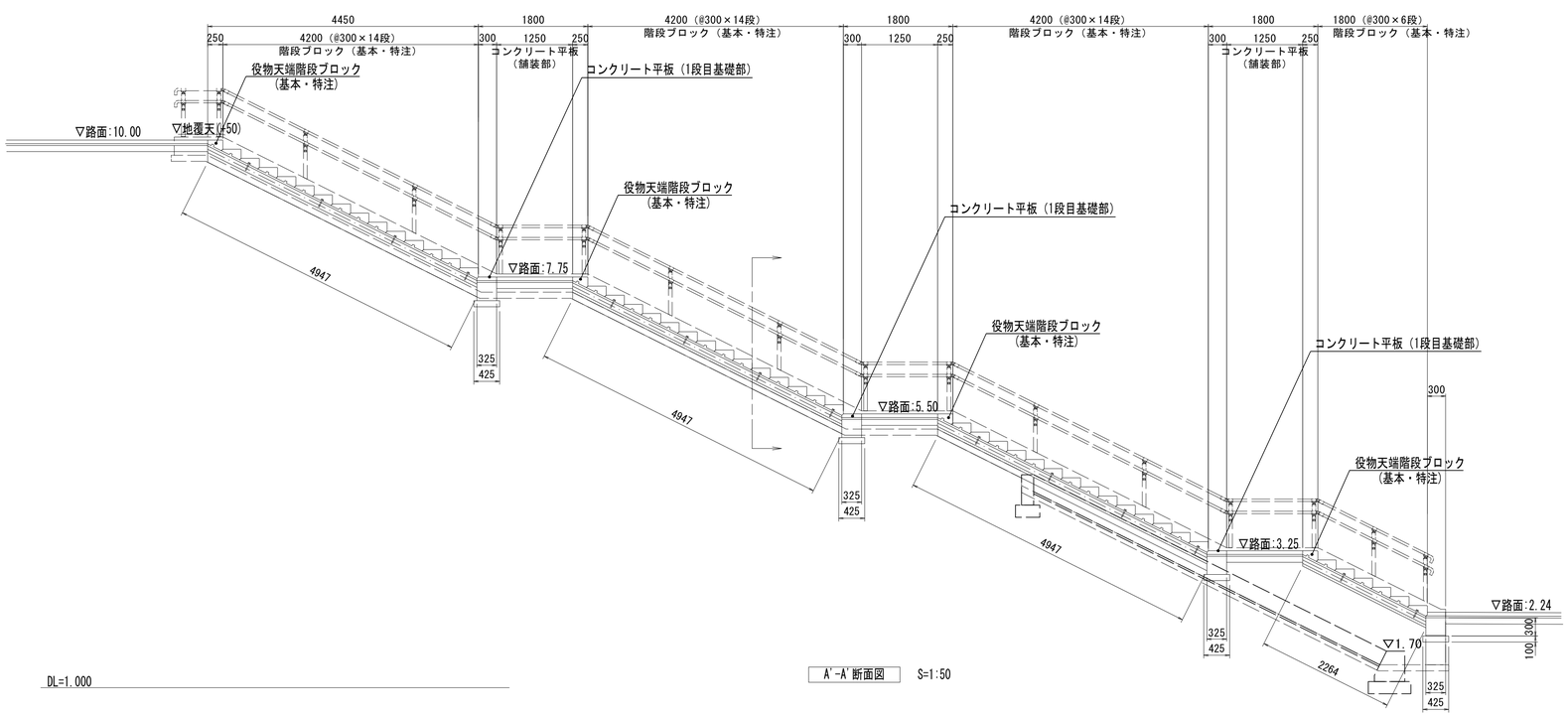

A'-A' 断面図　S=1:50

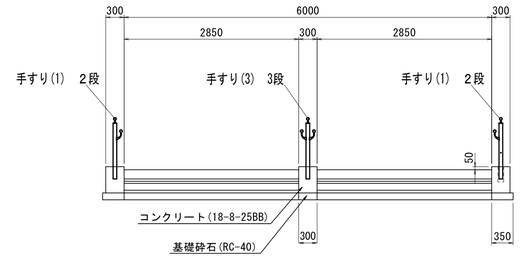

階段横断図　S=1:20

※この図面はＡ１サイズを原寸とする。

工　事　名	令和２年度建整公園補第６号 香良洲高台防災公園整備工事(その１)		
施工箇所名	津市香良洲町地内		
図　面　名	園路広場整備工構造図(4)		
縮　　尺	図示	図面番号	20／22
事務所名	津市建設部建設整備課		

園路広場整備工構造図(5)
コンクリートブロック階段(2)（階段2）

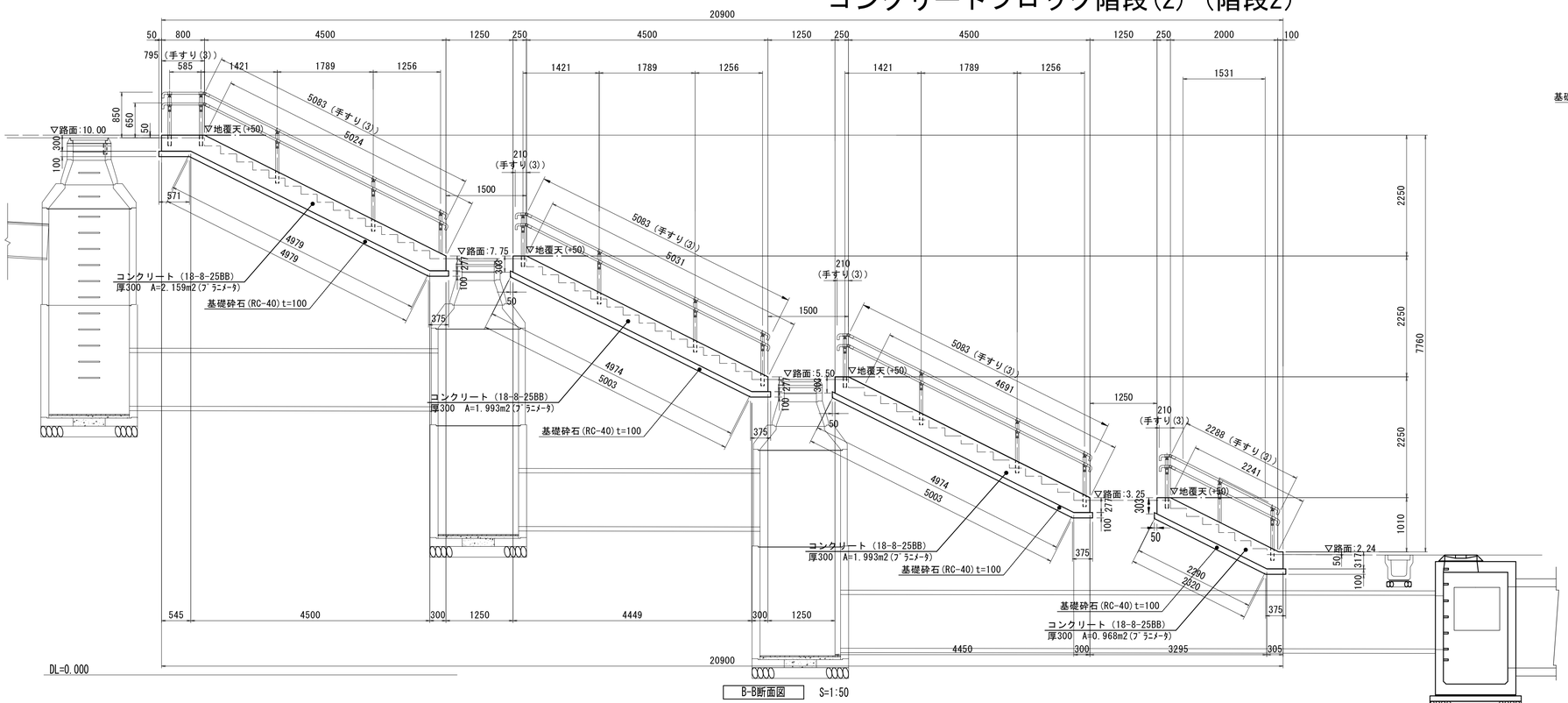

B-B断面図　S=1:50

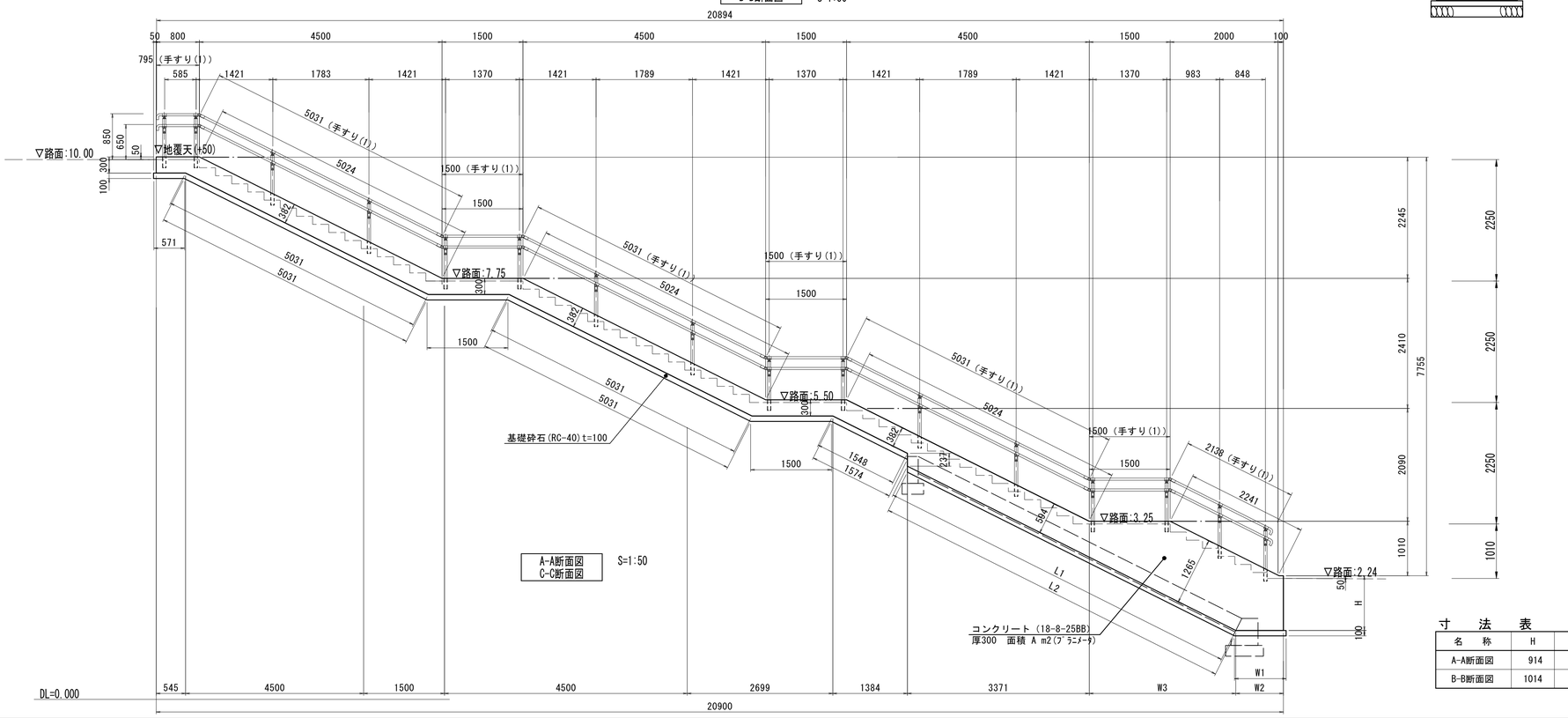

A-A断面図
C-C断面図　S=1:50

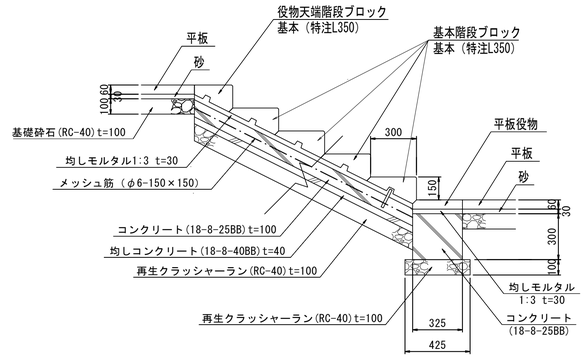

階段ブロック施工標準図　S=1:20

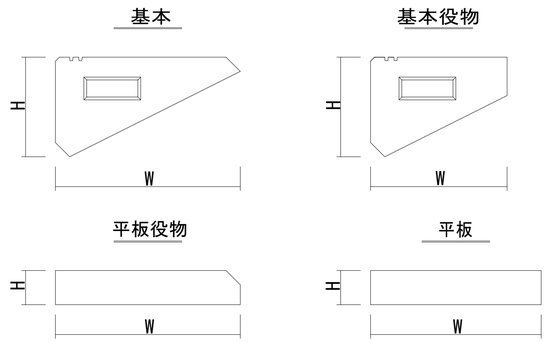

品種		寸法(mm) W	H	L	重量(kg)
階段ブロック	基本	325	175	490	32
	基本役物	240	175	490	28
	平板役物	325	60	490	22
	平板	300	60	490	22

階段ブロック詳細図(参考)　S=1:10

寸　法　表

名称	H	W1	W2	W3	L1	L2	面積A
A-A断面図	914	1156	1083	2528	6583	6557	11.969m2
B-B断面図	1014	956	883	2717	6807	6780	12.067m2

※この図面はＡ１サイズを原寸とする。

工事名	令和２年度建整公園補第６号 香良洲高台防災公園整備工事(その１)		
施工箇所名	津市香良洲町地内		
図面名	園路広場整備工構造図(5)		
縮尺	図示	図面番号	21／22
事務所名	津市建設部建設整備課		

仮設工構造図

沈砂池

平面図 S=1:100

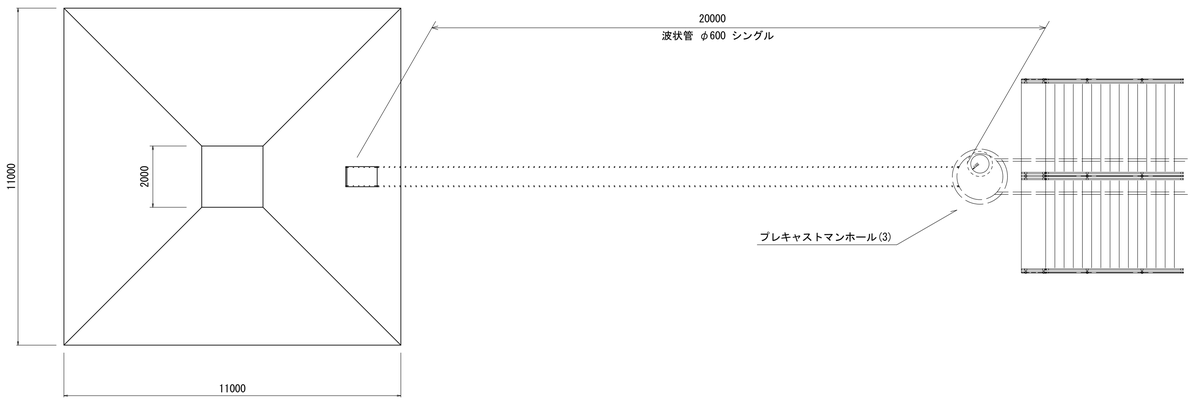

構造図 S=1:20

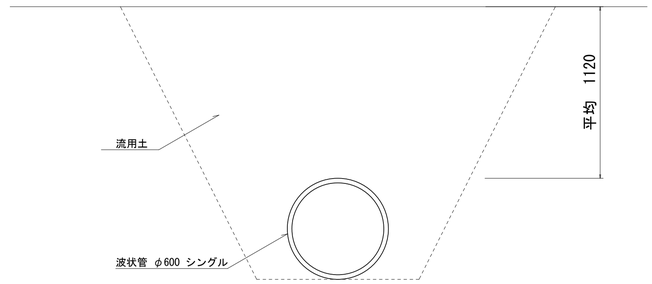

沈砂池数量表　　1箇所当り

名　称	規　格	単位	数量	摘　要
波状管	φ600 シングル	本	4.00	
波状管継手	φ600用	個	3.00	
掘削		m3	156.30	
床掘り(1)		m3	62.50	
埋戻し(1)		m3	56.30	
法面整形（切土部）		m2	132.30	

断面図 S=1:100

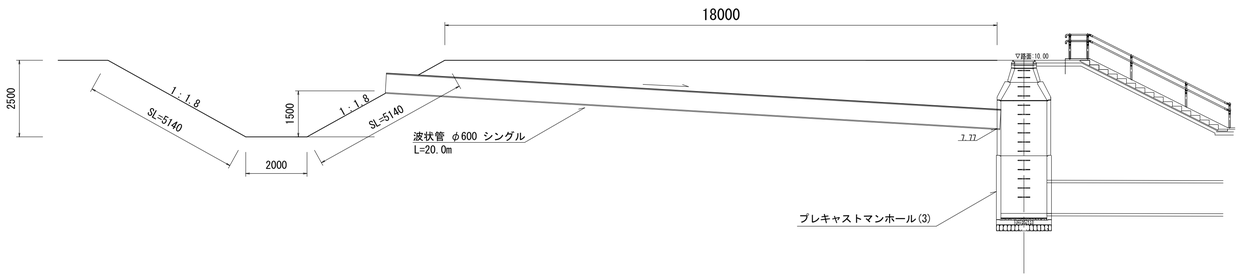

※この図面はＡ１サイズを原寸とする。

工　事　名	令和２年度建整公園補第６号 香良洲高台防災公園整備工事(その1)		
施工箇所名	津市香良洲町地内		
図　面　名	仮設工構造図		
縮　　尺	図示	図面番号	22／22
事務所名	津市建設部建設整備課		