平　面　図

S=1:250

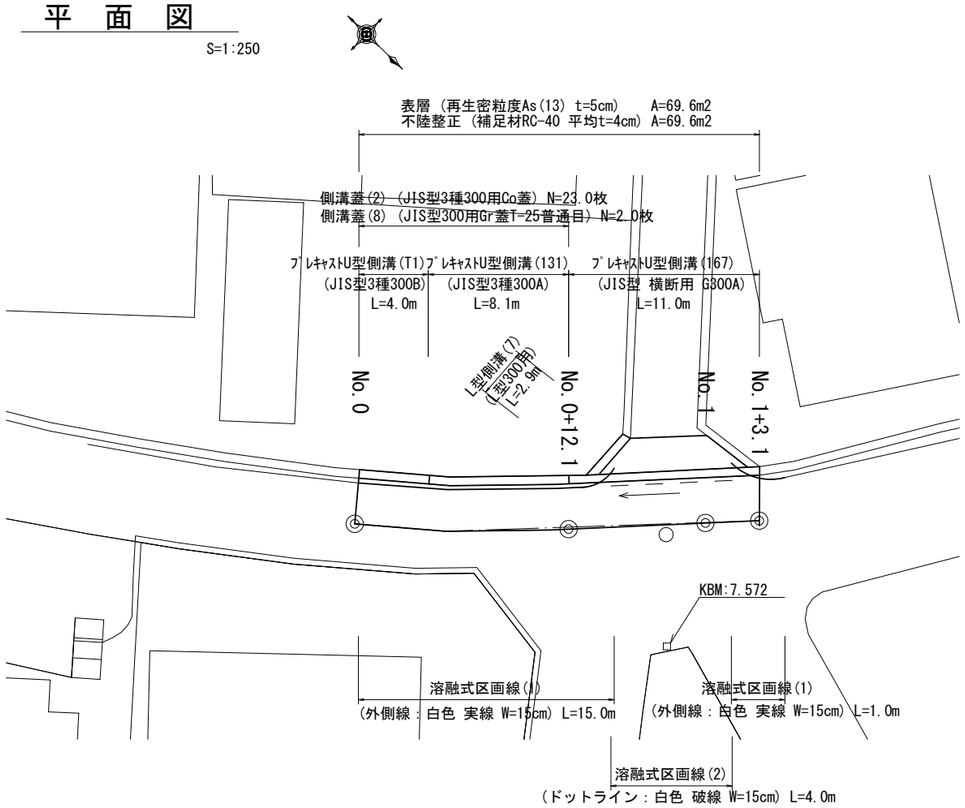

工　法　図 (1)

S=1:20

ﾌﾟﾚｷｬｽﾄU型側溝(131)、(T1)

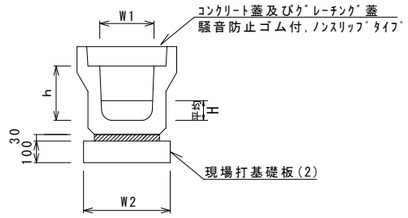

ﾌﾟﾚｷｬｽﾄU型側溝(167)
(横断用)

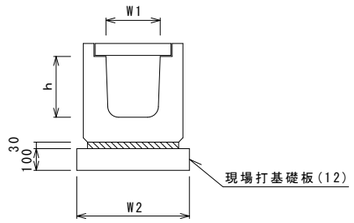

ﾌﾟﾚｷｬｽﾄU型側溝(131)、(T1)　　10.0m当り

名　称	規　格	単 位	数量 (131)	数量 (T1)	備考
ﾌﾟﾚｷｬｽﾄU型側溝	3種	名称	300A	300B	ﾘｻｲｸﾙ認定製品
		個	5.00	5.00	
ｲﾝﾊﾞｰﾄｺﾝｸﾘｰﾄ	18-8-25(BB)	m3	-	0.36	
敷モルタル	1:3	m3	0.11	0.11	
現場打基礎板(2)		枚	5.00	5.00	
基面整正		m2	4.60	4.60	
h		mm	300	400	
H		mm	-	120	
W1		mm	300	300	
W2		mm	460	460	

※グレーチング蓋については、10mに1枚布設すること。

ﾌﾟﾚｷｬｽﾄU型側溝(167)　　10.0m当り

名　称	規　格	単 位	数量 (167)	備考
ﾌﾟﾚｷｬｽﾄU型側溝	横断用	名称	G300A	ﾘｻｲｸﾙ認定製品
		個	10.00	
敷モルタル	1:3	m3	0.10	
現場打基礎板(12)		枚	5.00	
基面整正		m2	5.70	
h		mm	330	
W1		mm	300	
W2		mm	570	

標準横断面図

S=1:50

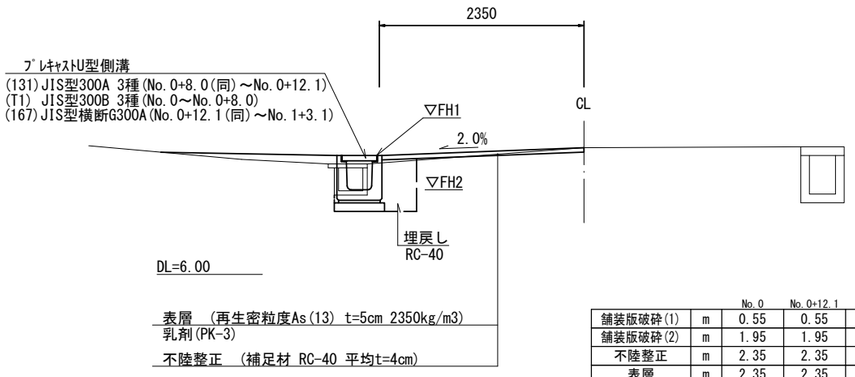

		No.0	No.0+12.1	No.1	No.1+3.1
舗装版破砕(1)	m	0.55	0.55	0.55	0.55
舗装版破砕(2)	m	1.95	1.95	1.95	1.95
不陸整正	m	2.35	2.35	2.35	2.35
表層	m	2.35	2.35	2.35	2.35
床掘り	m2	0.55	0.40	0.46	0.46
埋戻し	m2	0.28	0.24	0.24	0.24
ｺﾝｸﾘｰﾄ構造物取壊し(1)	m2	0.04	0.04	0.04	0.04

ﾌﾟﾚｷｬｽﾄU型側溝展開図

V=1：50、H=1：200

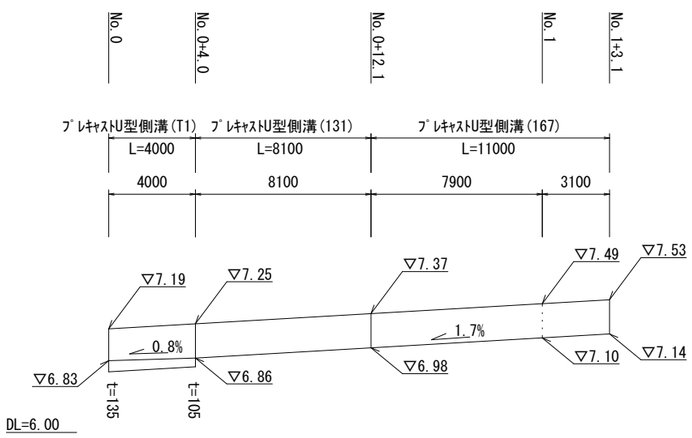

※　この図面はA2サイズを原寸とする。

工　事　名	令和３年度 北道維債第４号 鳥居町地内道路改修工事		
施工箇所名	津市鳥居町地内		
図　面　名	平面図・標準横断面図・工法図(1)		
縮　　尺	図　示	図面番号	1/2
事 業 所 名	津市建設部津北工事事務所		

工　法　図　(2)

S=1:20

L型側溝(7)

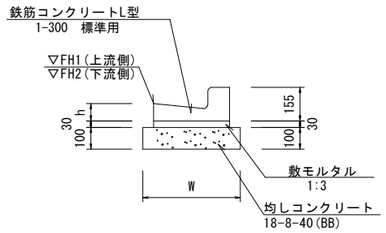

L型側溝(7)　　10.0m当り

名　称	規　格	単位	数　量 (7)	摘　要
L型側溝	1-300 標準用	個	16.50	ﾘｻｲｸﾙ認定製品
敷モルタル	1:3	m3	0.15	
均しコンクリート	18-8-40BB	m3	0.50	
均し型枠		m2	2.00	
基面整正		m2	5.00	
W		mm	500	
h		mm	90	

1.0m当たり

舗装版破砕(1)	m	0.40
床掘り	m2	0.11
埋戻し	m2	0.06
ｺﾝｸﾘｰﾄ構造物取壊し	m2	0.03

L型側溝基準高

FH1	7.44
FH2	7.37

現場打基礎板(2)、(12)

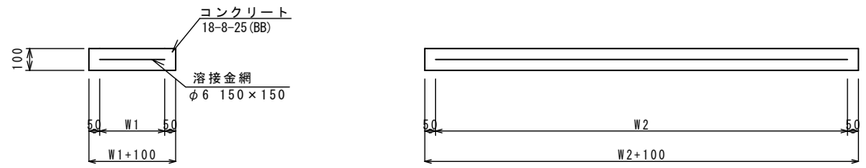

現場打基礎板(2)、(12)　　10.0枚当り

名　称	規　格	単　位	数　量 (2)	数　量 (12)	備　考
現場打基礎板		枚	10.00	10.00	
コンクリート	18-8-25(BB)	m3	0.92	1.14	
同上型枠		m2	3.09	3.26	
路盤紙	クラフト紙	m2	9.20	11.40	
溶　接　金　網	φ6 150*150	m2	6.84	8.93	
W1		mm	360	470	
W2		mm	1900	1900	

舗装工

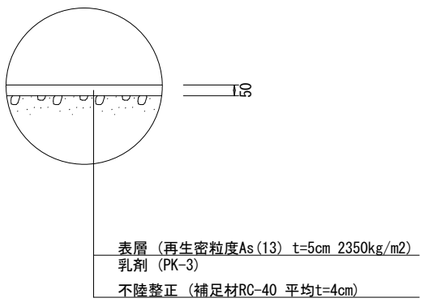

(取付道路表層展開図)

S=1:100

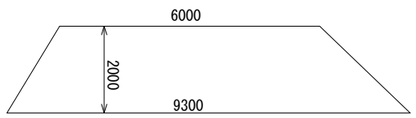

※　この図面はA2サイズを原寸とする。

工　事　名	令和３年度 北道維債第４号 鳥居町地内道路改修工事		
施工箇所名	津市鳥居町地内		
図　面　名	工法図(2)		
縮　　尺	図　示	図面番号	2/2
事 業 所 名	津市建設部津北工事事務所		