平　面　図

S=1:500

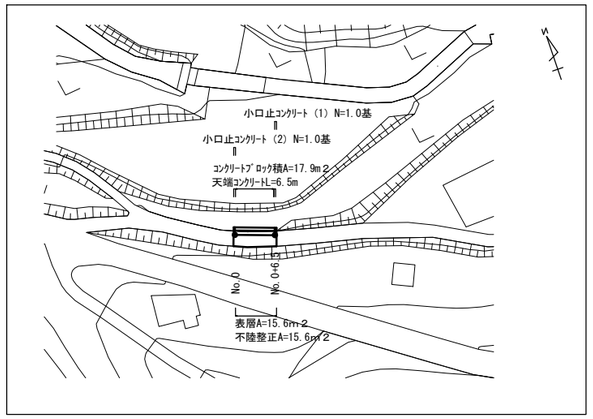

標準横断面図

S=1:50

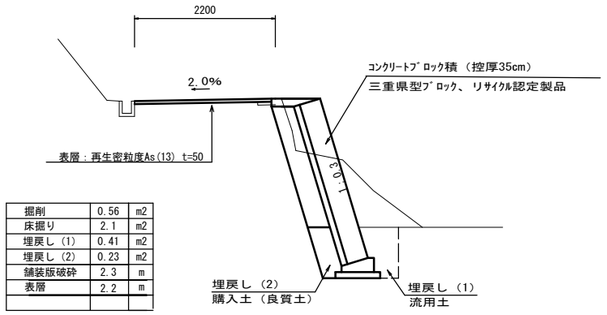

掘削	0.56	m2
床掘り	2.1	m2
埋戻し（1）	0.41	m2
埋戻し（2）	0.23	m2
舗装版破砕	2.3	m
表層	2.2	m

コンクリートブロック積展開図

縦S=1:25
横S=1:50

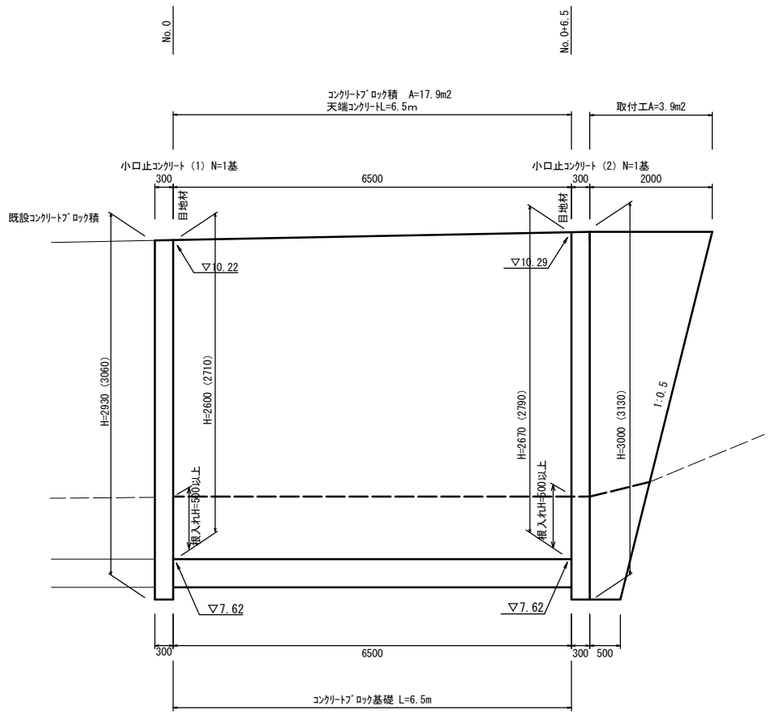

※（　）内はSL

工法図

舗装工断面図

S=1:20

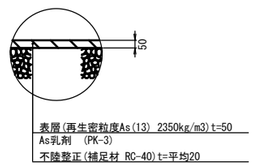

ｺﾝｸﾘｰﾄﾌﾞﾛｯｸ積標準図

S=1:50

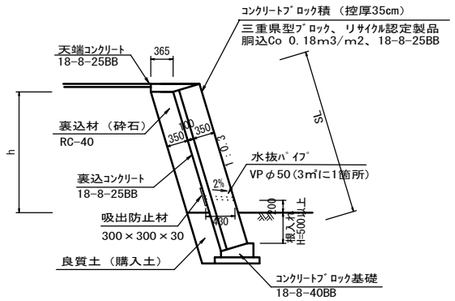

小口止ｺﾝｸﾘｰﾄ（1）

S=1:50

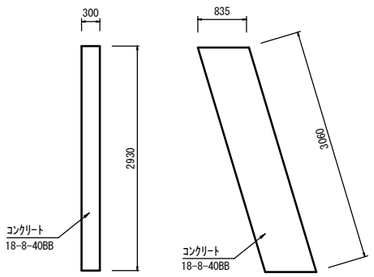

小口止ｺﾝｸﾘｰﾄ（2）

S=1:50

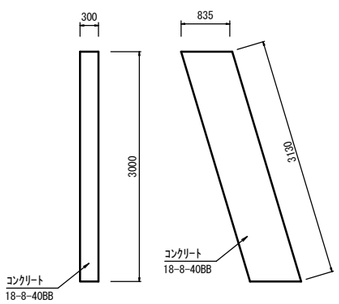

ｺﾝｸﾘｰﾄﾌﾞﾛｯｸ基礎

S=1:20

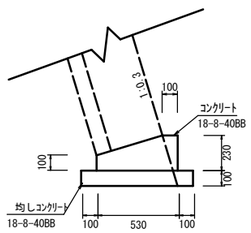

天端ｺﾝｸﾘｰﾄ

S=1:20

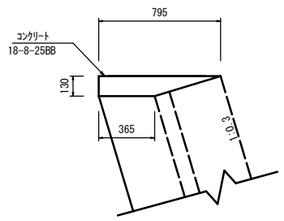

ｺﾝｸﾘｰﾄﾌﾞﾛｯｸ積　面積計算表

SL	SL	上辺	底辺	面積
2710	2790	6500	6500	17.88m2
			合計	17.9m2

裏込材（砕石）計算表

h	上辺	底辺	延長	体積
1970	365	365		
2040	365	365	6500	4.76m2
合計				4.8m2

取付工

1m2当り

名　称	規　格	単位	数量	摘　要
石積（張）	玉石	m2	1.00	
胴込ｺﾝｸﾘｰﾄ	18-8-25BB	m3	0.12	

小口止ｺﾝｸﾘｰﾄ（1）

10基当り

名　称	規　格	単位	数　量	摘　要
コンクリート	18-8-40BB	m^3	7.34	
型枠		m^2	42.83	
基面整正		m^2	2.39	

小口止ｺﾝｸﾘｰﾄ（2）

10基当り

名　称	規　格	単位	数　量	摘　要
コンクリート	18-8-40BB	m^3	7.52	
型枠		m^2	68.88	
基面整正		m^2	2.39	

ｺﾝｸﾘｰﾄﾌﾞﾛｯｸ基礎　数量表

10m当り

名　称	規　格	単位	数量	摘　要
ｺﾝｸﾘｰﾄ	18-8-40BB	m3	0.94	
型枠		m2	3.30	
均しｺﾝｸﾘｰﾄ	18-8-40BB	m3	0.73	
均し型枠		m2	2.00	
目地材	瀝青質目地板 t=1cm	m2	0.09	
基面整正		m2	7.30	

天端ｺﾝｸﾘｰﾄ　数量表

10m当り

名　称	規　格	単位	数量	摘　要
ｺﾝｸﾘｰﾄ	18-8-25BB	m3	0.75	
型枠		m2	1.30	
目地材	瀝青質目地板 t=1cm	m2	0.08	

※この図面はA1ｻｲｽﾞを原寸とする。

工　事　名	令和４年度北道維第２４号 安濃町草生地内道路改修工事		
施工箇所名	津市安濃町草生地内		
図面の種類	平面図、標準横断面図、工法図 ｺﾝｸﾘｰﾄﾌﾞﾛｯｸ積展開図		
縮　　尺	図示	図面番号	1/1
事業所名	津市建設部津北工事事務所		