計画平面図(1)

S=1:250

※この図面はA1サイズを原寸とする

工事名	令和６年度北道新補第４号 広明町河辺町線道路改良工事		
施工箇所名	津市長岡町地内		
図面の種類	計画平面図(1)		
縮尺	S=1:250	図面番号	1/20
事業所名	津市建設部津北工事事務所		

計 画 平 面 図(2)

S=1:250

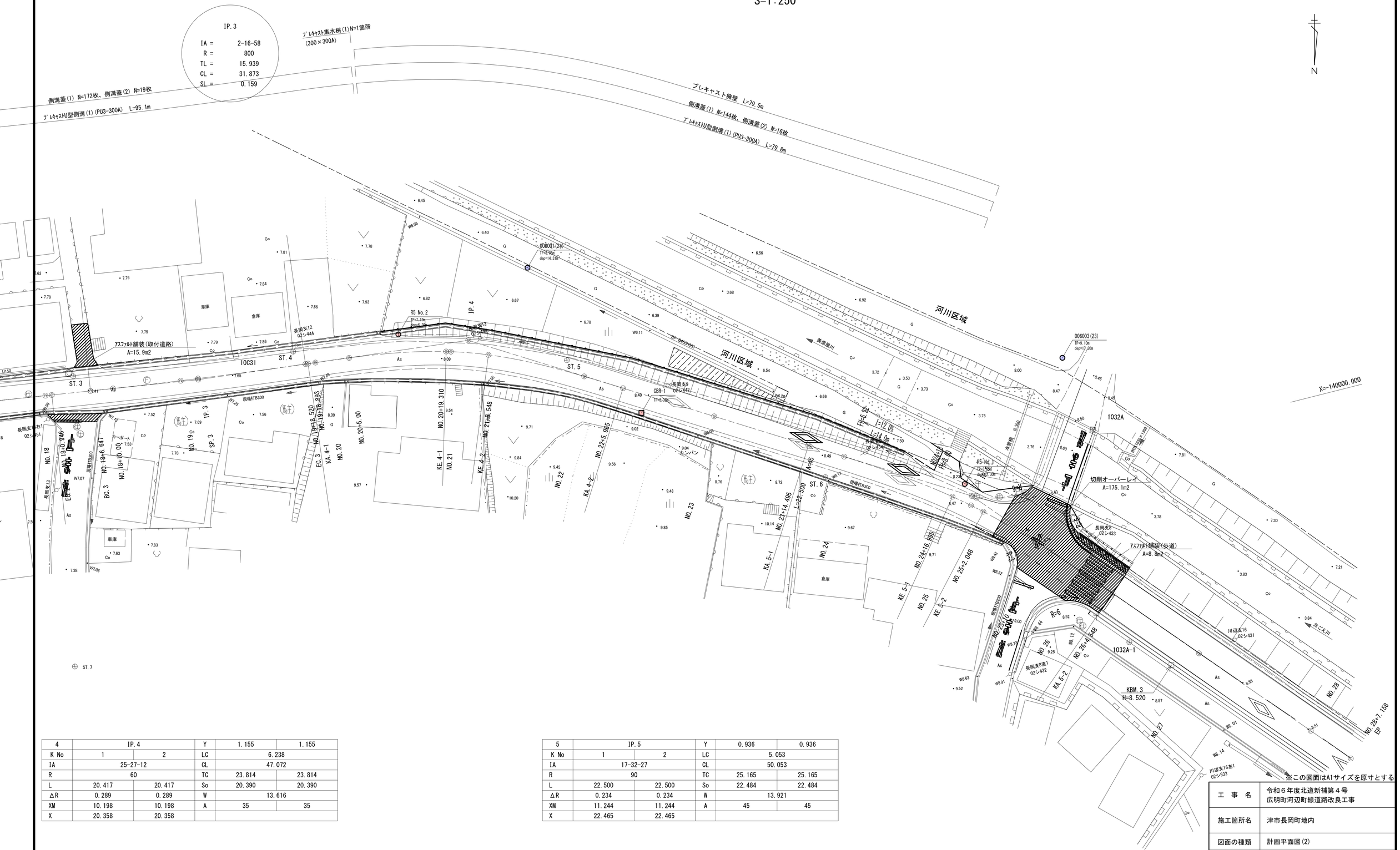

4	IP.4		Y	1.155	1.155
K No	1	2	LC	6.238	
IA	25-27-12		CL	47.072	
R	60		TC	23.814	23.814
L	20.417	20.417	So	20.390	20.390
ΔR	0.289	0.289	W	13.616	
XM	10.198	10.198	A	35	35
X	20.358	20.358			

5	IP.5		Y	0.936	0.936
K No	1	2	LC	5.053	
IA	17-32-27		CL	50.053	
R	90		TC	25.165	25.165
L	22.500	22.500	So	22.484	22.484
ΔR	0.234	0.234	W	13.921	
XM	11.244	11.244	A	45	45
X	22.465	22.465			

※この図面はA1サイズを原寸とする

工 事 名	令和６年度北道新補第４号 広明町河辺町線道路改良工事		
施工箇所名	津市長岡町地内		
図面の種類	計画平面図(2)		
縮 尺	S=1:250	図面番号	2/20
事 業 所 名	津市建設部津北工事事務所		

縦 断 図

V=1:100
H=1:500

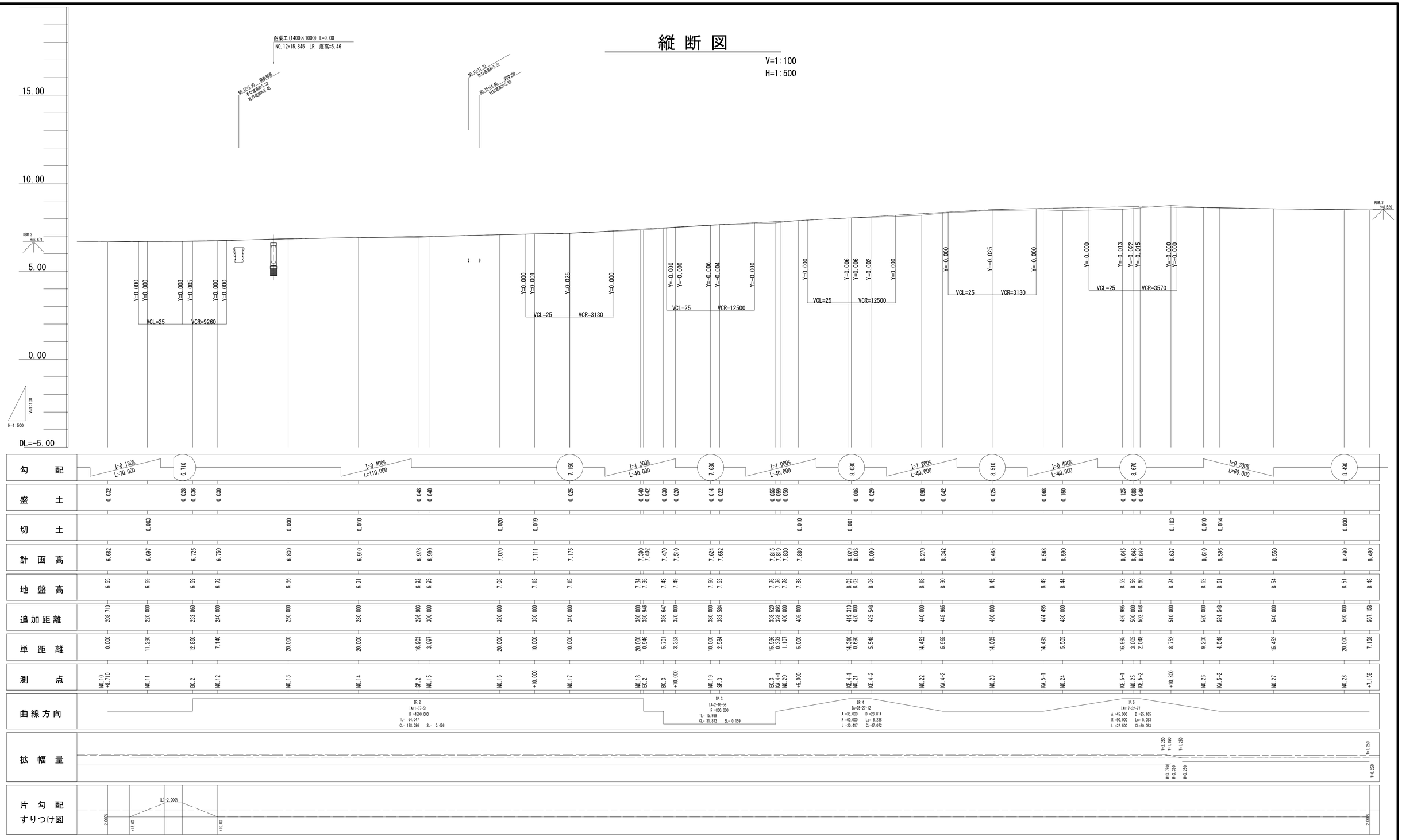

※この図面はA1サイズを原寸とする

工 事 名	令和６年度北道新補第４号 広明町河辺町線道路改良工事		
施工箇所名	津市長岡町地内		
図面の種類	縦 断 図		
縮 尺	V=1:100 H=1:500	図面番号	3 /20
事 業 所 名	津市建設部津北工事事務所		

標 準 横 断 図

S=1:100

NO.18+10.000

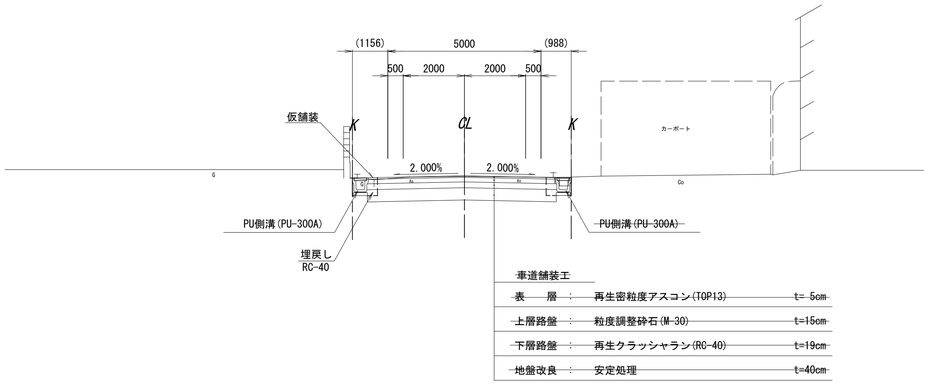

DL=0.00

KA.4-2(NO.22+ 5.965)

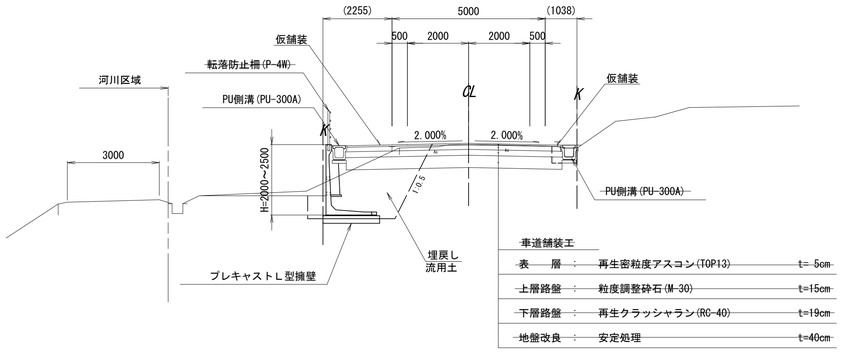

DL=0.00

NO.15

GH=6.95
FH=6.990

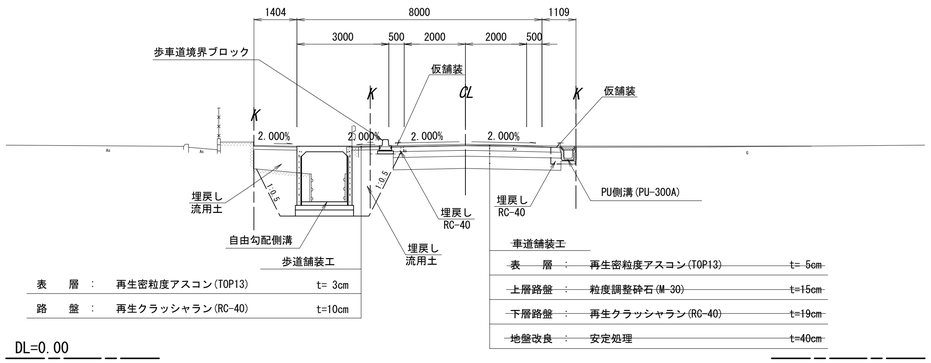

DL=0.00

※この図面はA1サイズを原寸とする

工　事　名	令和６年度北道新補第４号 広明町河辺町線道路改良工事		
施工箇所名	津市長岡町地内		
図面の種類	標準横断図		
縮　　尺	S=1:100	図面番号	4 / 20
事 業 所 名	津市建設部津北工事事務所		

横 断 図 (1)

S=1:100

BC.2(NO.11+12.860)

GH=6.69
FH=6.726

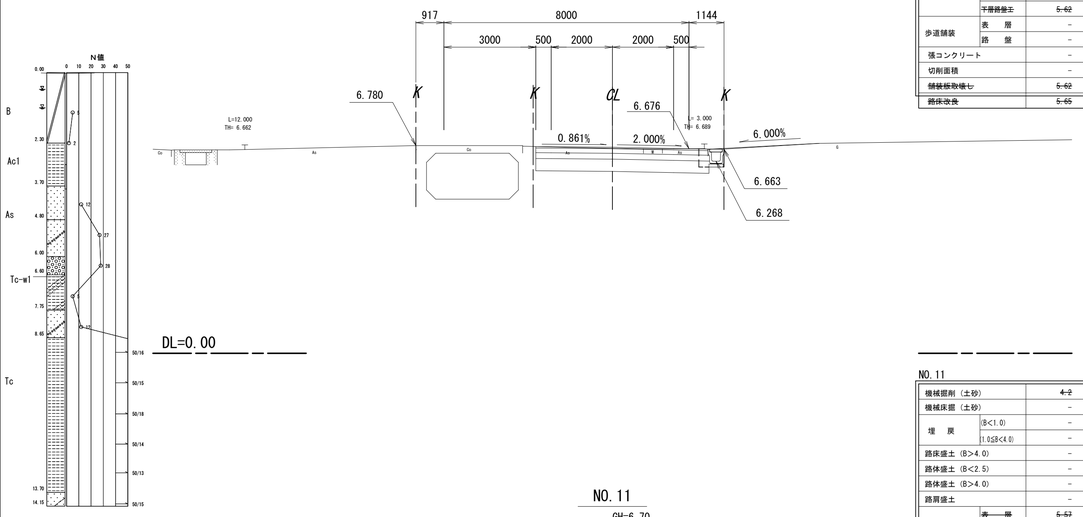

BC.12(NO.11+12.86)

~~機械掘削（土砂）~~		~~4.1~~	
機械床掘（土砂）		~~0.3~~	~~(B) 0.47~~
埋　戻	(B<1.0)	~~0.0~~	~~(B) 0.10~~
	(1.0≦B<4.0)	–	
路床盛土（B>4.0）		–	
路体盛土（B<2.5）		–	
路体盛土（B>4.0）		–	
路肩盛土		–	
~~車道舗装~~	~~表　層~~	~~5.62~~	
	~~上層路盤工~~	~~5.62~~	
	~~下層路盤工~~	~~5.62~~	
歩道舗装	表　層	–	
	路　盤	–	
張コンクリート		–	
切削面積		–	
~~舗装板取壊し~~		~~5.62~~	
~~路床改良~~		~~5.65~~	

NO.13

GH=6.86
FH=6.830

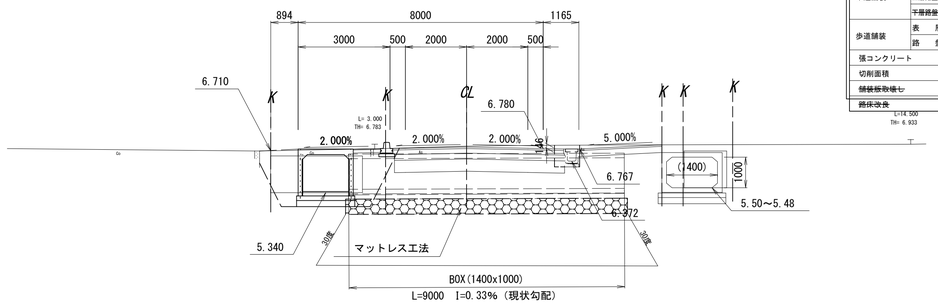

NO.13

~~機械掘削（土砂）~~		~~5.2~~	
機械床掘（土砂）		~~1.7~~	~~(B) 0.3~~ ~~(B) 1.4~~
埋　戻	(B<1.0)	~~0.0~~	~~(B) 0.0~~ ~~(B)~~
	(1.0≦B<4.0)	~~3.7~~	~~(B)~~ ~~(B) 3.7~~
路床盛土（B>4.0）		–	
路体盛土（B<2.5）		–	
路体盛土（B>4.0）		–	
路肩盛土		–	
~~車道舗装~~	~~表　層~~	~~5.58~~	
	~~上層路盤工~~	~~5.58~~	
	~~下層路盤工~~	~~5.58~~	
歩道舗装	表　層	~~0.09~~	
	路　盤	~~0.09~~	
張コンクリート		–	
切削面積		–	
~~舗装板取壊し~~		~~6.21~~	
~~路床改良~~		~~5.56~~	

NO.11

GH=6.70
FH=6.697

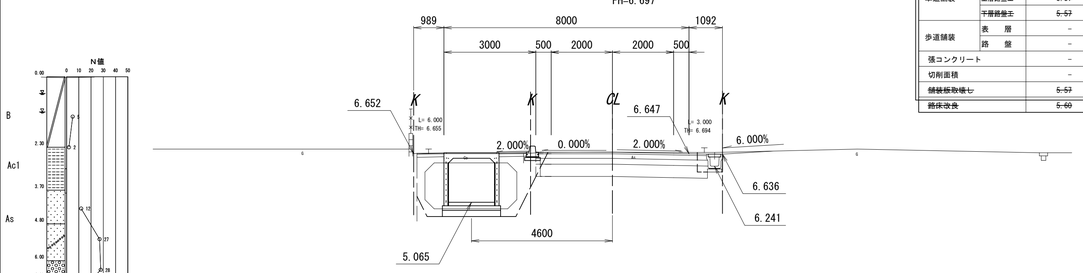

NO.11

			(同　所)
~~機械掘削（土砂）~~		~~4.2~~	~~4.1~~
機械床掘（土砂）		–	~~1.6~~ ~~(B) 0.50~~ ~~(B) 1.3~~
埋　戻	(B<1.0)	–	~~0.0~~ ~~(B) 0.10~~ ~~(B)~~
	(1.0≦B<4.0)	–	~~4.3~~ ~~(B)~~ ~~(B) 4.3~~
路床盛土（B>4.0）		–	–
路体盛土（B<2.5）		–	–
路体盛土（B>4.0）		–	–
路肩盛土		–	–
~~車道舗装~~	~~表　層~~	~~5.57~~	~~5.48~~
	~~上層路盤工~~	~~5.57~~	~~5.48~~
	~~下層路盤工~~	~~5.57~~	~~5.48~~
歩道舗装	表　層	–	~~1.78~~
	路　盤	–	~~1.78~~
張コンクリート		–	–
切削面積		–	–
~~舗装板取壊し~~		~~5.57~~	~~6.24~~
~~路床改良~~		~~5.60~~	~~5.46~~

NO.12

GH=6.73
FH=6.750

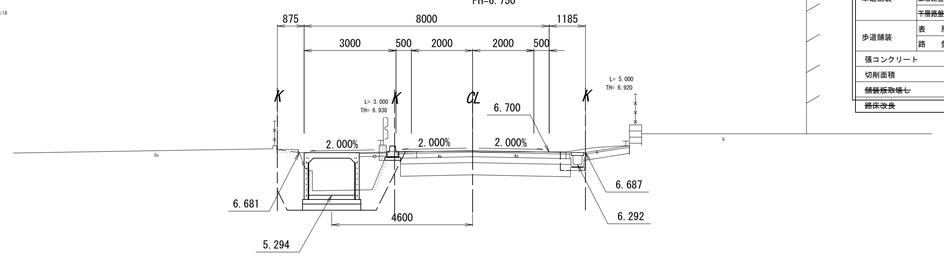

NO.12

~~機械掘削（土砂）~~		~~4.5~~	
機械床掘（土砂）		~~3.8~~	(B) 0.50 ~~(B) 3.5~~
埋　戻	(B<1.0)	~~0.0~~	~~(B) 0.10~~ ~~(B)~~
	(1.0≦B<4.0)	~~3.6~~	(B) – ~~(B) 3.6~~
路床盛土（B>4.0）		–	
路体盛土（B<2.5）		–	
路体盛土（B>4.0）		–	
路肩盛土		–	
~~車道舗装~~	~~表　層~~	~~5.58~~	
	~~上層路盤工~~	~~5.58~~	
	~~下層路盤工~~	~~5.58~~	
歩道舗装	表　層	~~0.09~~	
	路　盤	~~0.09~~	
張コンクリート		–	
切削面積		–	
~~舗装板取壊し~~		~~4.09~~	
~~路床改良~~		~~5.55~~	

NO.10+8.710

GH=6.65
FH=6.682

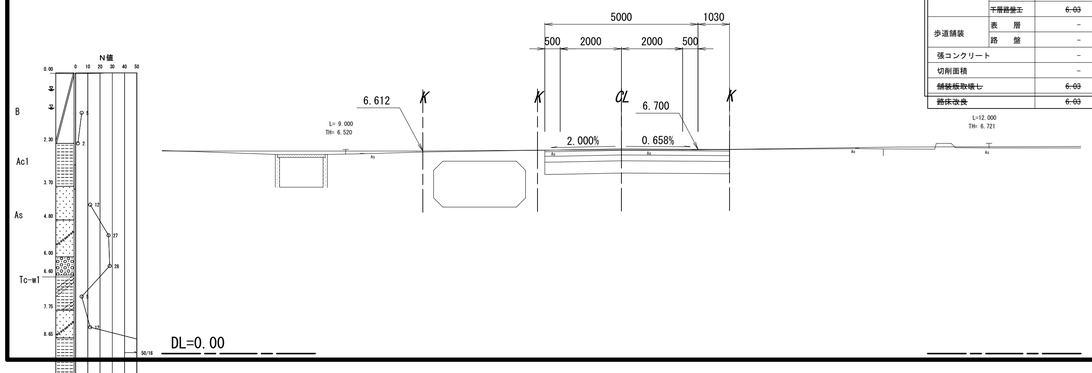

NO.10+8.71

~~機械掘削（土砂）~~		~~4.4~~
機械床掘（土砂）		–
埋　戻	(B<1.0)	–
	(1.0≦B<4.0)	–
路床盛土（B>4.0）		–
路体盛土（B<2.5）		–
路体盛土（B>4.0）		–
路肩盛土		–
~~車道舗装~~	~~表　層~~	~~6.03~~
	~~上層路盤工~~	~~6.03~~
	~~下層路盤工~~	~~6.03~~
歩道舗装	表　層	–
	路　盤	–
張コンクリート		–
切削面積		–
~~舗装板取壊し~~		~~6.03~~
~~路床改良~~		~~6.03~~

※この図面はA1サイズを原寸とする

工　事　名	令和６年度北道新補第４号 広明町河辺町線道路改良工事		
施工箇所名	津市長岡町地内		
図面の種類	横断図(1)		
縮　　尺	S=1:100	図面番号	5 /20
事 業 所 名	津市建設部津北工事事務所		

横 断 図 (2)

S=1:100

NO.15

GH=6.95
FH=6.990

(側) 0.18 (路) 5.1
(側) 0.18 (路) -
(側) - (路) 3.5

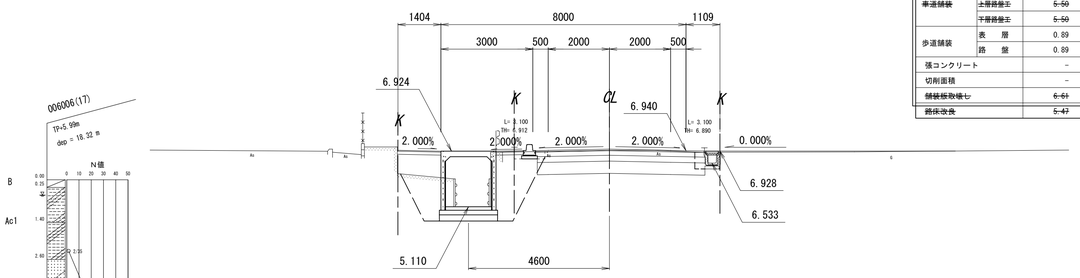

NO.15

~~機械掘削（土砂）~~		~~3.9~~
機械床掘（土砂）		~~5.1~~
埋　戻	(B<1.0)	~~0.0~~
	(1.0≦B<4.0)	~~3.5~~
路床盛土（B>4.0）		－
路体盛土（B<2.5）		－
路体盛土（B>4.0）		－
路肩盛土		1.1
~~車道舗装~~	~~表　層~~	~~5.50~~
	~~上層路盤工~~	~~5.50~~
	~~下層路盤工~~	~~5.50~~
歩道舗装	表　層	0.89
	路　盤	0.89
張コンクリート		－
切削面積		－
~~舗装板取壊し~~		~~6.61~~
~~路床改良~~		~~5.47~~

NO.16+10.000

GH=7.13
FH=7.111

~~(側) 0.30~~
~~(側) 0.22~~

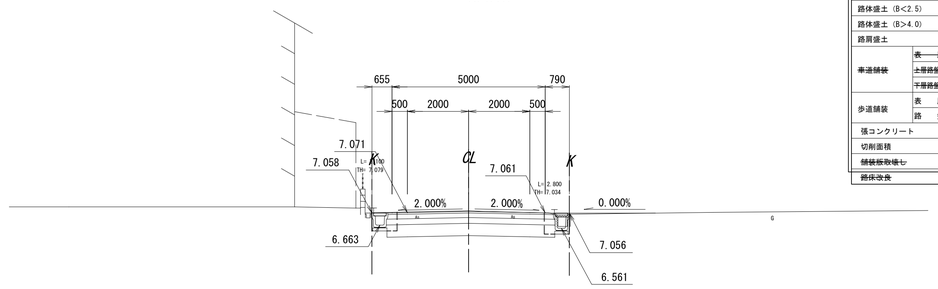

NO.16+10.000

~~機械掘削（土砂）~~		~~4.1~~
機械床掘（土砂）		~~0.3~~
埋　戻	(B<1.0)	~~0.0~~
	(1.0≦B<4.0)	－
路床盛土（B>4.0）		－
路体盛土（B<2.5）		－
路体盛土（B>4.0）		－
路肩盛土		－
~~車道舗装~~	~~表　層~~	~~5.41~~
	~~上層路盤工~~	~~5.41~~
	~~下層路盤工~~	~~5.41~~
歩道舗装	表　層	－
	路　盤	－
張コンクリート		－
切削面積		－
~~舗装板取壊し~~		~~6.01~~
~~路床改良~~		~~5.40~~

SP.2(NO.14+16.903)

GH=6.93
FH=6.978

~~(側) 0.10 (路)~~
~~(側) 0.10 (路)~~

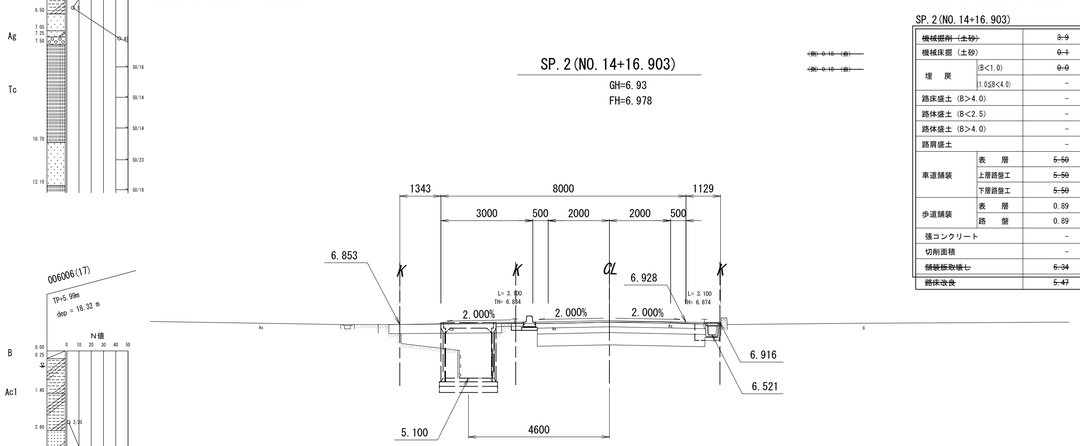

SP.2(NO.14+16.903)

~~機械掘削（土砂）~~		~~3.9~~
機械床掘（土砂）		~~0.1~~
埋　戻	(B<1.0)	~~0.0~~
	(1.0≦B<4.0)	－
路床盛土（B>4.0）		－
路体盛土（B<2.5）		－
路体盛土（B>4.0）		－
路肩盛土		－
車道舗装	表　層	~~5.50~~
	上層路盤工	~~5.50~~
	下層路盤工	~~5.50~~
歩道舗装	表　層	0.89
	路　盤	0.89
張コンクリート		－
切削面積		－
~~舗装板取壊し~~		~~6.34~~
~~路床改良~~		~~5.47~~

NO.16

GH=7.09
FH=7.070

~~(側) 0.20~~
~~(側) 0.22~~

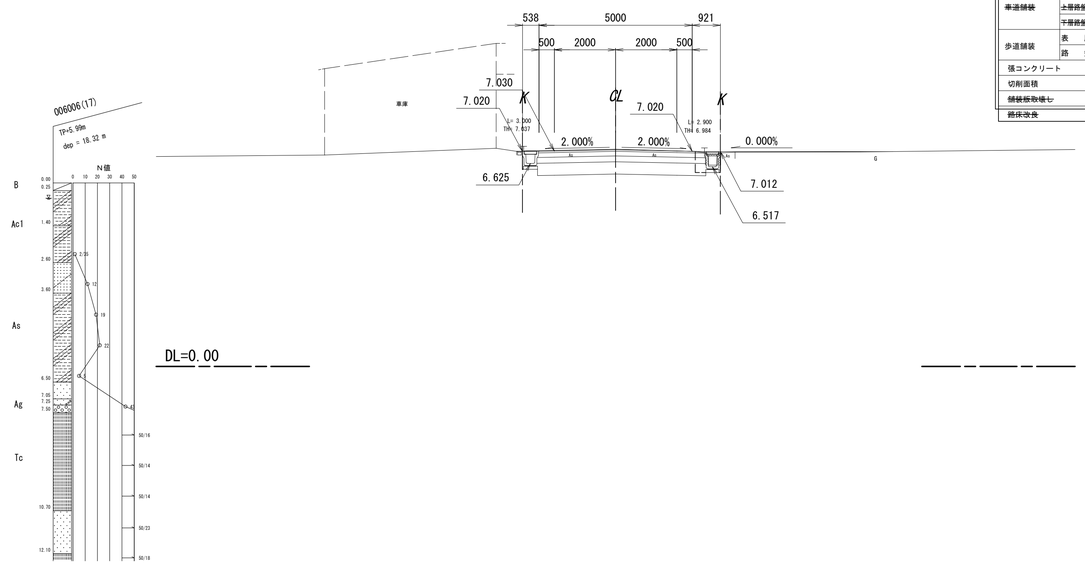

NO.16

~~機械掘削（土砂）~~		~~4.1~~
機械床掘（土砂）		~~0.3~~
埋　戻	(B<1.0)	~~0.0~~
	(1.0≦B<4.0)	－
路床盛土（B>4.0）		－
路体盛土（B<2.5）		－
路体盛土（B>4.0）		－
路肩盛土		－
~~車道舗装~~	~~表　層~~	~~5.42~~
	~~上層路盤工~~	~~5.42~~
	~~下層路盤工~~	~~5.42~~
歩道舗装	表　層	－
	路　盤	－
張コンクリート		－
切削面積		－
~~舗装板取壊し~~		~~5.99~~
~~路床改良~~		~~5.50~~

NO.14

GH=6.92
FH=6.910

~~(側) 0.10 (路) 4.5~~
~~(側) 0.10 (路)~~
~~(側) (路) 3.1~~

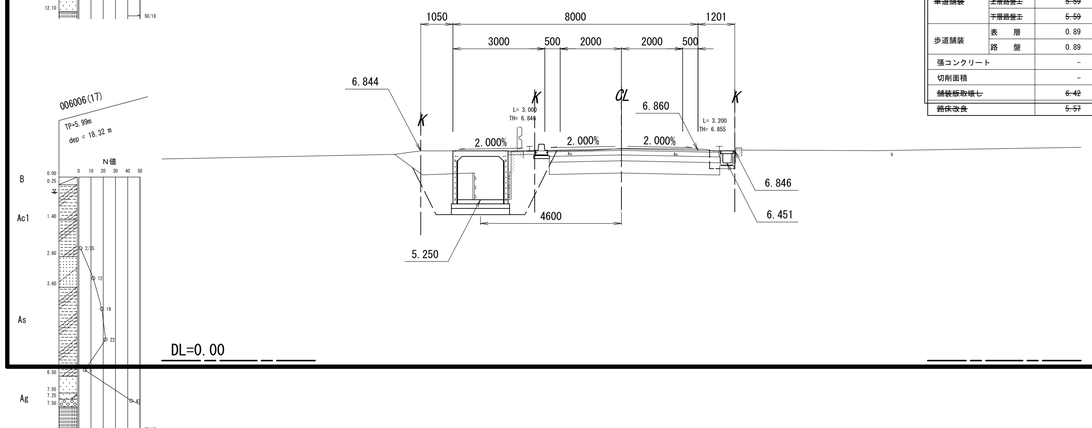

NO.14

~~機械掘削（土砂）~~		~~4.2~~
機械床掘（土砂）		~~4.6~~
埋　戻	(B<1.0)	~~0.0~~
	(1.0≦B<4.0)	~~3.1~~
路床盛土（B>4.0）		－
路体盛土（B<2.5）		－
路体盛土（B>4.0）		－
路肩盛土		~~1.1~~
~~車道舗装~~	~~表　層~~	~~5.59~~
	~~上層路盤工~~	~~5.59~~
	~~下層路盤工~~	~~5.59~~
歩道舗装	表　層	0.89
	路　盤	0.89
張コンクリート		－
切削面積		－
~~舗装板取壊し~~		~~6.42~~
~~路床改良~~		~~5.57~~

※この図面はA1サイズを原寸とする

工　事　名	令和６年度北道新補第４号 広明町河辺町線道路改良工事		
施工箇所名	津市長岡町地内		
図面の種類	横断図(2)		
縮　　尺	S=1:100	図面番号	6 /20
事 業 所 名	津市建設部津北工事事務所		

横 断 図 (3)

S=1:100

BC.3(NO.18+ 6.647)

GH=7.44
FH=7.470

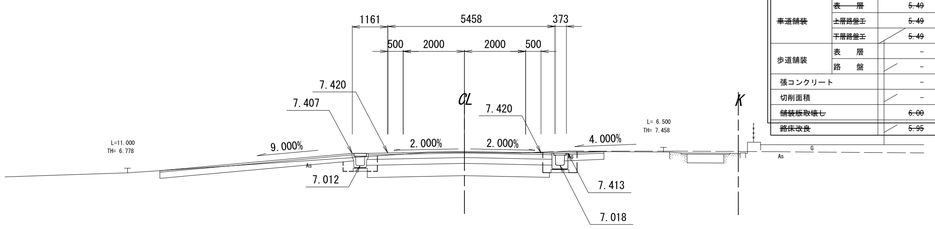

DL=0.00

BC.3(NO.18+ 6.647)		
~~機械掘削（土砂）~~		~~5.3~~
機械床掘（土砂）		~~1.1~~
埋　戻	(B<1.0)	~~0.58~~
	(1.0≦B<4.0)	－
路床盛土（B>4.0）		－
路体盛土（B<2.5）		－
路体盛土（B>4.0）		－
路肩盛土		－
~~車道舗装~~	~~表　層~~	~~5.49~~
	~~上層路盤工~~	~~5.49~~
	~~下層路盤工~~	~~5.49~~
歩道舗装	表　層	－
	路　盤	－
張コンクリート		－
切削面積		－
~~舗装板取壊し~~		~~6.00~~
~~路床改良~~		~~5.95~~

SP.3(NO.19+ 2.584)

GH=7.63
FH=7.652

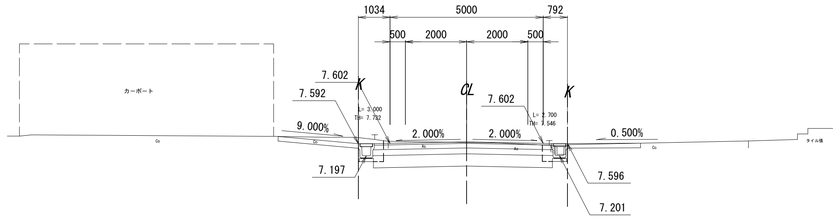

DL=0.00

SP.3(NO.19+ 2.584)		
~~機械掘削（土砂）~~		~~4.5~~
機械床掘（土砂）		~~0.60~~
埋　戻	(B<1.0)	~~0.36~~
	(1.0≦B<4.0)	－
路床盛土（B>4.0）		－
路体盛土（B<2.5）		－
路体盛土（B>4.0）		－
路肩盛土		－
~~車道舗装~~	~~表　層~~	~~5.79~~
	~~上層路盤工~~	~~5.79~~
	~~下層路盤工~~	~~5.79~~
歩道舗装	表　層	－
	路　盤	－
張コンクリート		－
切削面積		－
~~舗装板取壊し~~		~~5.31~~
~~路床改良~~		~~5.05~~

EC.2(NO.18+ 0.946)

GH=7.36
FH=7.401

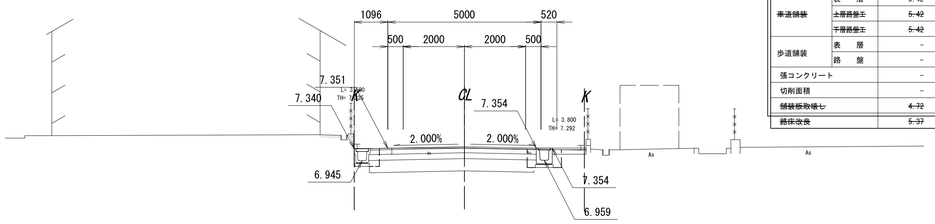

DL=0.00

EC.2(NO.18+ 0.946)		
~~機械掘削（土砂）~~		~~4.9~~
機械床掘（土砂）		~~1.0~~
埋　戻	(B<1.0)	~~0.48~~
	(1.0≦B<4.0)	－
路床盛土（B>4.0）		－
路体盛土（B<2.5）		－
路体盛土（B>4.0）		－
路肩盛土		－
~~車道舗装~~	~~表　層~~	~~5.42~~
	~~上層路盤工~~	~~5.42~~
	~~下層路盤工~~	~~5.42~~
歩道舗装	表　層	－
	路　盤	－
張コンクリート		－
切削面積		－
~~舗装板取壊し~~		~~4.72~~
~~路床改良~~		~~5.37~~

NO.18+10.000

GH=7.49
FH=7.510

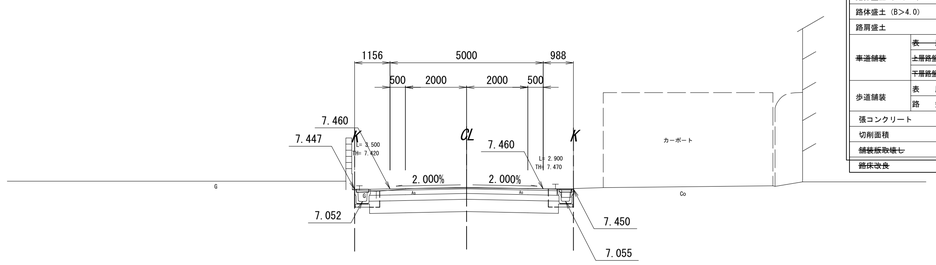

DL=0.00

NO.18+10.000		
~~機械掘削（土砂）~~		~~4.5~~
機械床掘（土砂）		~~0.69~~
埋　戻	(B<1.0)	~~0.36~~
	(1.0≦B<4.0)	－
路床盛土（B>4.0）		－
路体盛土（B<2.5）		－
路体盛土（B>4.0）		－
路肩盛土		－
~~車道舗装~~	~~表　層~~	~~6.11~~
	~~上層路盤工~~	~~6.11~~
	~~下層路盤工~~	~~6.11~~
歩道舗装	表　層	－
	路　盤	－
張コンクリート		－
切削面積		－
~~舗装板取壊し~~		~~5.99~~
~~路床改良~~		~~6.17~~

NO.17

GH=7.15
FH=7.175

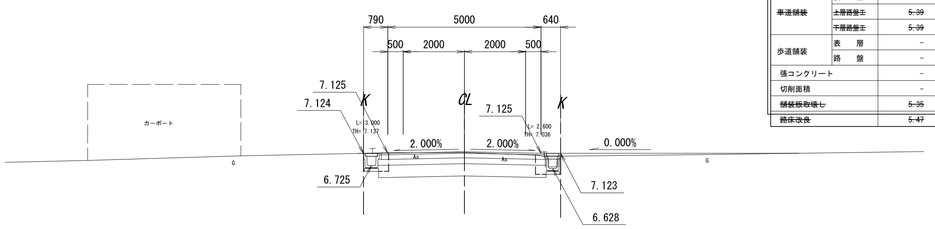

DL=0.00

NO.17		
~~機械掘削（土砂）~~		~~3.9~~
機械床掘（土砂）		0.70
埋　戻	(B<1.0)	0.40
	(1.0≦B<4.0)	－
路床盛土（B>4.0）		－
路体盛土（B<2.5）		－
路体盛土（B>4.0）		－
路肩盛土		－
~~車道舗装~~	~~表　層~~	~~5.39~~
	~~上層路盤工~~	~~5.39~~
	~~下層路盤工~~	~~5.39~~
歩道舗装	表　層	－
	路　盤	－
張コンクリート		－
切削面積		－
~~舗装板取壊し~~		~~5.35~~
~~路床改良~~		~~5.47~~

※この図面はA1サイズを原寸とする

工　事　名	令和６年度北道新補第４号 広明町河辺町線道路改良工事		
施工箇所名	津市長岡町地内		
図面の種類	横断図(3)		
縮　　尺	S=1:100	図面番号	7 / 20
事 業 所 名	津市建設部津北工事事務所		

横 断 図 (4)

S=1:100

KE.4-1(NO.20+19.31)

GH=8.03
FH=8.029

(施) 5.8 (削) 0.1
(施) 0.5 (削) 0.0
(施) 3.8 (削) 0.0

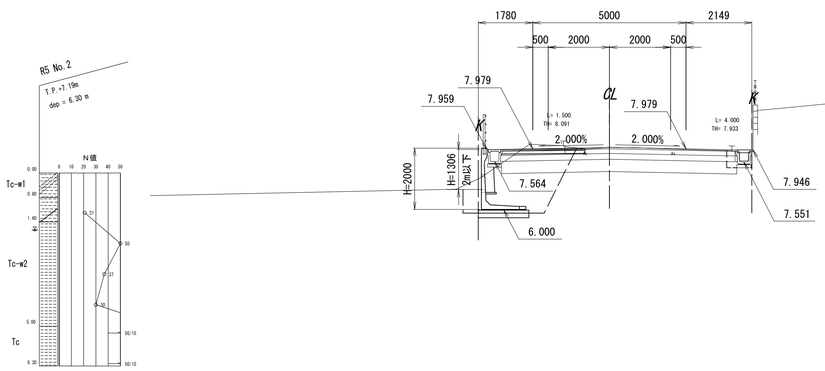

DL=0.00

KE.4-1(NO.20+19.31)		
~~機械掘削（土砂）~~		~~5.9~~
機械床掘（土砂）		~~3.7~~
埋　戻	(B<1.0)	~~0.5~~
	(1.0≦B<4.0)	~~2.7~~
路床盛土（B>4.0）		－
路体盛土（B<2.5）		－
路体盛土（B>4.0）		－
路肩盛土		~~0.1~~
~~車道舗装~~	~~表　層~~	~~7.63~~
	~~上層路盤工~~	~~7.63~~
	~~下層路盤工~~	~~7.63~~
歩道舗装	表　層	－
	路　盤	－
張コンクリート		－
切削面積		－
~~舗装板取壊し~~		~~5.55~~
~~路床改良~~		~~7.60~~

舗装版取壊し（L型擁壁部）	0.35
仮舗装（L型擁壁部）	2.40

NO.22

GH=8.18
FH=8.270

(施) 6.9 (削) 0.0
(施) 0.5 (削) 0.0
(施) 4.7 (削) 0.0

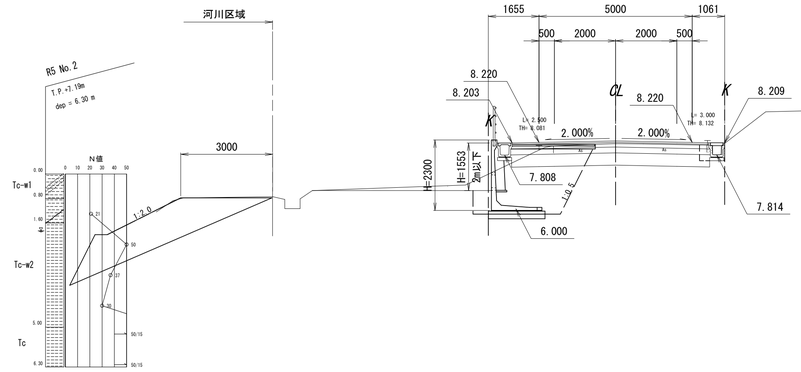

DL=0.00

NO.22		
~~機械掘削（土砂）~~		~~4.6~~
機械床掘（土砂）		~~4.5~~
埋　戻	(B<1.0)	~~0.5~~
	(1.0≦B<4.0)	~~3.5~~
路床盛土（B>4.0）		－
路体盛土（B<2.5）		－
路体盛土（B>4.0）		－
路肩盛土		0.2
~~車道舗装~~	~~表　層~~	~~6.42~~
	~~上層路盤工~~	~~6.42~~
	~~下層路盤工~~	~~6.42~~
歩道舗装	表　層	－
	路　盤	－
張コンクリート		－
切削面積		－
~~舗装板取壊し~~		~~5.01~~
~~路床改良~~		~~6.47~~

舗装版取壊し（L型擁壁部）	1.35
仮舗装（L型擁壁部）	2.70

NO.20+5.000

GH=7.89
FH=7.880

(施) 6.4 (削) 0.1
(施) 0.5 (削) 0.0
(施) 4.2 (削) 0.0

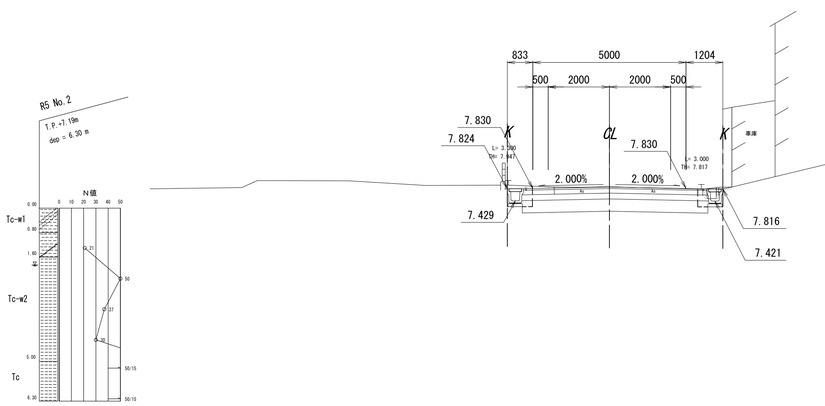

DL=0.00

NO.20+5.000		
~~機械掘削（土砂）~~		~~4.5~~
機械床掘（土砂）		~~0.4~~
埋　戻	(B<1.0)	~~0.36~~
	(1.0≦B<4.0)	－
路床盛土（B>4.0）		－
路体盛土（B<2.5）		－
路体盛土（B>4.0）		－
路肩盛土		－
~~車道舗装~~	~~表　層~~	~~6.00~~
	~~上層路盤工~~	~~6.00~~
	~~下層路盤工~~	~~6.00~~
歩道舗装	表　層	－
	路　盤	－
張コンクリート		－
切削面積		－
~~舗装板取壊し~~		~~4.65~~
~~路床改良~~		~~6.06~~

KE.4-2(NO.21+ 5.548)

GH=8.07
FH=8.099

(施) 6.4 (削) 0.1
(施) 0.5 (削) 0.0
(施) 4.2 (削) 0.0

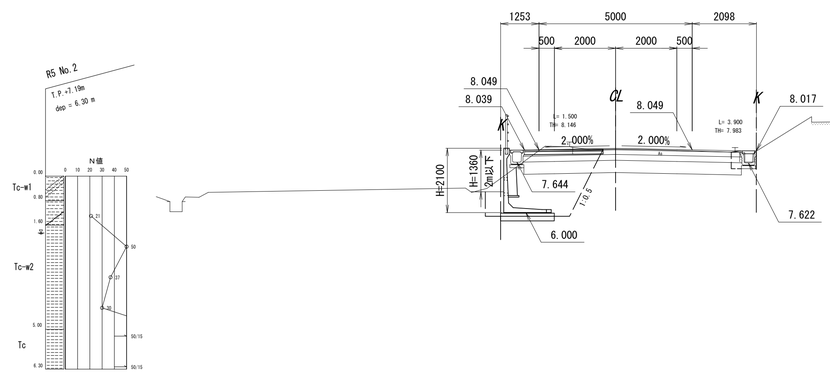

DL=0.00

KE.4-2(NO.21+ 5.548)		
~~機械掘削（土砂）~~		~~5.4~~
機械床掘（土砂）		~~4.2~~
埋　戻	(B<1.0)	~~0.5~~
	(1.0≦B<4.0)	~~3.0~~
路床盛土（B>4.0）		－
路体盛土（B<2.5）		－
路体盛土（B>4.0）		－
路肩盛土		~~0.1~~
~~車道舗装~~	~~表　層~~	~~7.05~~
	~~上層路盤工~~	~~7.05~~
	~~下層路盤工~~	~~7.05~~
歩道舗装	表　層	－
	路　盤	－
張コンクリート		－
切削面積		－
~~舗装板取壊し~~		~~5.45~~
~~路床改良~~		~~7.10~~

舗装版取壊し（L型擁壁部）	0.95
仮舗装（L型擁壁部）	2.55

EC.3(NO.19+18.52)

GH=7.76
FH=7.815

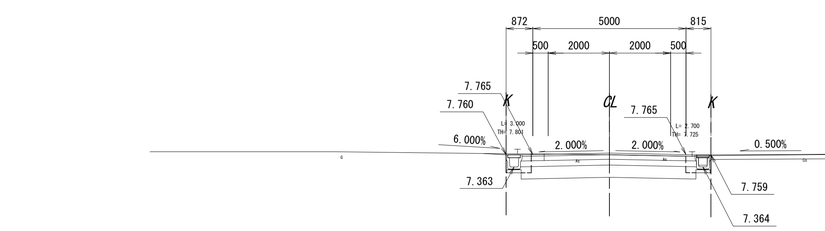

DL=0.00

EC.3(NO.19+18.52)		
~~機械掘削（土砂）~~		~~4.1~~
機械床掘（土砂）		~~0.70~~
埋　戻	(B<1.0)	~~0.36~~
	(1.0≦B<4.0)	－
路床盛土（B>4.0）		－
路体盛土（B<2.5）		－
路体盛土（B>4.0）		－
路肩盛土		－
~~車道舗装~~	~~表　層~~	~~6.65~~
	~~上層路盤工~~	~~6.65~~
	~~下層路盤工~~	~~6.65~~
歩道舗装	表　層	－
	路　盤	－
張コンクリート		－
切削面積		－
~~舗装板取壊し~~		~~4.93~~
~~路床改良~~		~~5.77~~

※この図面はA1サイズを原寸とする

工　事　名	令和６年度北道新補第４号 広明町河辺町線道路改良工事		
施工箇所名	津市長岡町地内		
図面の種類	横断図(4)		
縮　　尺	S=1:100	図面番号	8 /20
事 業 所 名	津市建設部津北工事事務所		

横 断 図 (5)

S=1:100

KA.5-1(NO.23+14.495)

GH=8.50
FH=8.568

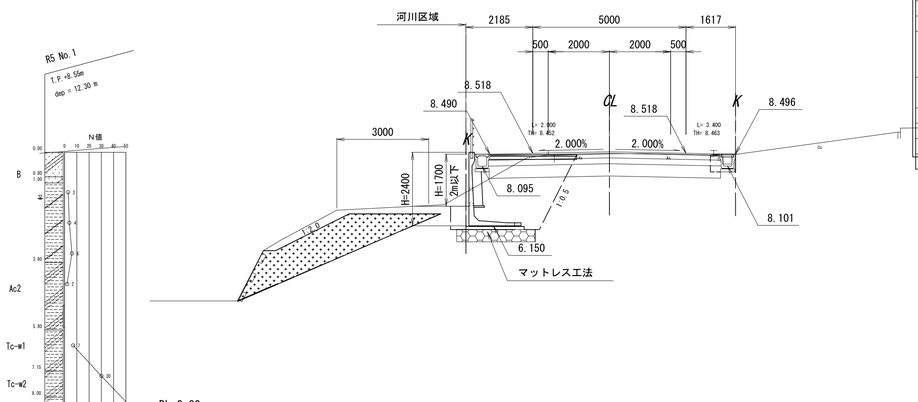

(施) 7.5 ~~(施) 0.1~~
(施) 0.4 ~~(施) 0.0~~
(施) 5.3 ~~(施) 0.0~~

KA.5-1(NO.23+14.495)

~~機械掘削（土砂）~~		~~5.0~~
機械床掘（土砂）		~~5.0~~
埋　戻	(B<1.0)	~~0.4~~
	(1.0≦B<4.0)	~~3.9~~
路床盛土（B>4.0）		－
路体盛土（B<2.5）		－
路体盛土（B>4.0）		－
路肩盛土		~~0.3~~
~~車道舗装~~	~~表　層~~	~~7.50~~
	~~上層路盤工~~	~~7.50~~
	~~下層路盤工~~	~~7.50~~
歩道舗装	表　層	－
	路　盤	－
張コンクリート		－
切削面積		－
~~舗装板取壊し~~		~~5.35~~
~~路床改良~~		~~7.55~~

舗装版取壊し(L型擁壁部)　0.75
仮舗装(L型擁壁部)　2.80

KE.5-1(NO.24+16.995)

GH=8.52
FH=8.645

(施) ~~(施) 0.1~~
(施) ~~(施) 0.0~~
(施) ~~(施) 0.0~~

KE.5-1(NO.24+16.995)

~~機械掘削（土砂）~~		~~3.8~~
機械床掘（土砂）		~~0.1~~
埋　戻	(B<1.0)	~~0.0~~
	(1.0≦B<4.0)	－
路床盛土（B>4.0）		－
路体盛土（B<2.5）		－
路体盛土（B>4.0）		－
路肩盛土		~~0.2~~
~~車道舗装~~	~~表　層~~	~~5.85~~
	~~上層路盤工~~	~~5.85~~
	~~下層路盤工~~	~~5.85~~
歩道舗装	表　層	－
	路　盤	－
張コンクリート		－
切削面積		－
~~舗装板取壊し~~		~~5.10~~
~~路床改良~~		~~6.03~~

NO.23

GH=8.46
FH=8.485

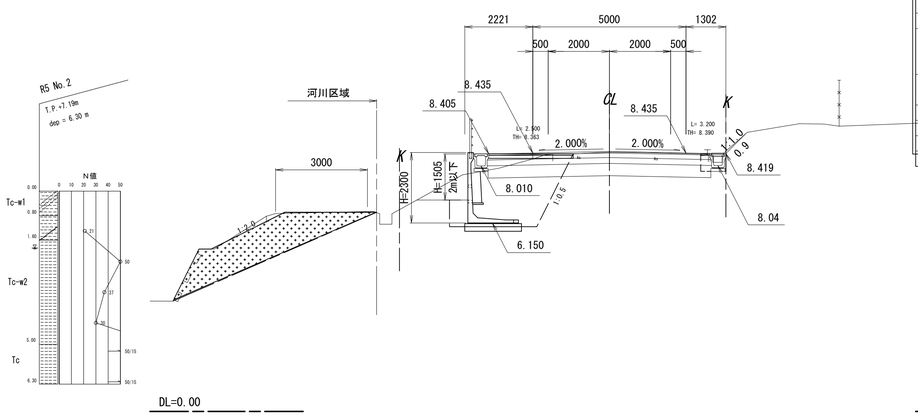

(施) 7.3 ~~(施) 0.1~~
(施) 0.5 ~~(施) 0.0~~
(施) 5.0 ~~(施) 0.0~~

NO.23

~~機械掘削（土砂）~~		~~5.5~~
機械床掘（土砂）		~~5.0~~
埋　戻	(B<1.0)	~~0.5~~
	(1.0≦B<4.0)	~~3.7~~
路床盛土（B>4.0）		－
路体盛土（B<2.5）		－
路体盛土（B>4.0）		－
路肩盛土		~~0.1~~
~~車道舗装~~	~~表　層~~	~~7.22~~
	~~上層路盤工~~	~~7.22~~
	~~下層路盤工~~	~~7.22~~
歩道舗装	表　層	－
	路　盤	－
張コンクリート		－
切削面積		－
~~舗装板取壊し~~		~~5.00~~
~~路床改良~~		~~7.27~~

舗装版取壊し(L型擁壁部)　0.65
仮舗装(L型擁壁部)　2.75

NO.24

GH=8.44
FH=8.590

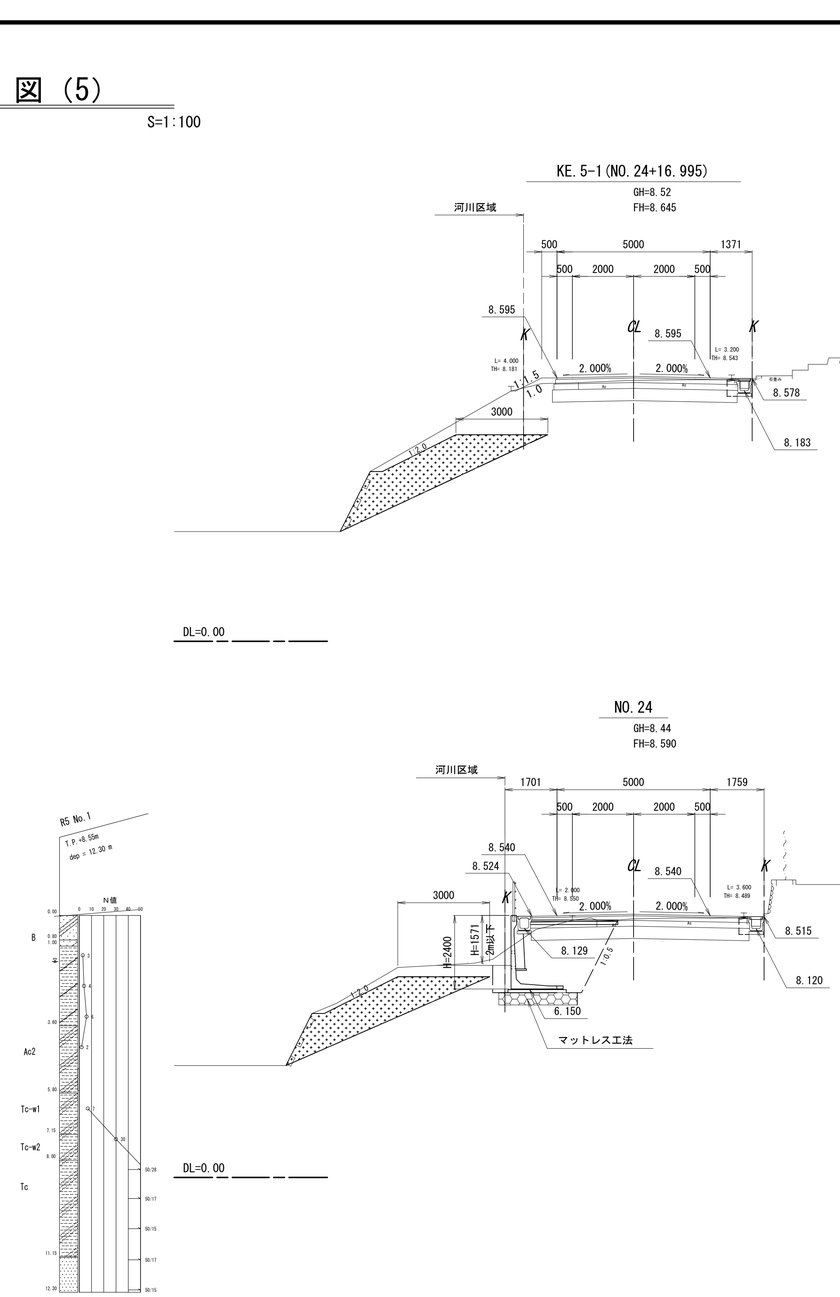

(施) 8.1 ~~(施) 0.1~~
(施) 0.5 ~~(施) 0.0~~
(施) 5.1 ~~(施) 0.0~~

NO.24

~~機械掘削（土砂）~~		~~4.5~~
機械床掘（土砂）		~~5.4~~
埋　戻	(B<1.0)	~~0.5~~
	(1.0≦B<4.0)	~~4.1~~
路床盛土（B>4.0）		－
路体盛土（B<2.5）		－
路体盛土（B>4.0）		－
路肩盛土		~~0.1~~
~~車道舗装~~	~~表　層~~	~~7.06~~
	~~上層路盤工~~	~~7.06~~
	~~下層路盤工~~	~~7.06~~
歩道舗装	表　層	－
	路　盤	－
張コンクリート		－
切削面積		－
~~舗装板取壊し~~		~~4.90~~
~~路床改良~~		~~7.11~~

舗装版取壊し(L型擁壁部)　0.70
仮舗装(L型擁壁部)　2.80

KA.4-2(NO.22+ 5.965)

GH=8.30
FH=8.342

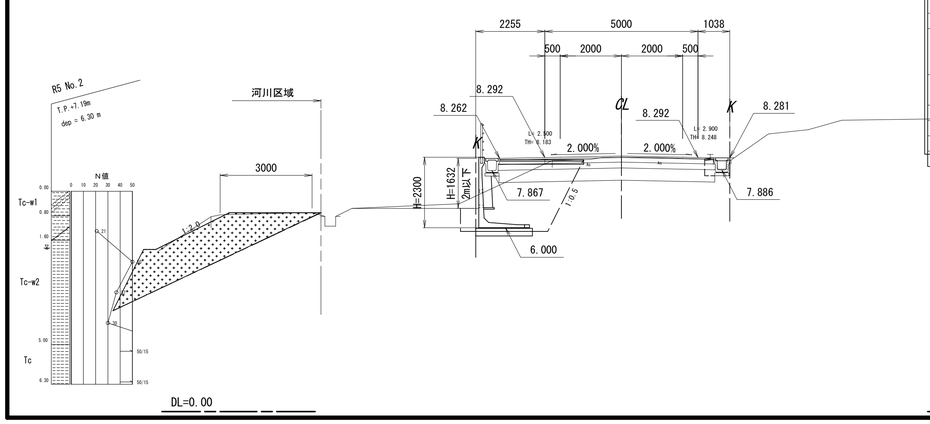

(施) 6.3 ~~(施) 0.1~~
(施) 0.4 ~~(施) 0.0~~
(施) 4.9 ~~(施) 0.0~~

KA.4-2(NO.22+ 5.965)

~~機械掘削（土砂）~~		~~4.6~~
機械床掘（土砂）		~~4.7~~
埋　戻	(B<1.0)	~~0.4~~
	(1.0≦B<4.0)	~~3.5~~
路床盛土（B>4.0）		－
路体盛土（B<2.5）		－
路体盛土（B>4.0）		－
路肩盛土		~~0.3~~
~~車道舗装~~	~~表　層~~	~~6.99~~
	~~上層路盤工~~	~~6.99~~
	~~下層路盤工~~	~~6.99~~
歩道舗装	表　層	－
	路　盤	－
張コンクリート		－
切削面積		－
~~舗装板取壊し~~		~~5.25~~
~~路床改良~~		~~7.04~~

舗装版取壊し(L型擁壁部)　1.00
仮舗装(L型擁壁部)　2.75

※この図面はA1サイズを原寸とする

工　事　名	令和６年度北道新補第４号 広明町河辺町線道路改良工事		
施工箇所名	津市長岡町地内		
図面の種類	横断図(5)		
縮　　尺	S=1:100	図面番号	9/20
事 業 所 名	津市建設部津北工事事務所		

L型擁壁工工法図(1)

標準断面図　S=1:20

L型擁壁

(TYPE1)

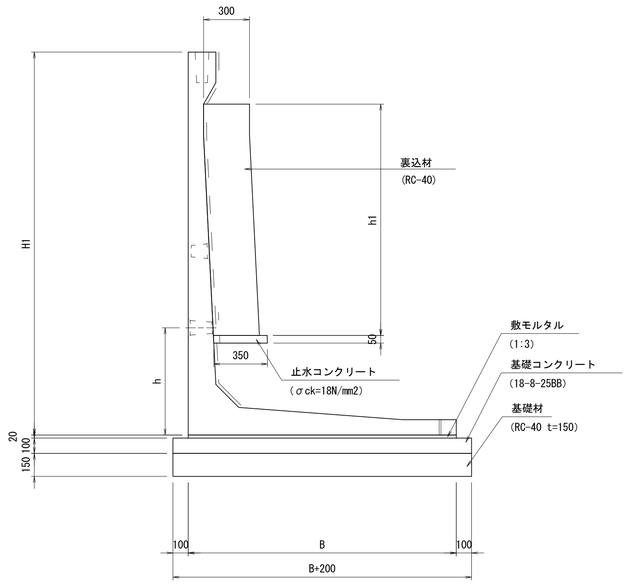

(TYPE2)

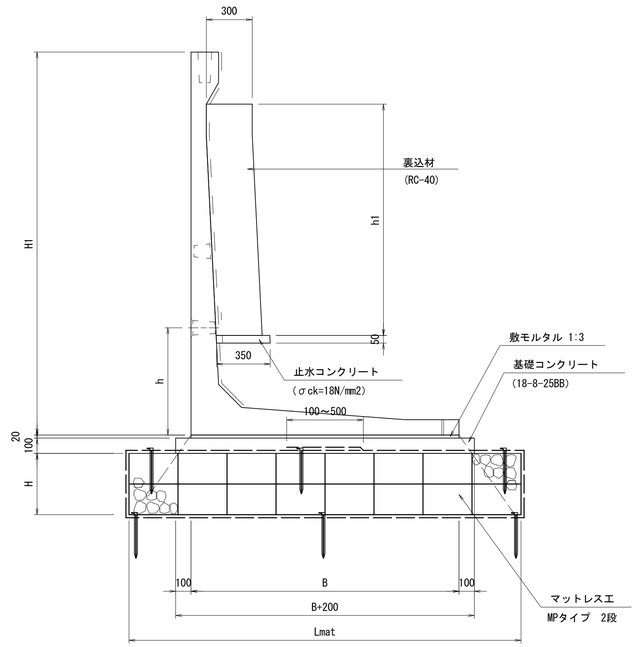

寸法表(TYPE1,TYPE2共通)

呼び名(上部工)	H1(mm)	B(mm)	B+200(mm)	Lmat(mm)	h(mm)	h1(mm)
L型擁壁 H=2,000	2,000	1,450	1,650	2,240	600	1,010
L型擁壁 H=2,100	2,100	1,550	1,750	2,560	600	1,210
L型擁壁 H=2,200	2,200	1,600	1,800	2,560	600	1,210
L型擁壁 H=2,300	2,300	1,650	1,850	2,560	700	1,310
L型擁壁 H=2,400	2,400	1,700	1,900	2,560	700	1,310
L型擁壁 H=2,500	2,500	1,750	1,950	2,560	700	1,510

材 料 表 (TYPE1)　　10m当り

名　称	規　格	単位	H=2.0m	H=2.1m	H=2.2m	H=2.3m	H=2.4m	摘　要
プレキャストL型擁壁	H-2000	本	5	-	-	-	-	フェンス穴付き
プレキャストL型擁壁	H-2100	本	-	5	-	-	-	フェンス穴付き
プレキャストL型擁壁	H-2200	本	-	-	5	-	-	フェンス穴付き
プレキャストL型擁壁	H-2300	本	-	-	-	5	-	フェンス穴付き
プレキャストL型擁壁	H-2400	本	-	-	-	-	5	フェンス穴付き
裏込材	RC-40	m^3	3.03	3.63	3.63	3.93	3.93	
敷モルタル	1:3	m^3	0.29	0.31	0.32	0.33	0.34	
基礎コンクリート	18-8-25BB	m^3	1.65	1.75	1.80	1.85	1.90	
同上型枠		m^2	2.00	2.00	2.00	2.00	2.00	
基礎材	RC-40 t=150	m^2	16.50	17.50	18.00	18.50	19.00	
基面整正		m^2	16.50	17.50	18.00	18.50	19.00	

材 料 表 (TYPE2)　　10m当り

名　称	規　格	単位	H=2.4m	H=2.5m	摘　要
プレキャストL型擁壁	H-2400	本	5	-	フェンス穴付き
プレキャストL型擁壁	H-2500	本	-	5	フェンス穴付き
裏込材	RC-40	m^3	3.93	4.53	
敷モルタル	1:3	m^3	0.34	0.35	
基礎コンクリート	18-8-25BB	m^3	1.90	1.95	
同上型枠		m^2	2.00	2.00	
基面整正		m^2	25.60	25.60	

※この図面はA1サイズを原寸とする

工　事　名	令和６年度北道新補第４号 広明町河辺町線道路改良工事		
施工箇所名	津市長岡町地内		
図面の種類	L型擁壁工工法図(1)		
縮　　尺	図示	図面番号	10/20
事 業 所 名	津市建設部津北工事事務所		

L型擁壁工工法図(2)

割付参考図　S=1:150

平面図

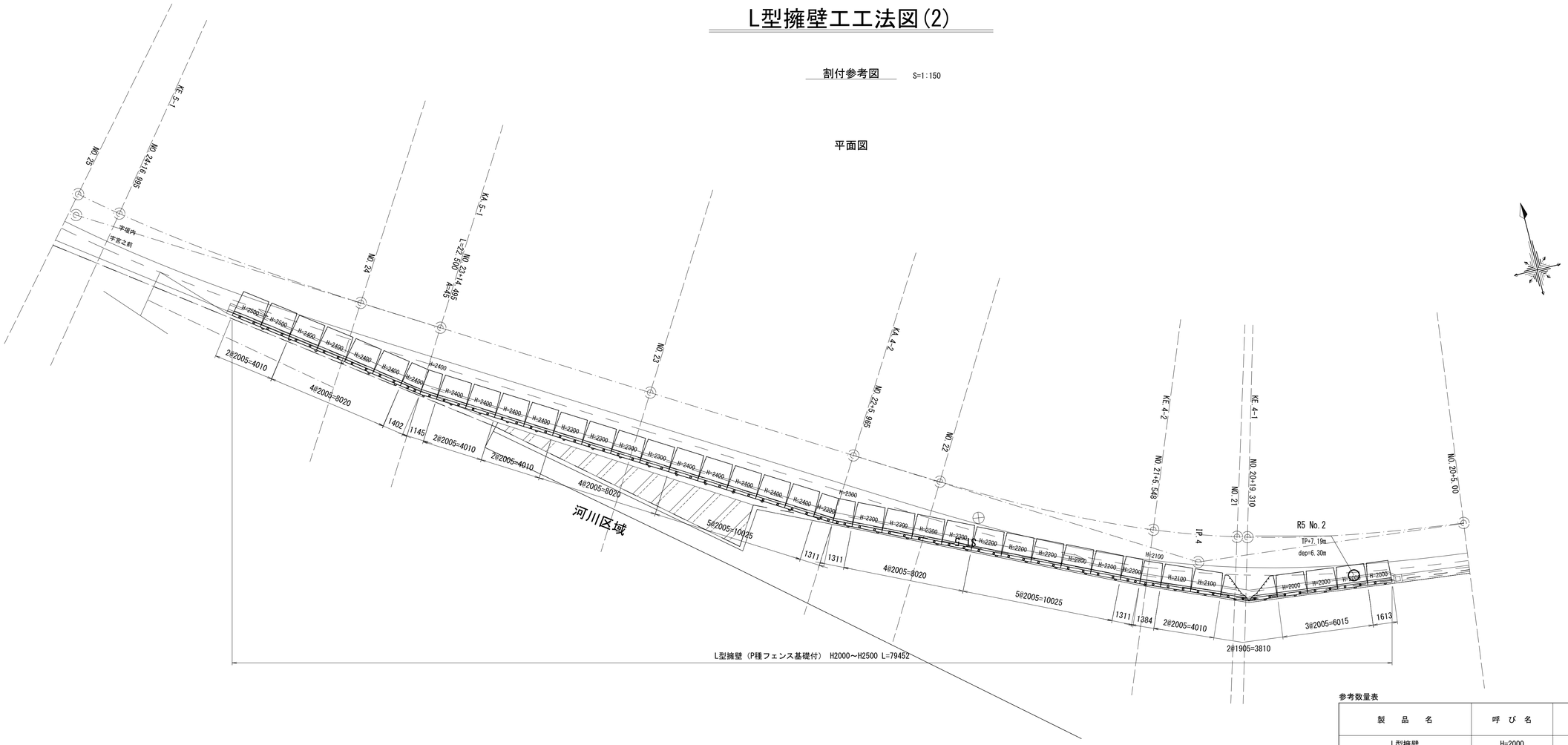

正面図

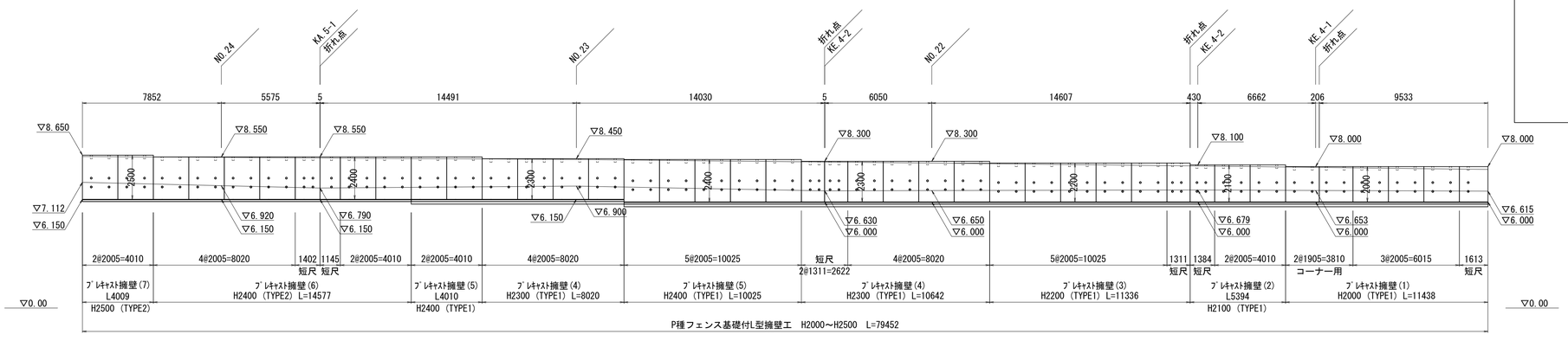

※施工伸びを5mm/本考慮しています。

※水抜き穴については現地確認を行い、現場状況にそぐわない場合は別途ご協議下さい。

参考数量表

製　品　名	呼　び　名	製品長	数　量	備　考
L型擁壁 （ｲﾝﾌﾗｳｫｰﾙⅡ型P種同等品）	H=2000	L=2000	3 本	標準
		L=1608	1 本	短尺
		L=1900	2 本	コーナー用
	H=2100	L=2000	2 本	標準
		L=1379	1 本	短尺
	H=2200	L=2000	5 本	標準
		L=1306	1 本	短尺
	H=2300	L=2000	8 本	標準
		L=1306	2 本	短尺
	H=2400	L=2000	13 本	標準
		L=1140	1 本	短尺
		L=1397	1 本	短尺
	H=2500	L=2000	2 本	標準

※この図面はA1サイズを原寸とする

工　事　名	令和６年度北道新補第４号 広明町河辺町線道路改良工事		
施工箇所名	津市長岡町地内		
図面の種類	L型擁壁工工法図(2)		
縮　　尺	図示	図面番号	11/20
事 業 所 名	津市建設部津北工事事務所		

自由勾配側溝工法図

自由勾配側溝標準断面図

S=1:20

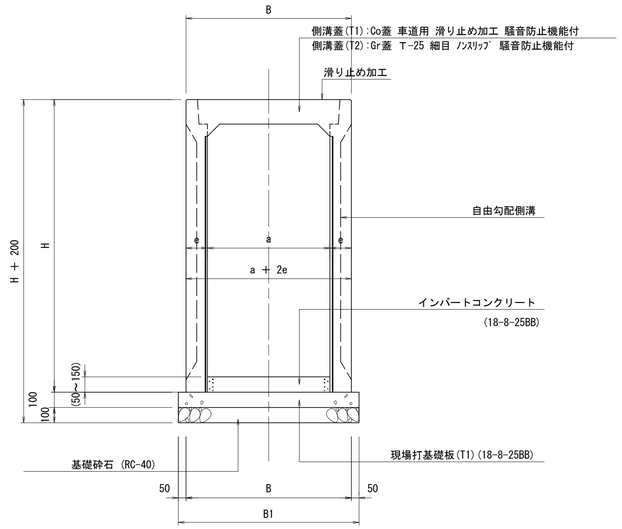

展開図

V=1: 50
H=1:100

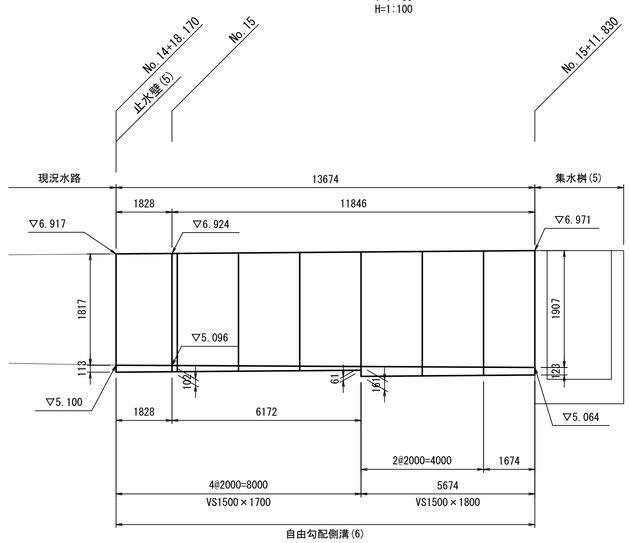

止水壁(5)

S=1:50

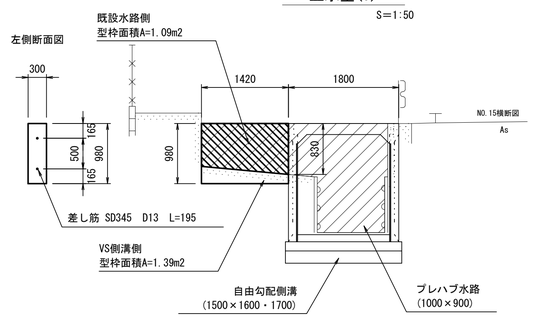

材 料 表　　10箇所当り

名　称	規　格	単位	数　量	摘　要
コンクリート	18-8-40BB	m^3	4.17	
型枠		m^2	27.74	
ケミカルアンカー	10×100 @500	本	20	デンカクイックカプセル同等品以上
差し筋	SD345 D13 L=195	kg	3.88	

※ 現況水路壁面の水道・ガス等の添架管などについては、
協議の上、自由勾配側溝設置に合わせて移設を行う。

DL=00.00

自由勾配側溝　寸法表

規　格	寸　法 (mm)					摘　要
	B	H	a	e	B1	
300×400	1080	1910	800	140	1180	
1500×1200	1800	1430	1500	150	1900	
1500×1300	1800	1530	1500	150	1900	
1500×1400	1800	1630	1500	150	1900	
1500×1500	1800	1730	1500	150	1900	
1500×1600	1800	1830	1500	150	1900	
1500×1700	1800	1930	1500	150	1900	
1500×1800	1800	2030	1500	150	1900	

自由勾配側溝　数量表

1箇所当り

名　称	規　格	単位	数　量					摘　要
			自由勾配側溝(2)	自由勾配側溝(3)	自由勾配側溝(4)	自由勾配側溝(5)	自由勾配側溝(6)	
自由勾配側溝	800×1700×2000	本	-	-	-	-	-	
	800×1700×1000	本	-	-	-	-	-	
	800×1700× 478	本	-	-	-	-	-	
	1500×1200×2000	本	-	4	-	-	-	
	1500×1300×2000	本	-	3	-	-	-	
	1500×1400×2000	本	1	-	6	-	-	
	1500×1400×1235	本	1	-	-	-	-	
	1500×1500×2000	本	-	-	2	-	-	
	1500×1500×1343	本	-	-	2	-	-	
	1500×1600×1230	本	-	-	-	2	-	
	1500×1700×2000	本	-	-	-	-	4	
	1500×1800×2000	本	-	-	-	-	2	
	1500×1800×1674	本	-	-	-	-	1	
インバートコンクリート	18-8-25BB	m3	0.32	2.06	3.27	0.49	2.26	
均しコンクリート	18-8-40BB	m3	0.61	2.66	3.55	0.47	2.60	
同上型枠		m2	0.65	2.80	3.74	0.49	2.73	
基 礎 砕 石	RC-40, t=15cm	m2	6.15	26.60	35.50	4.67	25.97	
基 面 整 正	土砂	m2	6.15	26.60	35.50	4.67	25.97	
側溝蓋(T1)	T-25用	枚	1	11	12	0	10	
側溝蓋(T2)	T-25用	枚	1	3	4	0	2	

※この図面はA1サイズを原寸とする

工　事　名	令和６年度北道新補第４号 広明町河辺町線道路改良工事		
施工箇所名	津市長岡町地内		
図面の種類	自由勾配側溝工法図		
縮　　尺	図示	図面番号	12/20
事 業 所 名	津市建設部津北工事事務所		

各種工法図(1)

ﾌﾟﾚｷｬｽﾄU型側溝(1)(PU3-300A)

S=1:20

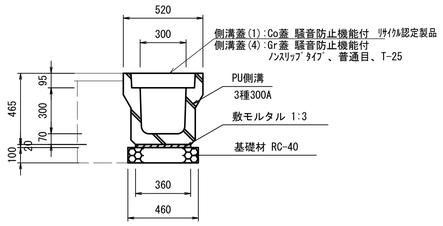

材 料 表　　10m当り

名　称	規　格	単位	数　量	摘　要
PU側溝	3種300A	本	5.0	ﾘｻｲｸﾙ認定製品
敷モルタル	1:3	m^3	0.07	
基礎材	RC-40 t=100	m^2	4.60	
基面整正		m^2	4.60	

床掘り(1):0.42m3/m
埋戻し(1):0.18m3/m

ﾌﾟﾚｷｬｽﾄU型側溝(2)(PU3-300B)

S=1:20

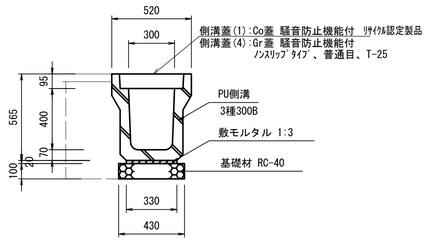

材 料 表　　10m当り

名　称	規　格	単位	数　量	摘　要
PU側溝	3種300B	本	5.0	ﾘｻｲｸﾙ認定製品
敷モルタル	1:3	m^3	0.07	
基礎材	RC-40 t=100	m^2	4.30	
基面整正		m^2	4.30	

床掘り(1):0.52m3/m
埋戻し(1):0.22m3/m

現場打基礎板

S=1:20

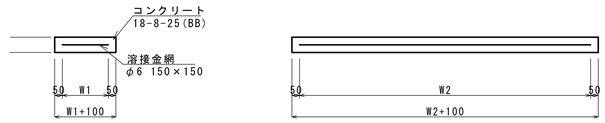

現場打基礎板(1)～(3)　　10枚当り

名　称	規　格	単位	(1)	(2)	(3)	備　考
現場打基礎板		枚	10.00	10.00	10.00	
コンクリート	18-8-25(BB)	m3	1.60	1.16	1.10	
同上型枠		m2	3.60	3.27	3.23	
路盤紙	クラフト紙	m2	16.00	11.60	11.00	
溶 接 金 網	φ6 150*150	m2	13.30	9.12	8.55	
W1		mm	700	480	450	
W2		mm	1900	1900	1900	
参考重量		kg	376	273	259	1枚当り重量

ﾌﾟﾚｷｬｽﾄﾎﾞｯｸｽ(1)(400×400)

S=1:20

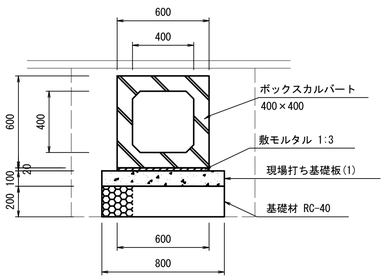

材 料 表　　10m当り

名　称	規　格	単位	数　量	摘　要
ボックスカルバート	400×400	本	5.0	
敷モルタル	1:3	m^3	0.12	
現場打ち基礎板(1)	800×2000×100	枚	5.00	参考重量376kg/枚
基礎材	RC-40 t=200	m^2	8.00	
基面整正		m^2	8.00	

床掘り(2):1.16m3/m
埋戻し:0.55m3/m

ﾌﾟﾚｷｬｽﾄﾎﾞｯｸｽ(2)(1200×1200)

S=1:20

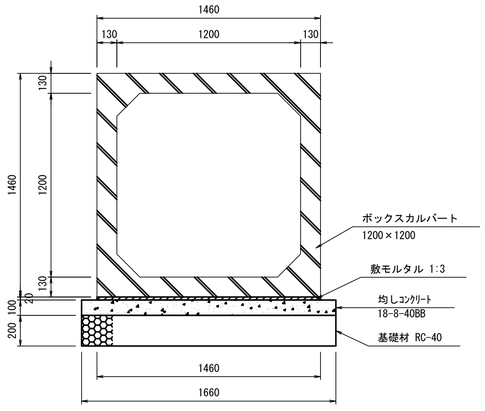

材 料 表　　10m当り

名　称	規　格	単位	数　量	摘　要
ボックスカルバート	1200×1200	本	5.0	
敷モルタル	1:3	m^3	0.29	
均しコンクリート	18-8-40BB	m^3	1.66	
同上型枠		m^2	2.00	
基礎材	RC-40 t=200	m^2	16.60	
基面整正		m^2	16.60	

自由勾配側溝(1)

S=1:20

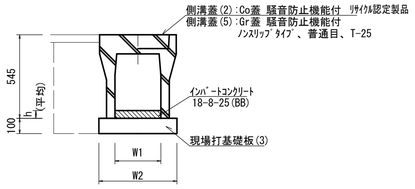

自由勾配側溝(1)　　10.0m当たり

名　称	規　格	単位	数　量	備　考
自由勾配側溝	標準用	名称	(38)	ﾘｻｲｸﾙ認定製品
		個	300×400	
ｲﾝﾊﾞｰﾄｺﾝｸﾘｰﾄ	18-8-25(BB)	m3	0.35	
現場打基礎板(3)	550×2000×100	枚	5.00	参考重量259kg/枚
基 面 整 正		m2	5.50	
H		mm	545	
h		mm	118	
W1		mm	300	
W2		mm	550	
参考重量		kg	200	製品1個当り重量

床掘り(1):0.48m3/m
埋戻し(1):0.19m3/m

自由勾配側溝(1)展開図

V=1:20
H=1:100

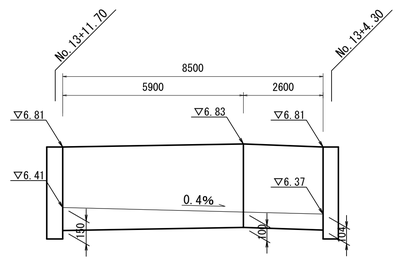

暗渠排水管

S=1:20

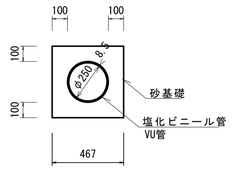

材 料 表　　10m当り

名　称	規　格	単位	数　量	摘　要
塩化ビニール管	VUφ250	本	2.50	
砂基礎	管基礎用砂	m^3	1.62	
基面整正		m^2	4.67	

※この図面はA1サイズを原寸とする

工 事 名	令和６年度北道新補第４号 広明町河辺町線道路改良工事		
施工箇所名	津市長岡町地内		
図面の種類	各種工法図(1)		
縮　尺	図示	図面番号	13/20
事 業 所 名	津市建設部津北工事事務所		

各種工法図(2)

ベース付歩車道境界ブロック(1)

(防草タイプ　標準用B)　S=1:20

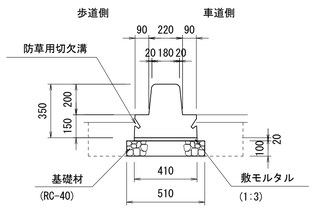

材 料 表　10m当り

名　称	規　格	単位	数 量	摘 要
ベース付歩車道境界ブロック	防草タイプ 標準用B	本	5.0	W=461kg/個
敷モルタル	1:3	m^3	0.08	
基礎材	RC-40 t=100	m^2	5.10	
基面整正		m^2	5.1	

床掘り：0.22m3/m
埋戻し：0.12m3/m

ベース付歩車道境界ブロック(2)

(防草タイプ　水抜き用B)　S=1:20

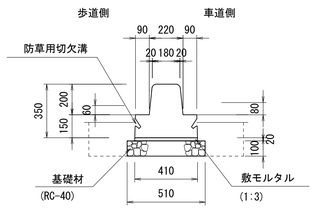

材 料 表　10m当り

名　称	規　格	単位	数 量	摘 要
ベース付歩車道境界ブロック	防草タイプ 水抜き用B	本	5.0	W=451kg/個
敷モルタル	1:3	m^3	0.08	
基礎材	RC-40 t=100	m^2	5.10	
基面整正		m^2	5.1	

床掘り：0.22m3/m
埋戻し：0.12m3/m

ベース付歩車道境界ブロック(4)

(防草タイプ　切下げ用B)　S=1:20

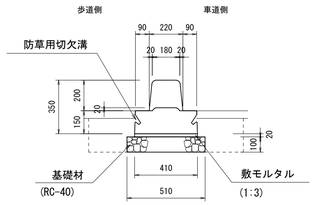

材 料 表　10m当り

名　称	規　格	単位	数 量	摘 要
ベース付歩車道境界ブロック	防草タイプ 切下用B	本	5.0	W=424kg/個
敷モルタル	1:3	m^3	0.08	
基礎材	RC-40 t=100	m^2	5.10	
基面整正		m^2	5.1	

床掘り：0.22m3/m
埋戻し：0.12m3/m

歩車道境界ブロック配置参考図

S=1:20

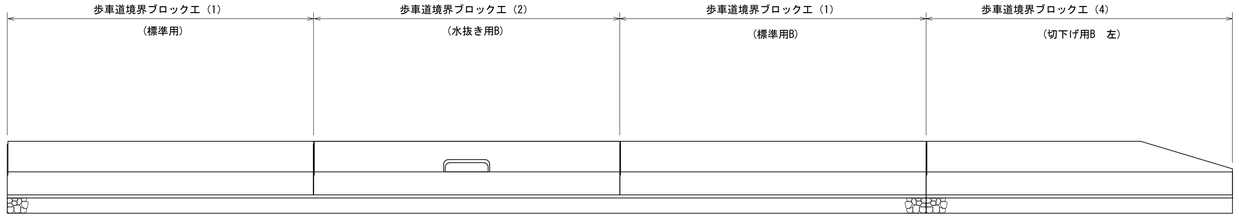

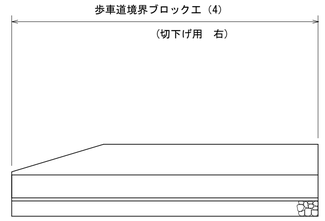

舗装構成図

S=1:10

アスファルト舗装(取付道路部)

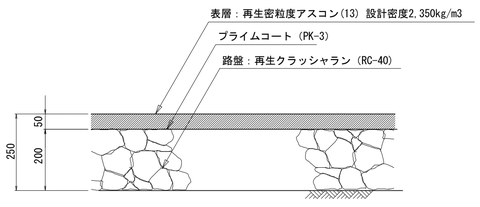

アスファルト舗装(歩道部)

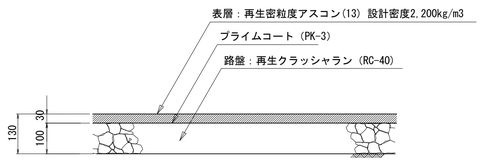

仮舗装(側溝部・歩車道境界ﾌﾞﾛｯｸ部)

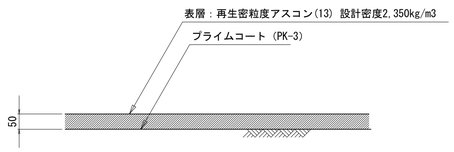

仮舗装(L型擁壁部)

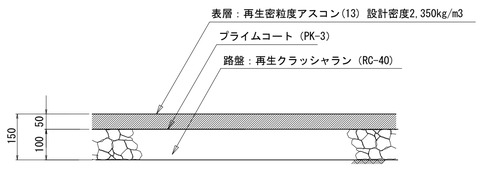

※この図面はA1サイズを原寸とする

工 事 名	令和６年度北道新補第４号 広明町河辺町線道路改良工事		
施工箇所名	津市長岡町地内		
図面の種類	各種工法図(2)		
縮　　尺	S=1:20	図面番号	14/20
事 業 所 名	津市建設部津北工事事務所		

各種工法図(3)

ﾌﾟﾚｷｬｽﾄ集水桝(1)
PU桝(300×300A) S=1:20

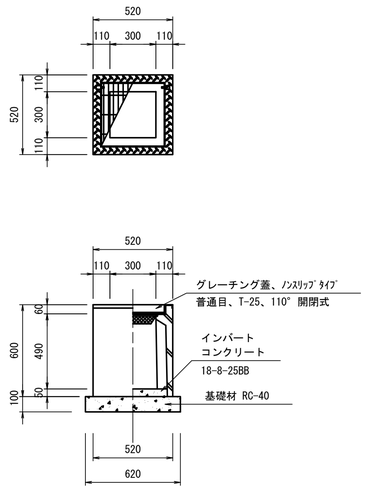

ﾌﾟﾚｷｬｽﾄ集水桝(4)
PU桝(300×600C) S=1:20

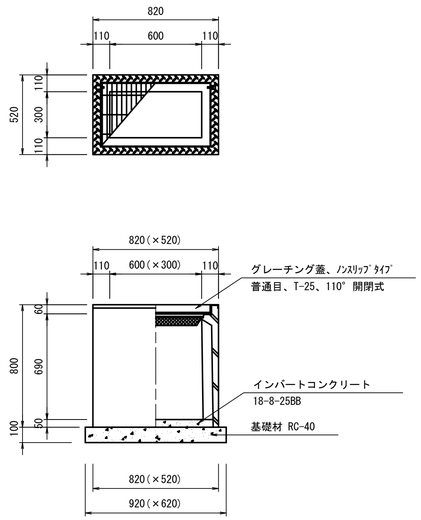

ﾌﾟﾚｷｬｽﾄ集水桝(5)
AS桝(300×300×600) S=1:20

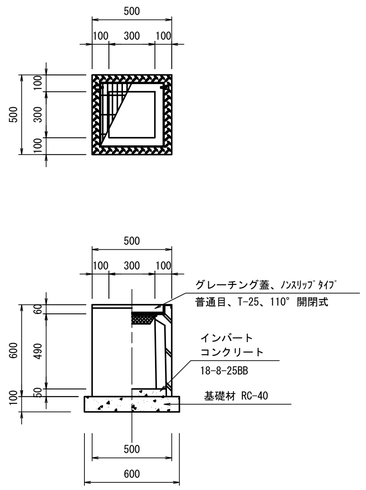

寸 法 表(No.13+11.70:右)

方向	入出区分	水路断面 (控除寸法)	底高 [m]	桝天高 [m]	泥溜h [m]	備考
①	流出	自由勾配側溝 (300×400)	6.41	6.81	0.15	方向略図 ②①③④
②	—	—	—			
③	流入	PU3-300A (300×300)	6.42			
④	—	—	—			

寸 法 表(No.20+9.66:左)

方向	入出区分	水路断面 (控除寸法)	底高 [m]	桝天高 [m]	泥溜h [m]	備考
①	流出	PU3-300A (300×300)	7.47	7.87	0.15	方向略図 ②①③④
②	—	—	—			
③	流入	PU3-300A (300×300)	7.47			
④	—	—	—			

材 料 表 10箇所当り

名 称	規 格	単位	数 量	摘 要
PU桝	300×300A	基	10	参考重量164kg/基
インバートコンクリート	18-8-25BB	m^3	0.05	
基礎材	RC-40	m^3	0.38	
基面整正		m^2	3.84	

寸 法 表(No.10+14.69:右)

方向	入出区分	水路断面 (控除寸法)	底高 [m]	桝天高 [m]	泥溜h [m]	備考
①	流入	PU3-300B (300×400)	6.20	6.63	0.15	方向略図 ②①③④
②	流出	BOX-400×400 (600×600)	6.03			
③	流入	PU3-300A (300×300)	6.23			
④	—	—	—			

寸 法 表(No.13+12.41:右)

方向	入出区分	水路断面 (控除寸法)	底高 [m]	桝天高 [m]	泥溜h [m]	備考
①	流出	PU3-300A (300×300)	6.59	6.98	0.15	方向略図 ②①③④
②	流出	BOX-400×400 (600×600)	6.38			
③	流入	PU3-300B (300×400)	6.49			
④	—	—	—			

材 料 表 10箇所当り

名 称	規 格	単位	数 量	摘 要
PU桝	300×600C	基	10	参考重量262kg/基
インバートコンクリート	18-8-25BB	m^3	0.09	
基礎材	RC-40	m^3	0.57	
基面整正		m^2	5.70	

寸 法 表(No.13+4.30:右)

方向	入出区分	水路断面 (控除寸法)	底高 [m]	桝天高 [m]	泥溜h [m]	備考
①	—	—	—	6.81	0.15	方向略図 ②①③④
②	流入	自由勾配側溝 (300×400)	6.37			
③	—	—	—			
④	流出	暗渠排水管 (VUφ250)	6.37			

材 料 表 10箇所当り

名 称	規 格	単位	数 量	摘 要
AS桝	300×300×600	基	10	参考重量196kg/基
インバートコンクリート	18-8-25BB	m^3	0.05	
基礎材	RC-40	m^3	0.36	
基面整正		m^2	3.60	

※この図面はA1サイズを原寸とする

工 事 名	令和６年度北道新補第４号 広明町河辺町線道路改良工事		
施工箇所名	津市長岡町地内		
図面の種類	各種工法図(3)		
縮 尺	図示	図面番号	15/20
事 業 所 名	津市建設部津北工事事務所		

各種工法図(4)

集水桝(5)

S=1:20

(2100×2100×2100)

平面図

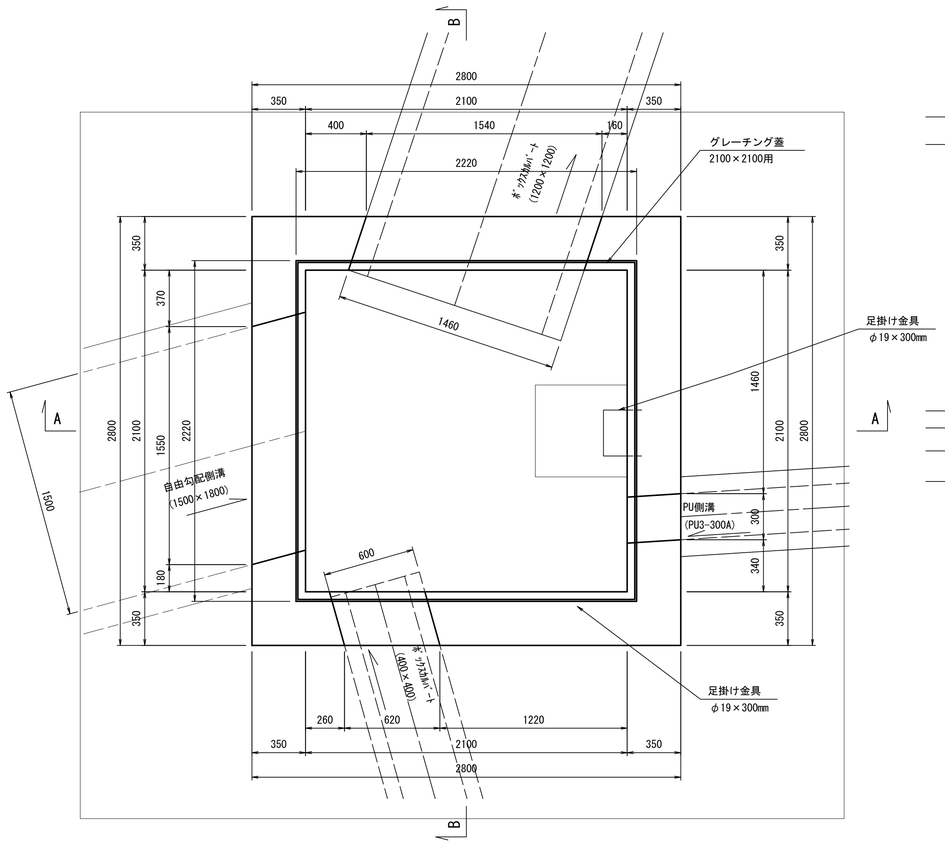

A － A 断面

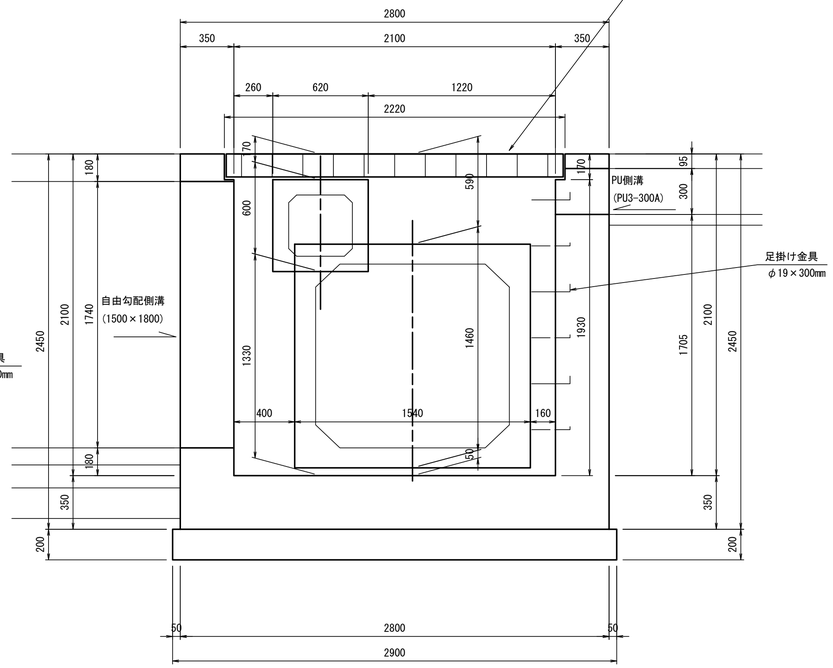

B － B 断面

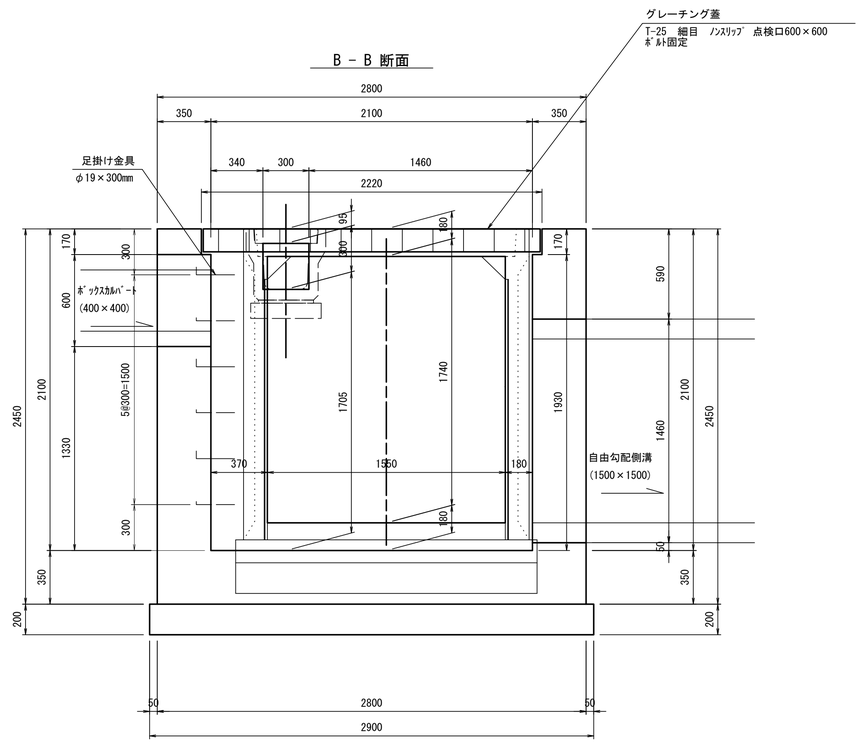

寸 法 表(No.15+13.21:左)

方向	入出区分	水路断面 (控除寸法)	底高 [m]	桝天高 [m]	泥溜h [m]	備考
①	流入	VS1500×1800 (1550×1740)	5.06	6.98	0.15	方向略図 ②①③④
②	流出	BOX-1200×1200 (1540×1460)	5.06			
③	流入	BOX-400×400 (620×600)	6.32			
④	流入	PU3-300A (310×300)	6.59			

材 料 表　　10箇所当り

名　称	規　格	単位	数　量	摘　要
コンクリート	30-8-25BB	m^3	76.96	
型枠		m^2	382.07	
均しコンクリート	18-8-40BB	m^3	16.82	
同上型枠		m^2	23.20	
基面整正		m^2	84.10	
グレーチング蓋	2100×2100用	組	10	点検口600×600
足掛け金具	φ19×300mm	本	60	ｱﾒﾆﾃｨｽﾃｯﾌﾟ(RCSL-250)同等品以上

※この図面はA1サイズを原寸とする

工　事　名	令和６年度北道新補第４号 広明町河辺町線道路改良工事		
施工箇所名	津市長岡町地内		
図面の種類	各種工法図(4)		
縮　　尺	図示	図面番号	16/20
事 業 所 名	津市建設部津北工事事務所		

マットレス工工法図(1)

標準断面図

S=1:20

L型擁壁(TYPE2)

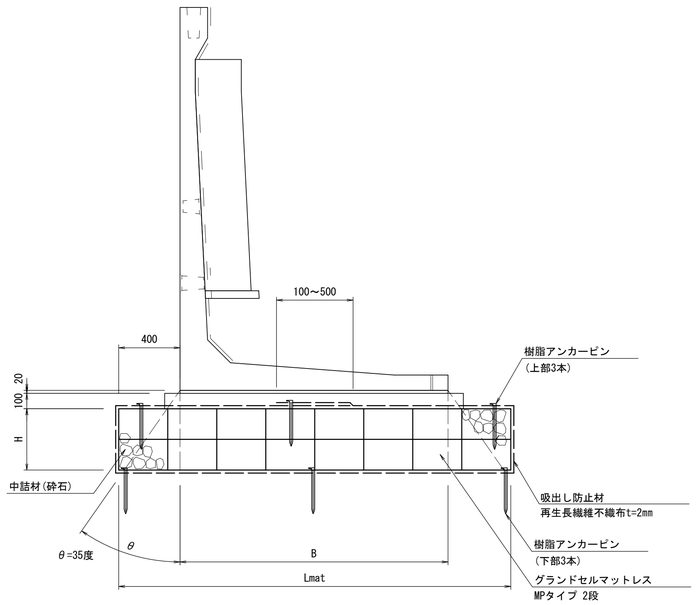

グランドセルマットレス寸法表

呼　び　名	B	ｾﾙﾀｲﾌﾟ	H	セル高	段数	セル巾	セル数	Lmat	吸出防止材
L型擁壁　H2400(TYPE2)	1,700	200MP	400	200	2	320	8	2,560	6,420
L型擁壁　H2500(TYPE2)	1,750	200MP	400	200	2	320	8	2,560	6,420

L型擁壁 TYPE2(1ブロック当り)

グランドセル配置図 S=1:50

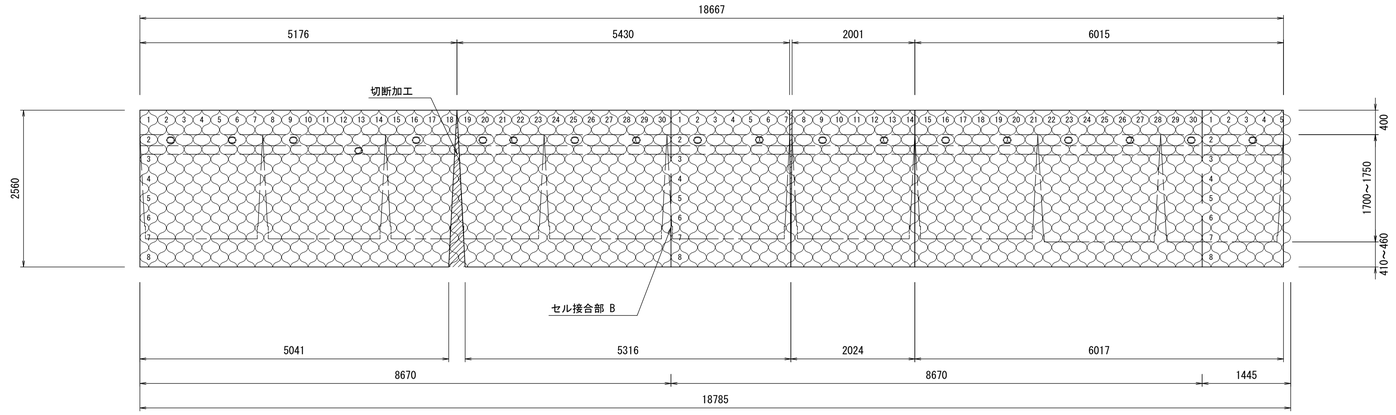

吸出防止材配置図　　S=1:50

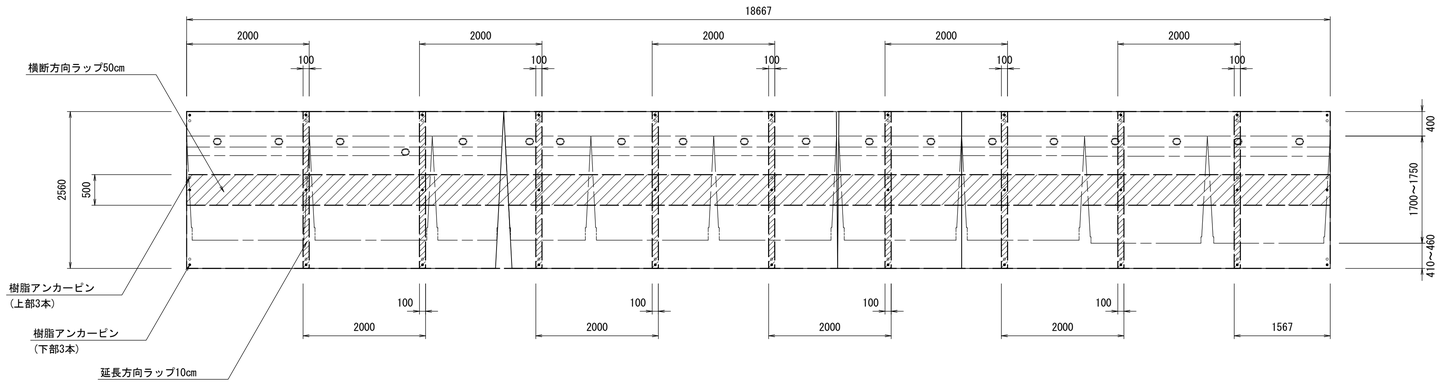

※この図面はA1サイズを原寸とする

工　事　名	令和６年度北道新補第４号 広明町河辺町線道路改良工事		
施工箇所名	津市長岡町地内		
図面の種類	マットレス工工法図(1)		
縮　　尺	S=1:20	図面番号	17/20
事 業 所 名	津市建設部津北工事事務所		

※敷設する地盤を過掘りや著しく軟弱な箇所には、砕石を用いて不陸調整(均し)を行うこと

マットレス工工法図(2)

グランドセルマットレス概要図

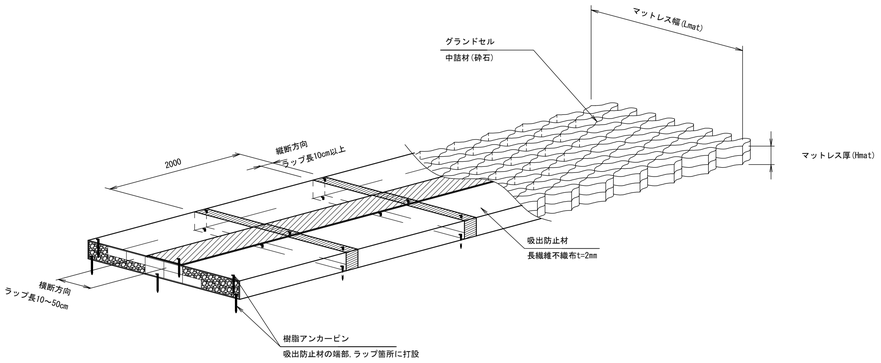

セルジョイント(ナットタイプ)

S=1:1(A1)

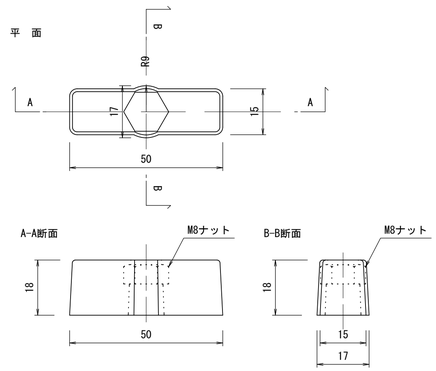

セルジョイント(ボルトタイプ)

S=1:1(A1)

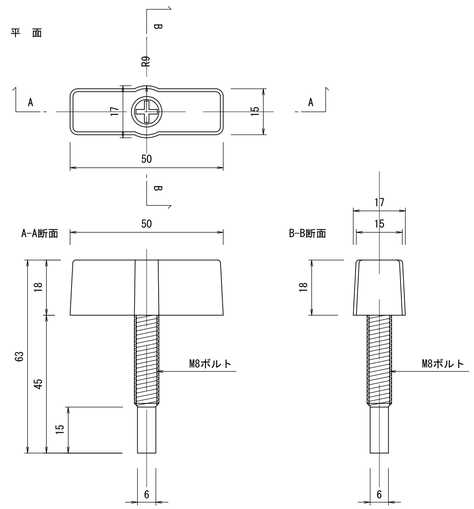

特記事項	NETIS:CG-160016-VR
基礎地盤排水工	・適切な排水処理を施すこと ・予期せぬ湧水が確認された場合は、速やかに排水対策を行うこと ・施工中は、仮排水工を設けるなどジオセル内部へ水を導かない ように排水処理を行うこと
安全管理	・安全管理は、労働安全衛生法および労働安全衛生規則などに 遵守すること
基礎材料	・砕石、再生砕石などを使用する。 ・締固めは、最大乾燥密度の90%（路体）以上を満足すること
基礎地盤	・設計条件との違いがみられる場合は、再度調査を行い 設計の見直しなど適切な処理を行うこと
ジオセル	・製品は実物大実験などを行い性能を立証されているものとする ・シートと砕石のせん断抵抗角を確認している製品とする ・ジオセル接続強度は、溶着強度以上を保持すること （セル高150mmは2130N以上、200mmは2840N以上）

グランドセル標準展開

GN-150MP/GN-200MP

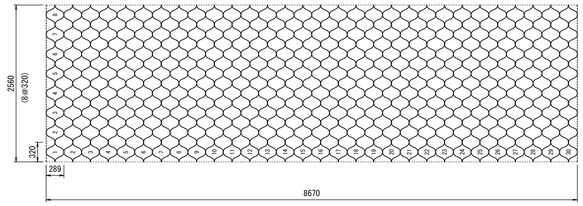

樹脂アンカーピン

S=1:5(A1)

材質：ポリプロピレン（再生品）

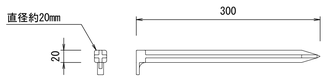

セル相互接合部詳細

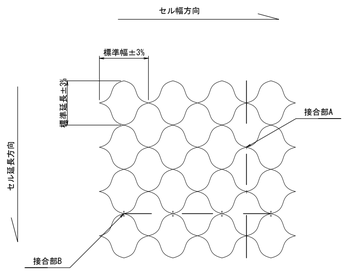

セルの接合方法は、セルジョイントを用いる。
ただし、加工箇所等はタッピングビスまたはステープルを推奨する。

開孔部の目合を重ねてジョイント止めする。(1箇所)

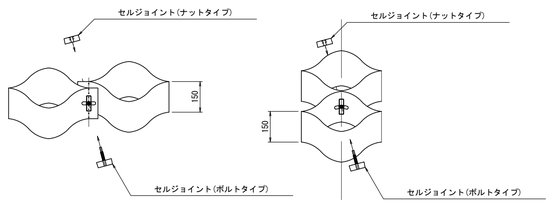

セルジョイントを開孔部に挿入し、回転させ締付ける。

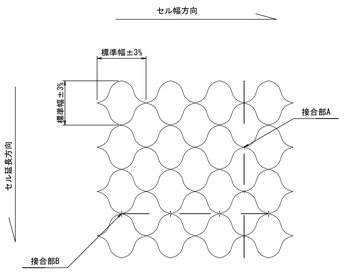

セルの接合方法は、セルジョイントを用いる。
ただし、加工箇所等はタッピングビスまたはステープルを推奨する。

開孔部の目合を重ねてセルジョイント止めする。(2か所)

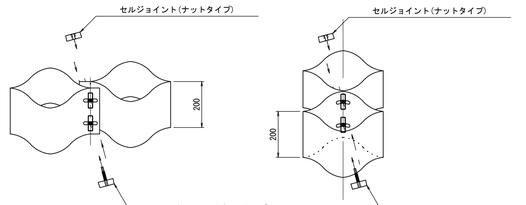

セルジョイントを開孔部に挿入し、回転させ締付ける。

※この図面はA1サイズを原寸とする

工 事 名	令和６年度北道新補第４号 広明町河辺町線道路改良工事		
施工箇所名	津市長岡町地内		
図面の種類	マットレス工工法図(2)		
縮 尺	図示	図面番号	18/20
事 業 所 名	津市建設部津北工事事務所		

構造物撤去工平面図(1)

S=1:250

N

地覆コンクリート取壊し(8)
S=1:30

断面図

(8)延長：L=3.0m

重力式擁壁撤去
S=1:50

断面図

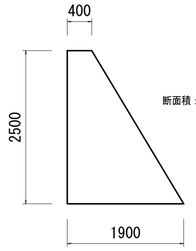

断面積：A=2.88m2

プレハブ水路(1000×900)撤去
S=1:30

断面積：A=0.37m2

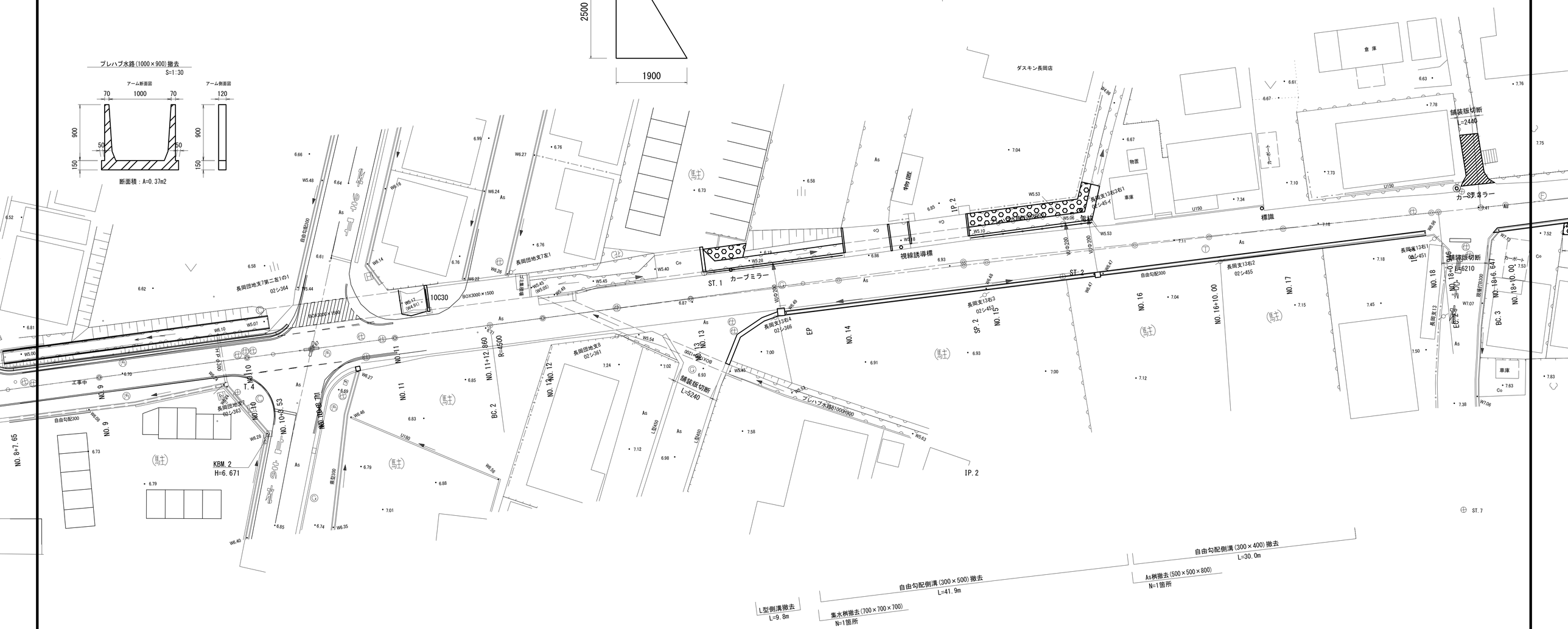

L型側溝(350)撤去
S=1:30

断面図

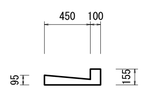

断面積：A=0.05m2

集水桝(700×700×700)撤去
S=1:30

平面図

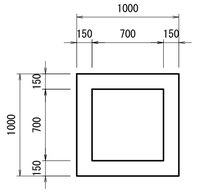

断面図

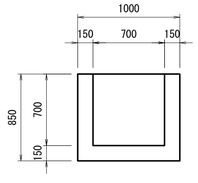

自由勾配側溝(300×500)撤去
S=1:30

断面図

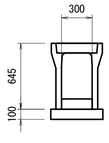

断面積：A=0.20m2

自由勾配側溝(300×400)撤去
S=1:30

断面図

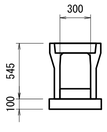

断面積：A=0.19m2

※この図面はA1サイズを原寸とする

工　事　名	令和６年度北道新補第４号 広明町河辺町線道路改良工事		
施工箇所名	津市長岡町地内		
図面の種類	構造物撤去工平面図(1)		
縮　　尺	図示	図面番号	19/20
事 業 所 名	津市建設部津北工事事務所		

構造物撤去工平面図(2)

S=1:250

※この図面はA1サイズを原寸とする

工　事　名	令和６年度北道新補第４号 広明町河辺町線道路改良工事		
施工箇所名	津市長岡町地内		
図面の種類	構造物撤去工平面図(2)		
縮　　尺	図示	図面番号	20/20
事 業 所 名	津市建設部津北工事事務所		