凡 例					
Ⓐ	屋　根：丸馳折板葺　H166程度	Ⓒ	軒　樋：塩ビ角型（前高型）W150（カラー） 落シロ（自在ドレン）	Ⓔ	根廻り：撥水性防水剤材塗布 コンクリート打放シ補修　誘発目地@3000
Ⓑ	外　壁：金属系角波サイディングｧ0．5張	Ⓓ	タテ樋：硬質塩化ビニル管φ100（カラー） 支持金物　ステンレス製@1000内外		

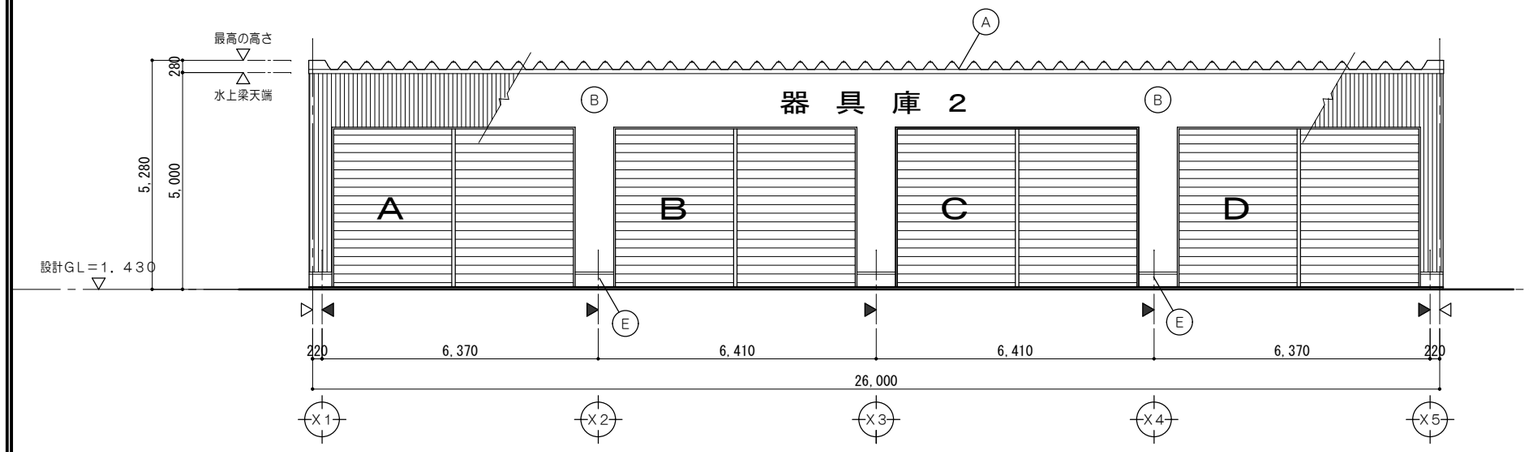

南 面 立 面 図　1/100

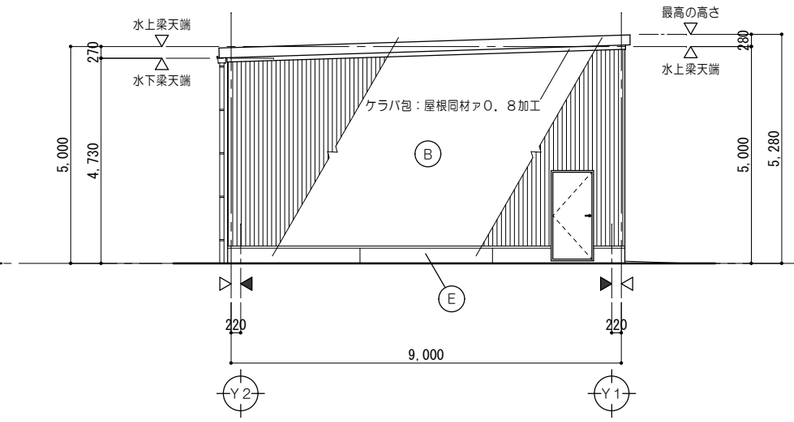

西 面 立 面 図　1/100

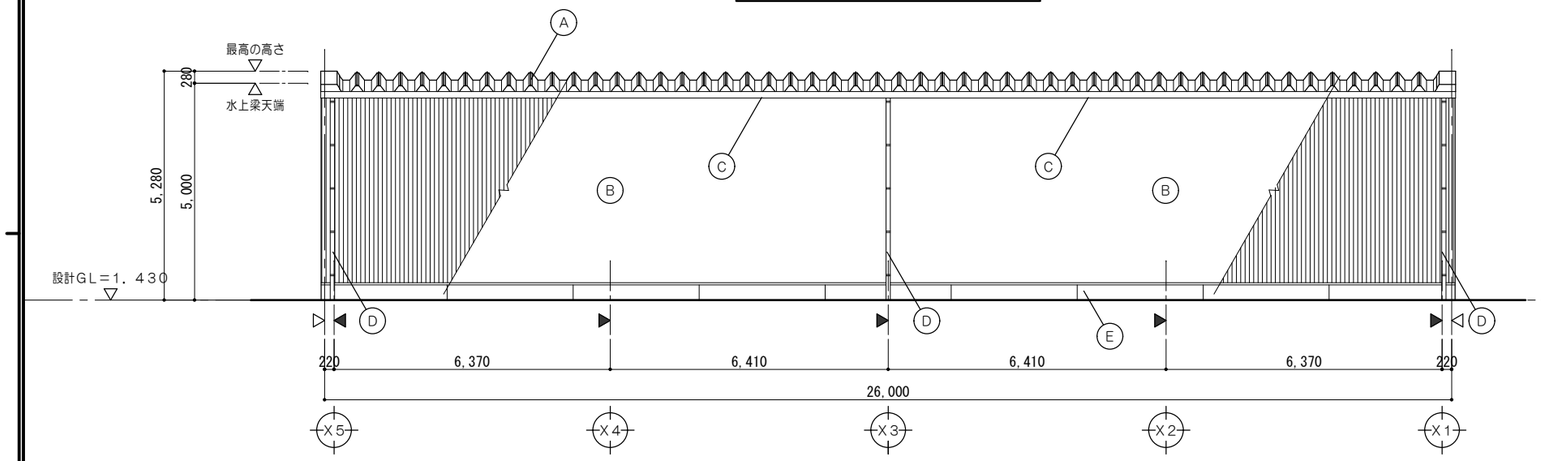

北 面 立 面 図　1/100

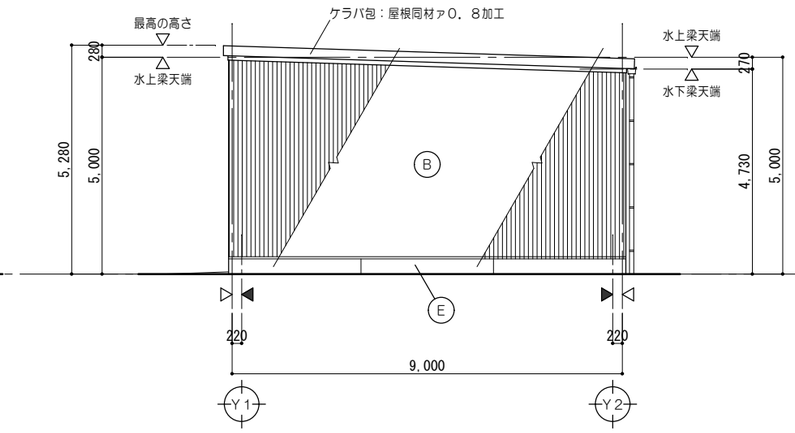

東 面 立 面 図　1/100

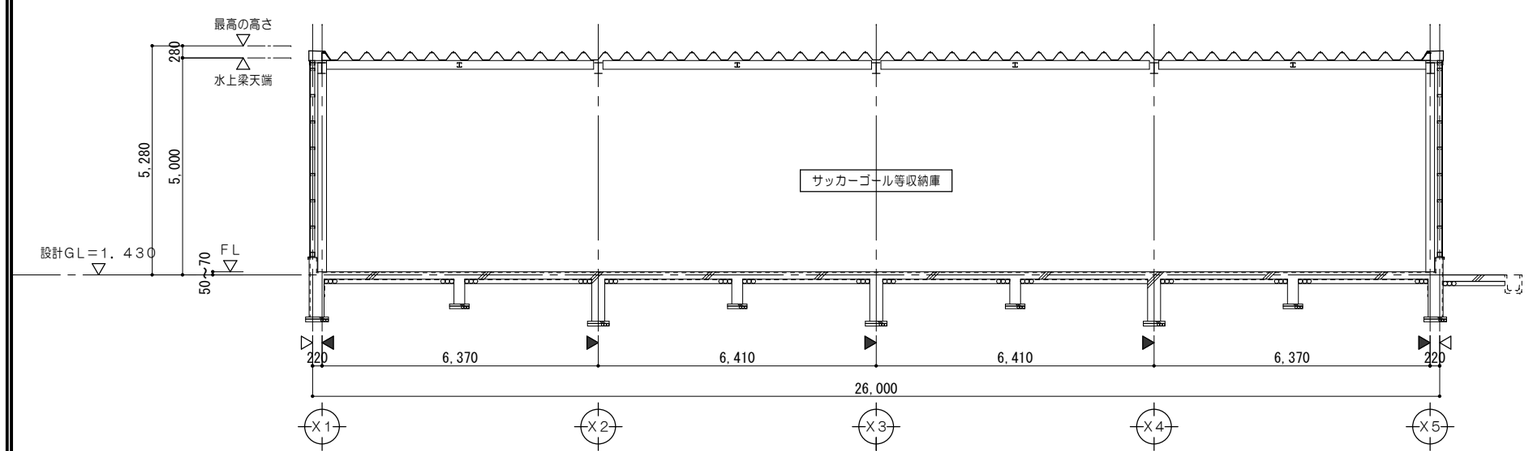

断 面 図　1/100

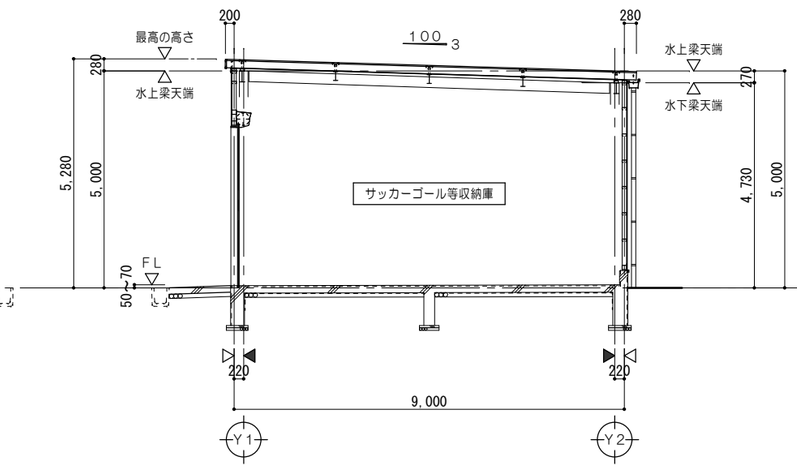

断 面 図　1/100

特記事項	一級建築士事務所 三重県知事登録 第1-699号 株式会社 前野建築設計 管理建築士　一級建築士　第320204号　前野 将輝	代表設計者 一級建築士 第320204号 前野 将輝	設計担当 一級建築士 第307846号 三橋 五百子	設計担当 一級建築士 第378328号 加藤 早妃	設計担当 一級建築士 第360917号 前田 祐作	設計担当	法適合確認	作図 加藤 櫻井 検図 三橋 前野	工事名称 海浜公園内陸上競技場改修工事 図面名称 【③サッカーゴール等収納庫】立面図、断面図	縮尺 A2:1/100 A3:1/141	設計日 図面番号 A063 (原図:A2)

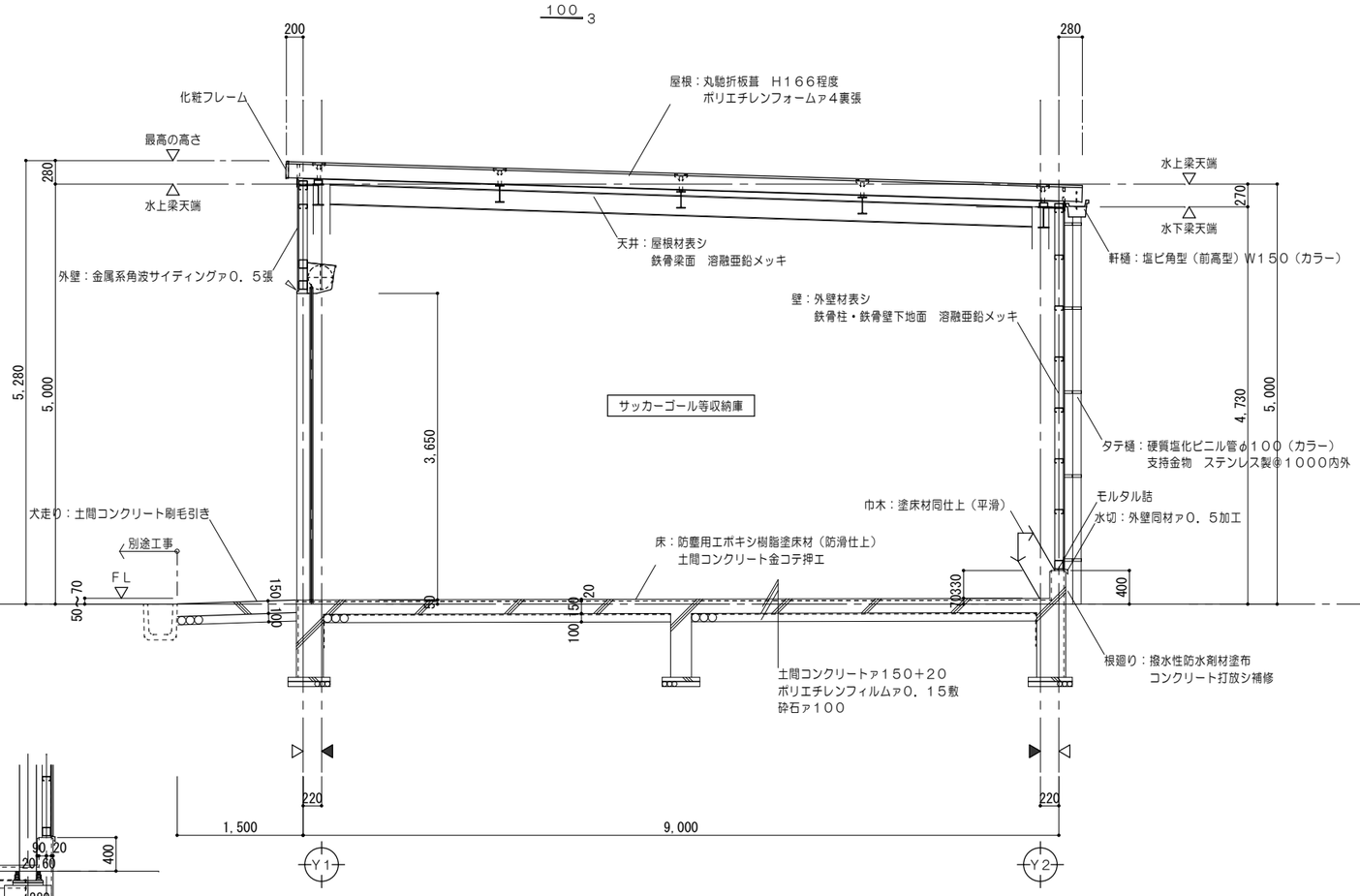

矩 計 図　1/50

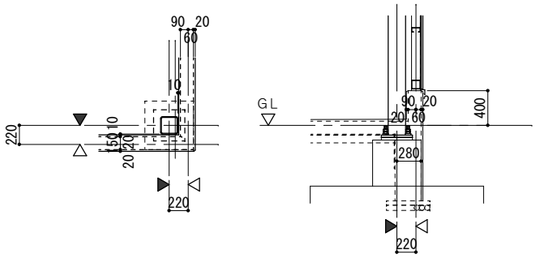

立 上 り 詳 細 図　1/50

凡 例	
⊿	シーリングを示す
△	壁芯を示す
▲	柱芯を示す

特記事項	一級建築士事務所 三重県知事登録 第1-699号 株式会社 前野建築設計 管理建築士 一級建築士 第320204号 前野 将輝	代表設計者 一級建築士 第320204号 前野 将輝	設計担当 一級建築士 第307846号 三橋 五百子	設計担当 一級建築士 第378328号 加藤 早妃	設計担当 一級建築士 第360917号 前田 祐作	設計担当	法適合確認	作図 加藤 前田 検図 三橋 前野	工事名称 海浜公園内陸上競技場改修工事	設計日
									図面名称 【③サッカーゴール等収納庫】矩計図	縮尺 A2:1/50 A3:1/71	図面番号 A064 (原図:A2)

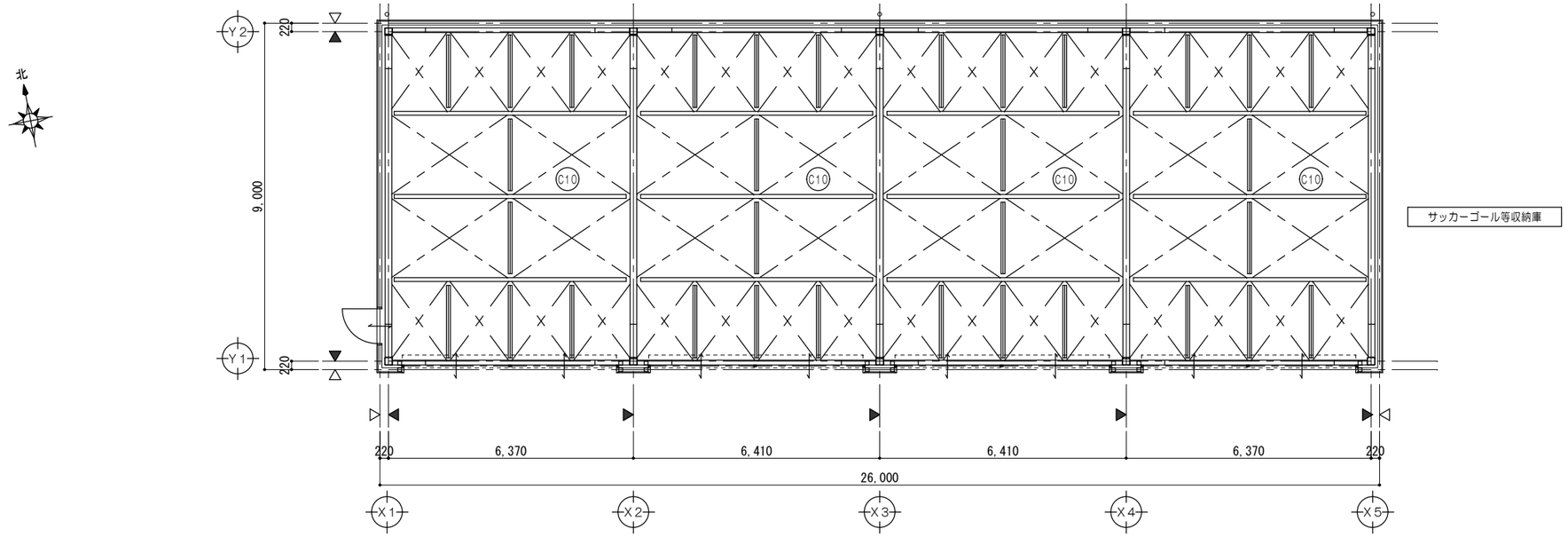

天井伏図　1/100

仕上凡例	
C10	天井：屋根材表シ 鉄骨梁面　溶融亜鉛メッキ
△	壁芯を示す
▲	柱芯を示す

展開図　1/100

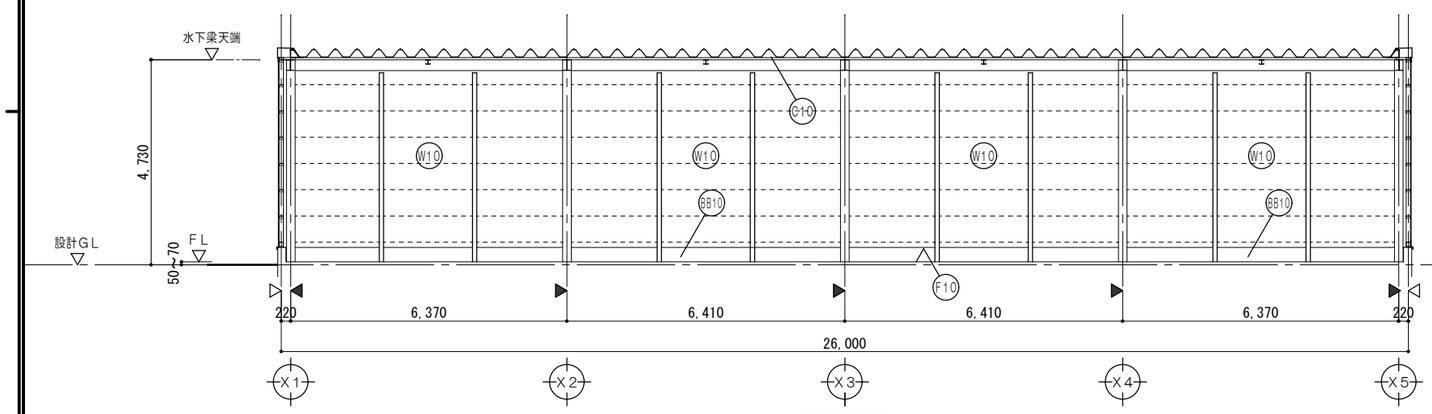

A面

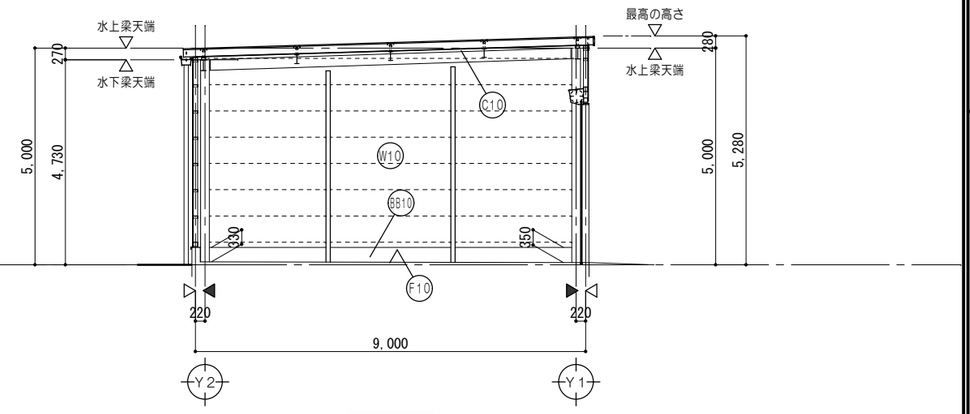

B面

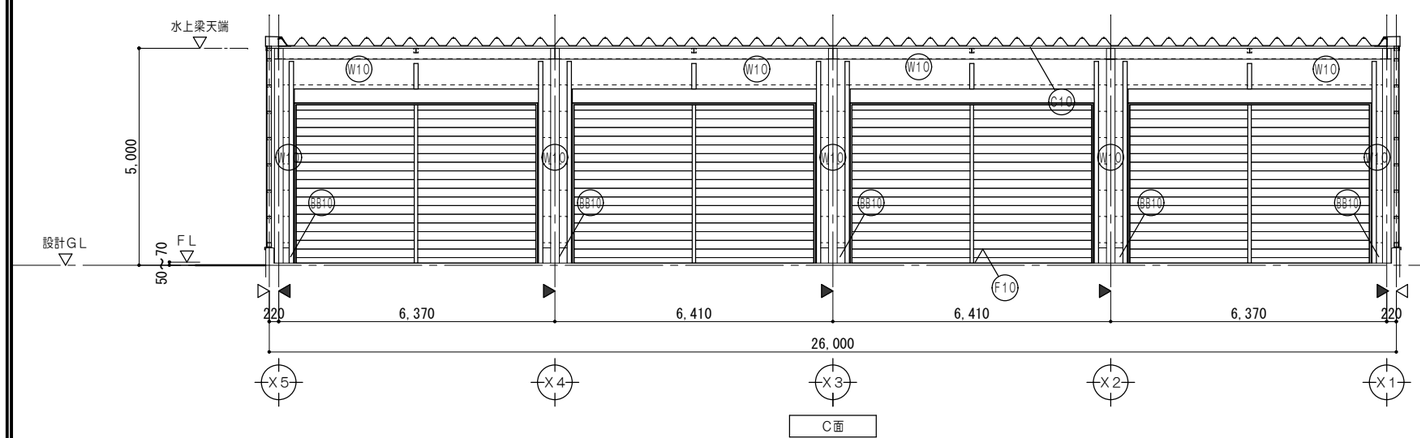

C面

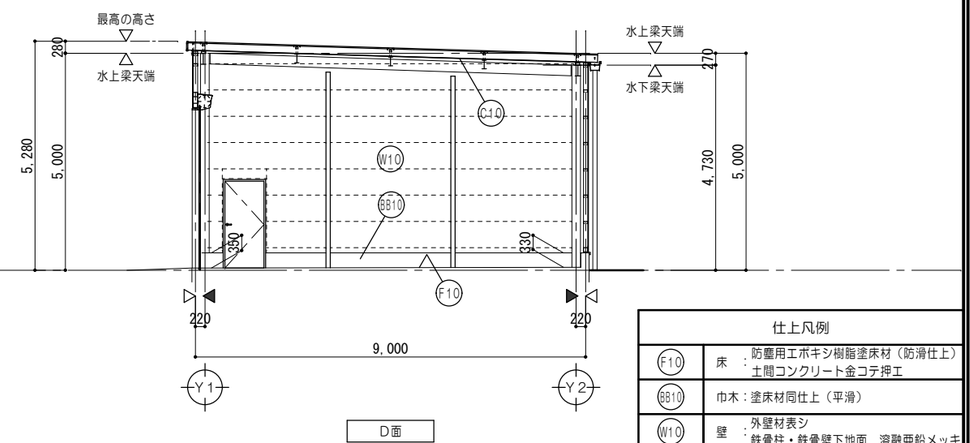

D面

仕上凡例	
F10	床：防塵用エポキシ樹脂塗床材（防滑仕上） 土間コンクリート金コテ押エ
BB10	巾木：塗床材同仕上（平滑）
W10	壁：外壁材表シ 鉄骨柱・鉄骨壁下地面　溶融亜鉛メッキ
C10	天井：屋根材表シ 鉄骨梁面　溶融亜鉛メッキ

特記事項	一級建築士事務所 三重県知事登録 第1-699号 株式会社 前野建築設計 管理建築士 一級建築士 第320204号 前野 将輝	代表設計者 一級建築士 第320204号 前野 将輝	設計担当 一級建築士 第307846号 三橋 五百子	設計担当 一級建築士 第378328号 加藤 早妃	設計担当 一級建築士 第360917号 前田 祐作	設計担当	法適合確認	作図 加藤 前田 検図 三橋 前野	工事名称 海浜公園内陸上競技場改修工事 図面名称 【③サッカーゴール等収納庫】展開図、天井伏図 縮尺 A2:1/100 A3:1/141	設計日 図面番号 A065 (原図:A2)

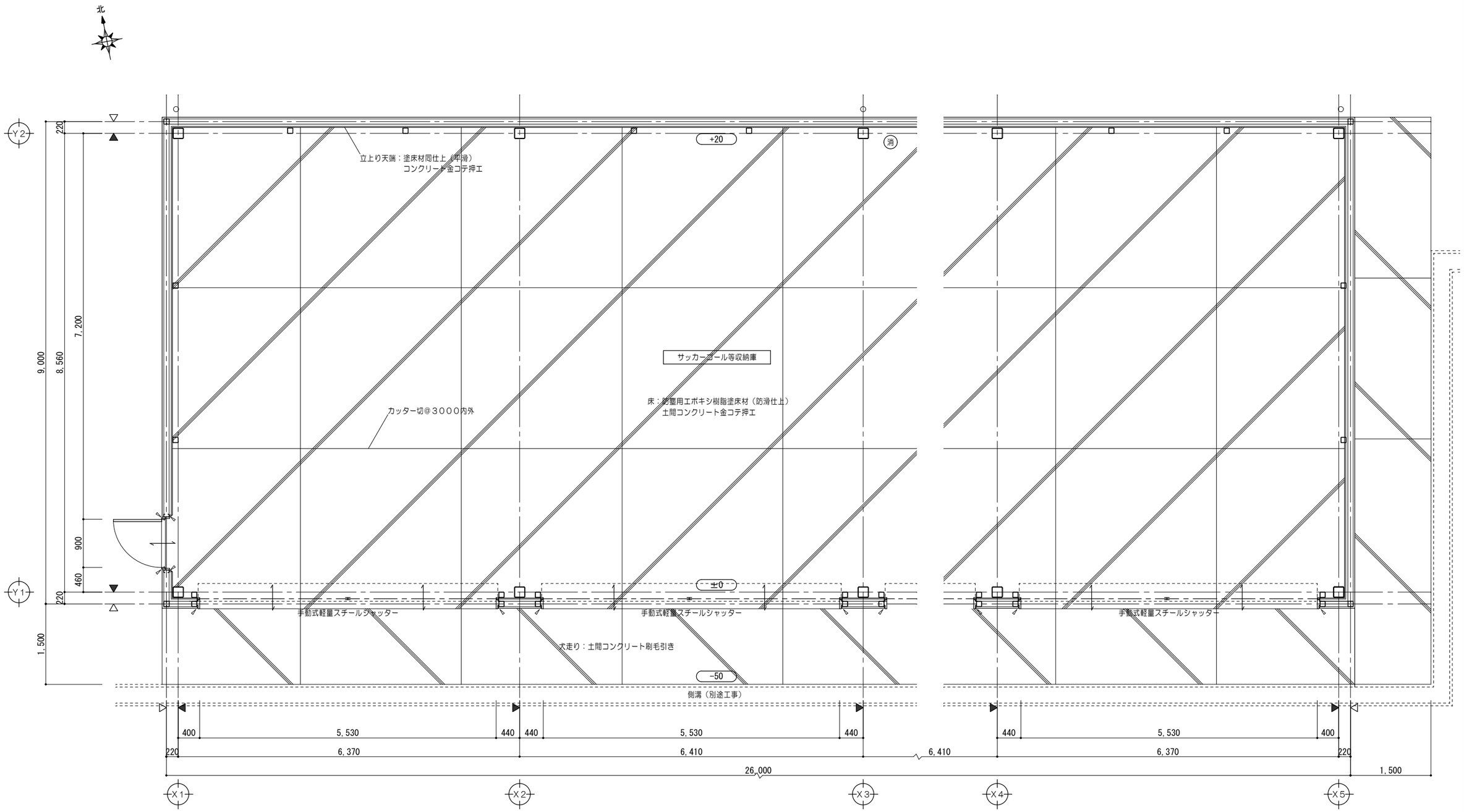

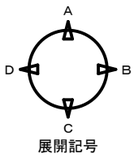

展開記号

平面詳細図　1/50

凡　例	
±0	一般ＦＬからの高さを示す
消	消火器（ＡＢＣ粉末１０型） ※消防用設備等については、 消防法施行令及び同規則の通り設置する。
⌿	シーリングを示す
△	壁芯を示す
▲	柱芯を示す

特記事項	一級建築士事務所 三重県知事登録 第1-699号 株式会社 前野建築設計 管理建築士 一級建築士 第320204号 前野 将輝	代表設計者 一級建築士 第320204号 前野 将輝	設計担当 一級建築士 第307846号 三橋 五百子	設計担当 一級建築士 第378328号 加藤 早妃	設計担当 一級建築士 第360917号 前田 祐作	設計担当	法適合確認	作図 加藤 前田 検図 三橋 前野	工事名称 海浜公園内陸上競技場改修工事	設計日
									図面名称 【③サッカーゴール等収納庫】平面詳細図	縮尺 A2:1/50 A3:1/71	図面番号 A066 (原図:A2)

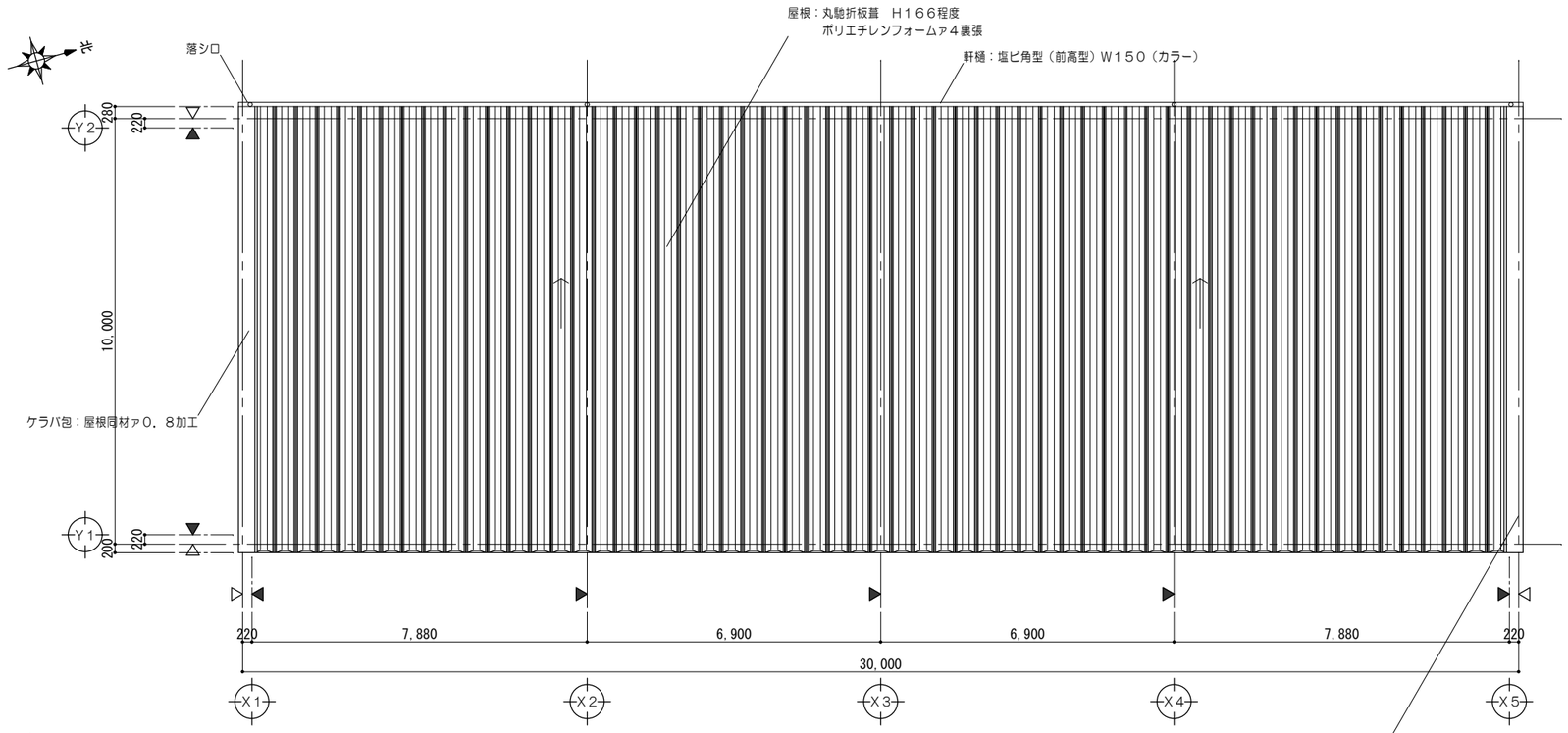

屋根伏図　1/100

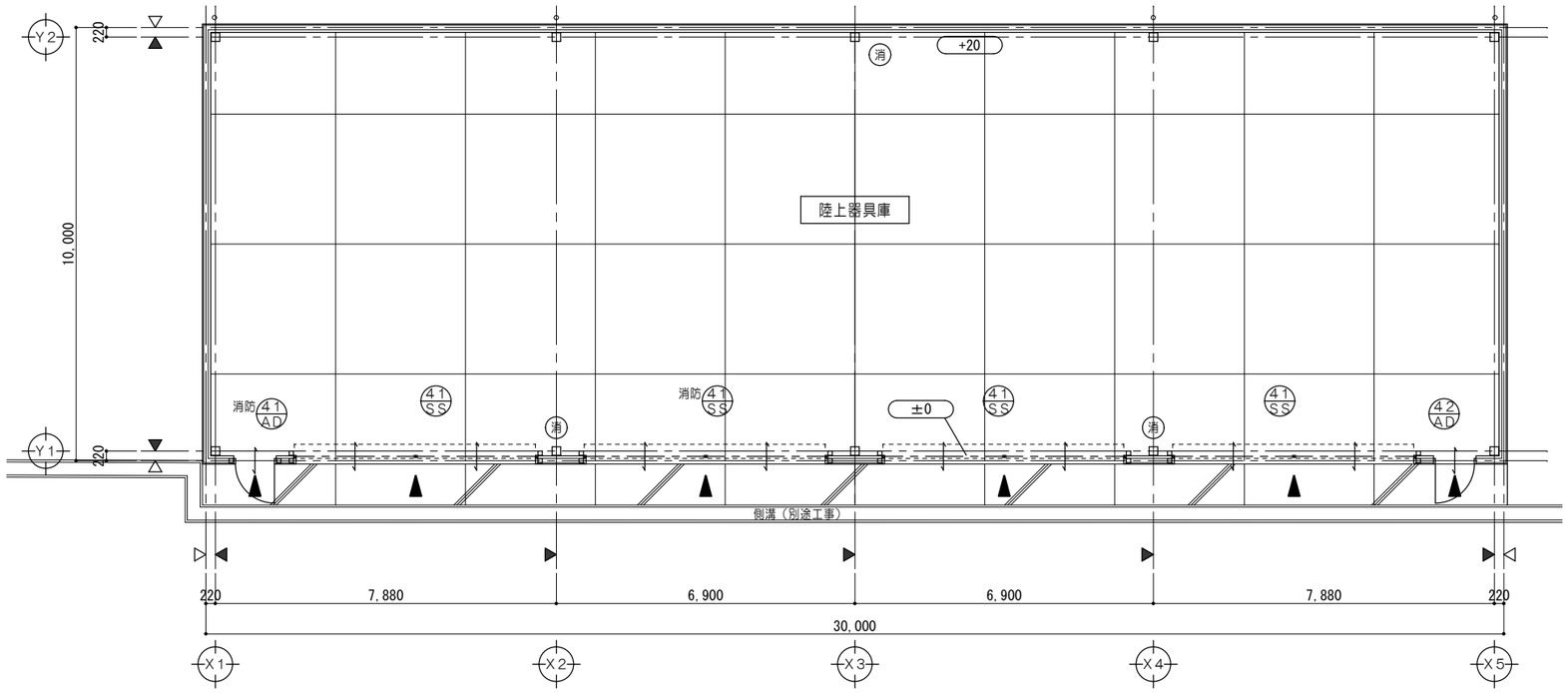

平面図　1/100

建具表 No. 1

1/50

符号	名称	数量
41 AD / 42 AD	片開キアルミパネルドア	41：1 42：1

AW42は反転

姿図

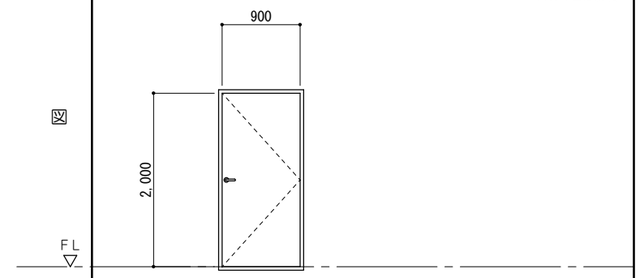

見込	枠 150 扉 40
仕上	アルミ陽極酸化塗装皮膜
金物	丁番、ドアクローザー、戸当り、シリンダー錠（内部サムターン）、レバーハンドル、アルミ額縁、付属金物一式

符号	名称	数量
41 SS	手動式軽量スチールシャッター	4

S:1/100

姿図

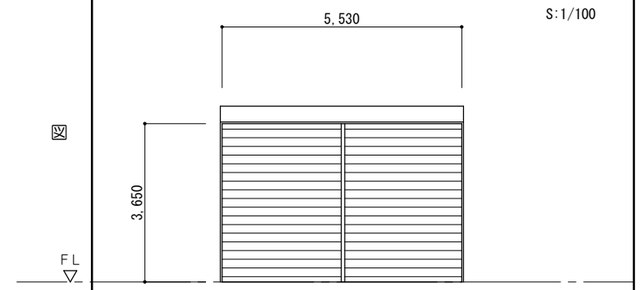

見込	
仕上	カラー鋼板　スラットァ０．８（高耐食鋼板仕様）
金物	三方枠、耐風形ガイドレール（ＳＵＳ）、ＳＵＳ製座板、脱着式中柱（高耐風圧タイプ）、シャッターケース（露出角形）、付属金物一式

凡例

±0	一般ＦＬからの床仕上高さを示す（特記なき限りはＦＬ±０とする）		新設建具を示す
消	消火器（ＡＢＣ粉末１０型） ※消防用設備等については、消防法施行令及び同規則の通り設置する。	消防	消防無窓階の検討に使用する建具を示す
△	壁芯を示す		
▲	柱芯を示す	※建物内において火気使用なし。燃料の保管はなし。建物内で危険物・指定可燃物の貯蔵及び取扱いなし。	

特記事項
- ※常駐従業員なし。利用者は物品の保管以外の作業をしないため、収容人員０人とする。
- ※消防開口に算入するシャッターは軽量シャッターである。

一級建築士事務所 三重県知事登録 第1-699号
株式会社 前野建築設計
管理建築士　一級建築士　第320204号　前野 将輝

代表設計者	設計担当	設計担当	設計担当	設計担当	法適合確認
一級建築士 第320204号 前野 将輝	一級建築士 第307846号 三橋 五百子	一級建築士 第378328号 加藤 早妃	一級建築士 第360917号 前田 祐作		

作図 加藤 前田　検図 三橋 前野

工事名称：海浜公園内陸上競技場改修工事

図面名称：【④陸上器具庫】平面図、屋根伏図

縮尺：A2:1/100、50　A3:1/141、71

設計日

図面番号：A067（原図:A2）

凡 例					
Ⓐ	屋　根：丸馳折板葺　H166程度	Ⓒ	軒　樋：塩ビ角型（前高型）W150（カラー） 落シロ（自在ドレン）	Ⓔ	根廻り：撥水性防水剤材塗布 コンクリート打放シ補修　誘発目地@3000
Ⓑ	外　壁：金属系角波サイディングｱ0．5張	Ⓓ	タテ樋：硬質塩化ビニル管φ100（カラー） 支持金物　ステンレス製@1000内外		

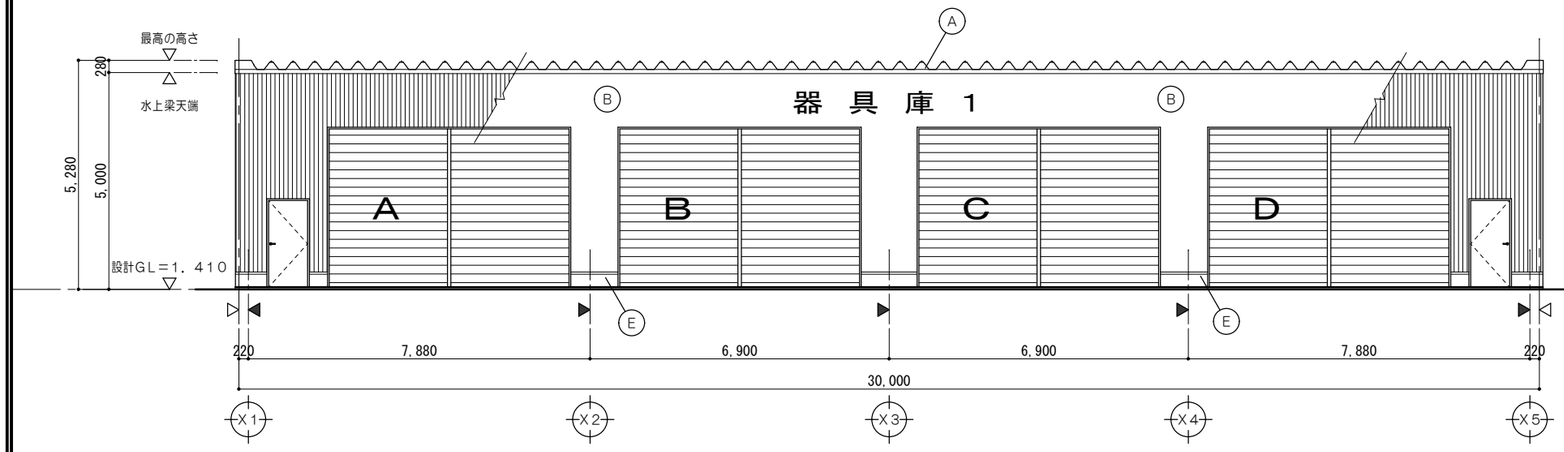

東 面 立 面 図　1/100

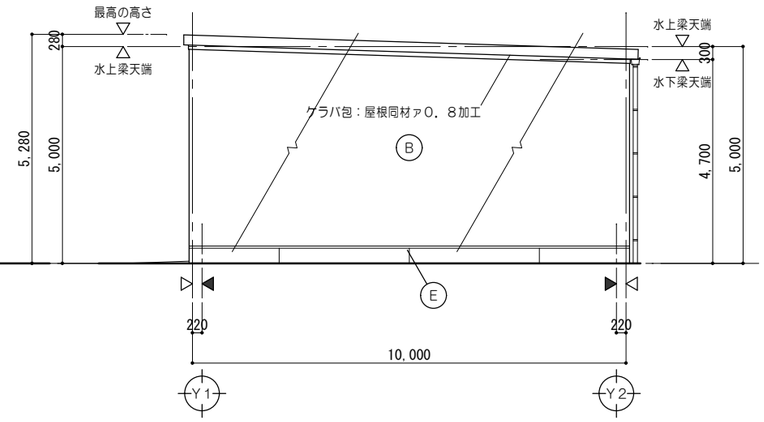

北 面 立 面 図　1/100

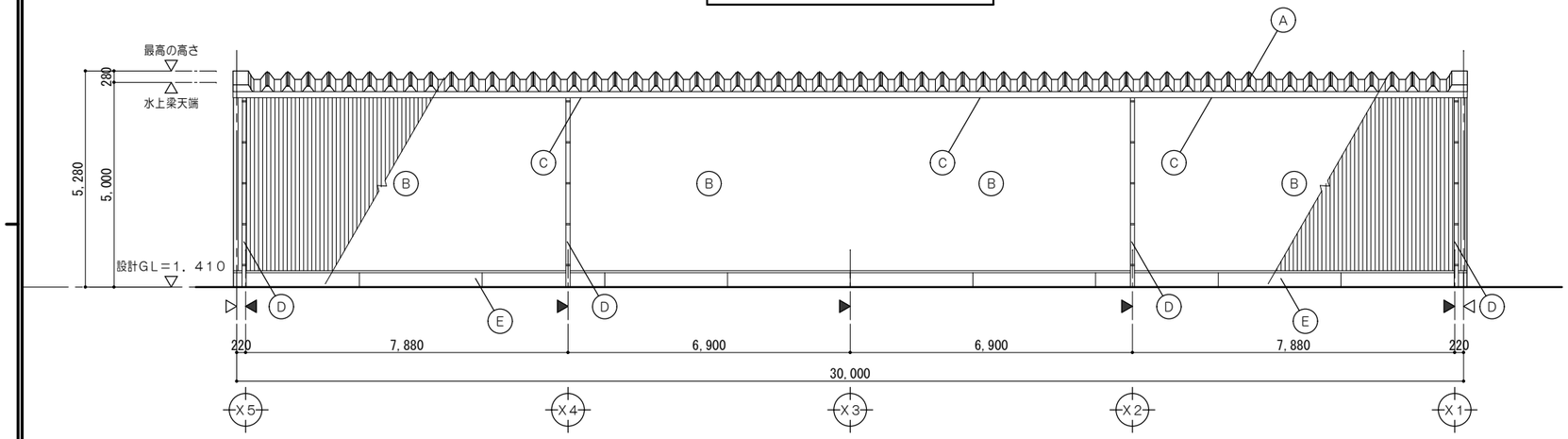

西 面 立 面 図　1/100

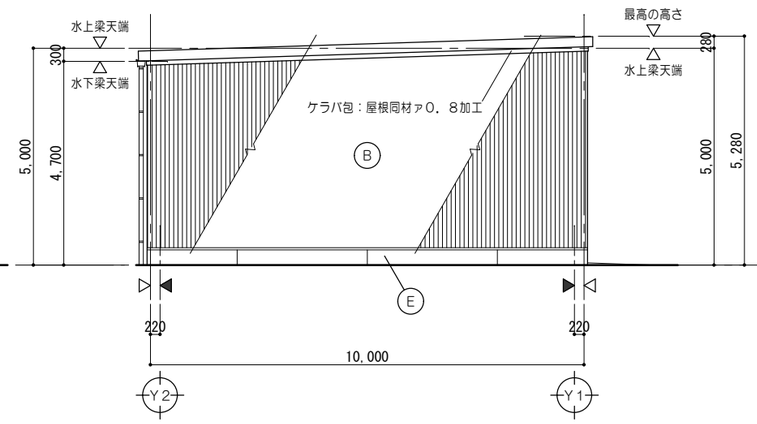

南 面 立 面 図　1/100

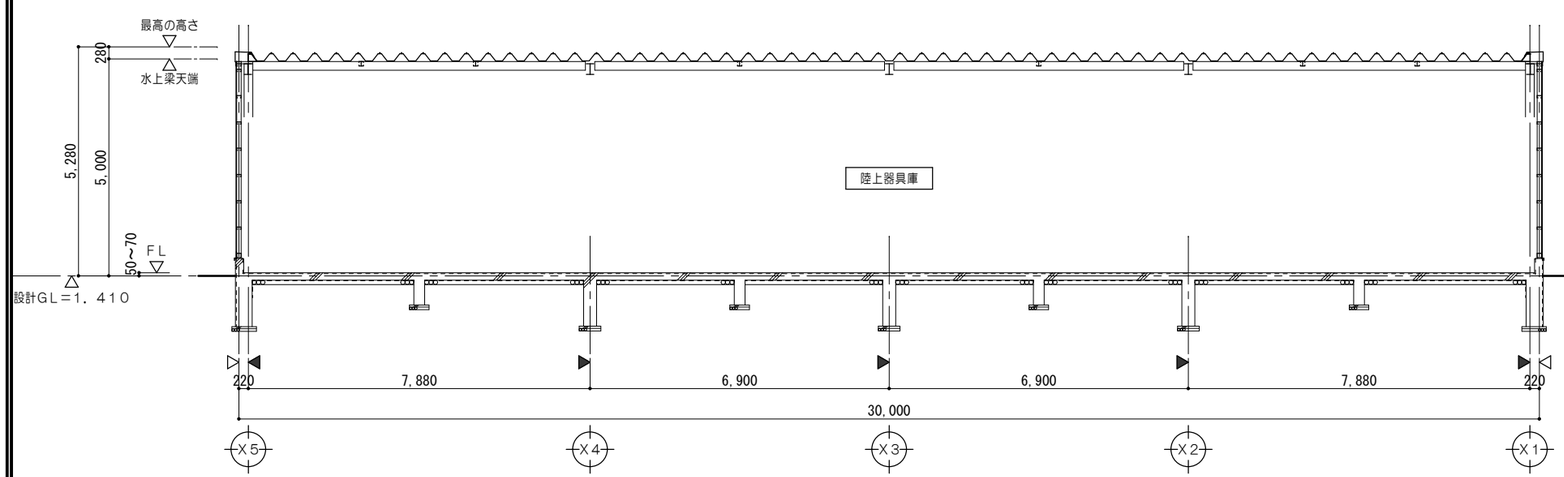

断 面 図　1/100

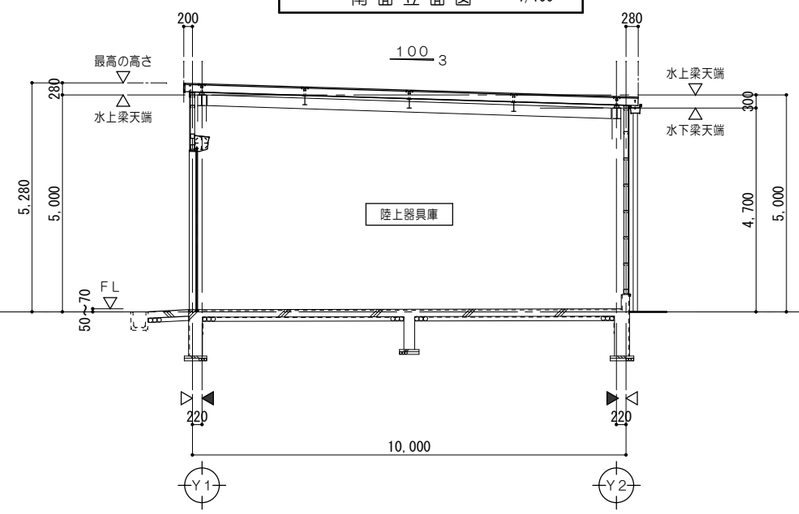

断 面 図　1/100

特記事項	一級建築士事務所 三重県知事登録 第1-699号 株式会社 前野建築設計 管理建築士　一級建築士　第320204号　前野 将輝	代表設計者 一級建築士 第320204号 前野 将輝	設計担当 一級建築士 第307846号 三橋 五百子	設計担当 一級建築士 第378328号 加藤 早妃	設計担当 一級建築士 第360917号 前田 祐作	設計担当	法適合確認	作図 加藤 櫻井 検図 三橋 前野	工事名称 海浜公園内陸上競技場改修工事 図面名称 【④陸上器具庫】立面図、断面図 縮尺 A2:1/100 A3:1/141	設計日 図面番号 A068 (原図:A2)

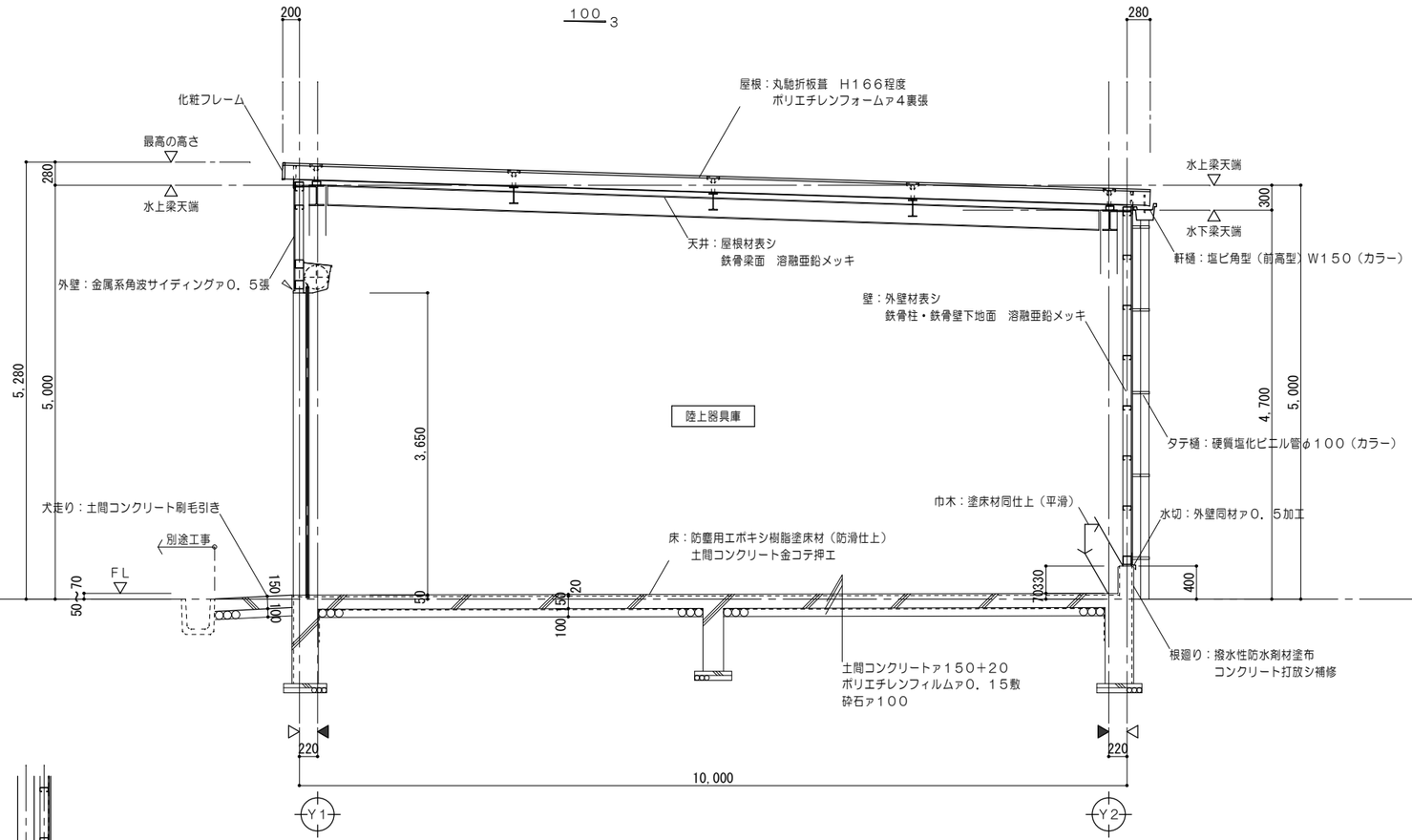

矩 計 図　1/50

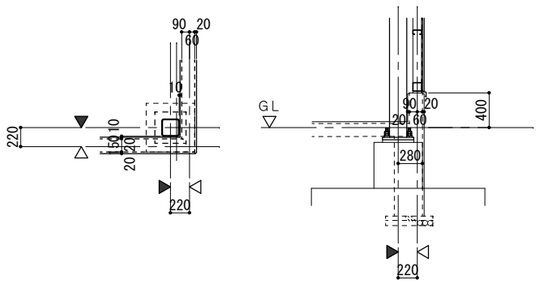

立 上 り 詳 細 図　1/50

凡 例	
⌿	シーリングを示す
△	壁芯を示す
▲	柱芯を示す

特記事項	一級建築士事務所 三重県知事登録 第1-699号 株式会社 前野建築設計 管理建築士 一級建築士 第320204号 前野 将輝	代表設計者 一級建築士 第320204号 前野 将輝	設計担当 一級建築士 第307846号 三橋 五百子	設計担当 一級建築士 第378328号 加藤 早妃	設計担当 一級建築士 第360917号 前田 祐作	設計担当	法適合確認	作図 加藤 前田 検図 三橋 前野	工事名称 海浜公園内陸上競技場改修工事	設計日
									図面名称 【④陸上器具庫】矩計図	縮尺 A2:1/50 A3:1/71	図面番号 A069 (原図:A2)

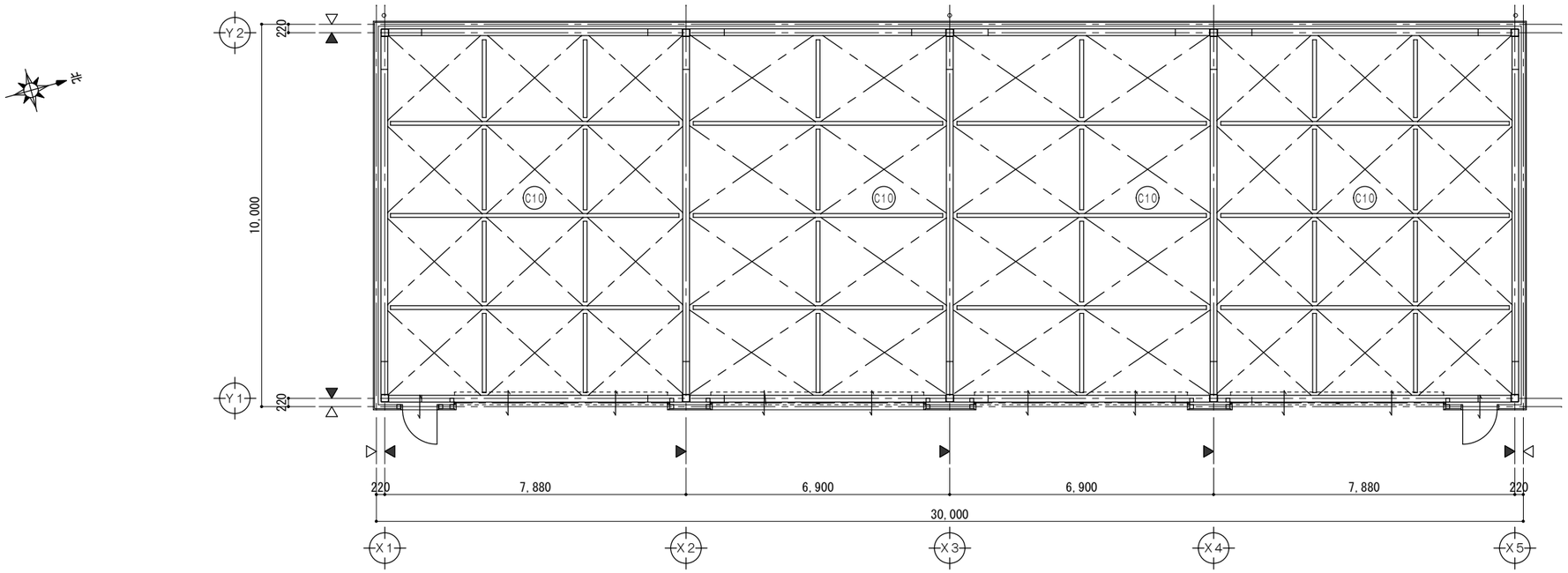

陸上器具庫

天井伏図　1/100

仕上凡例	
C10	天井：屋根材表シ 鉄骨梁面　溶融亜鉛メッキ
△	壁芯を示す
▲	柱芯を示す

展開図　1/100

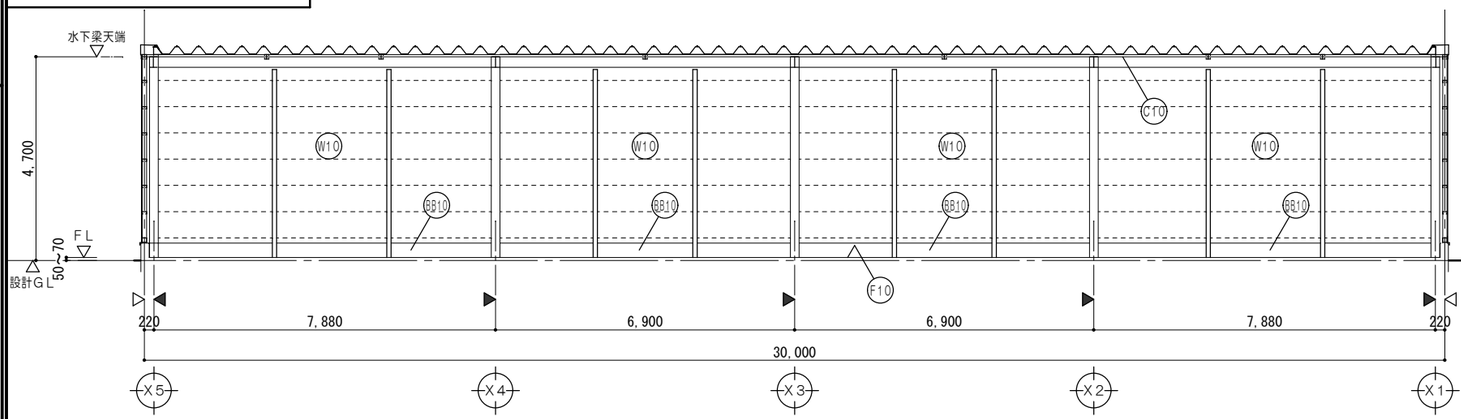

A面

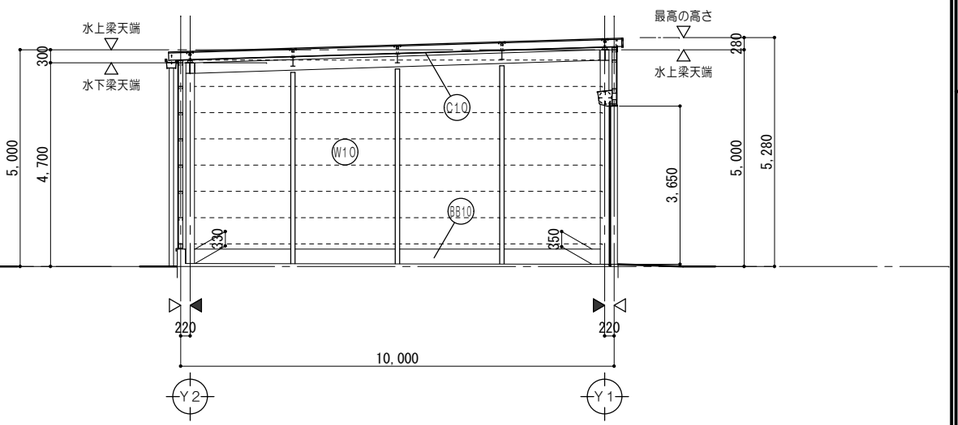

B面

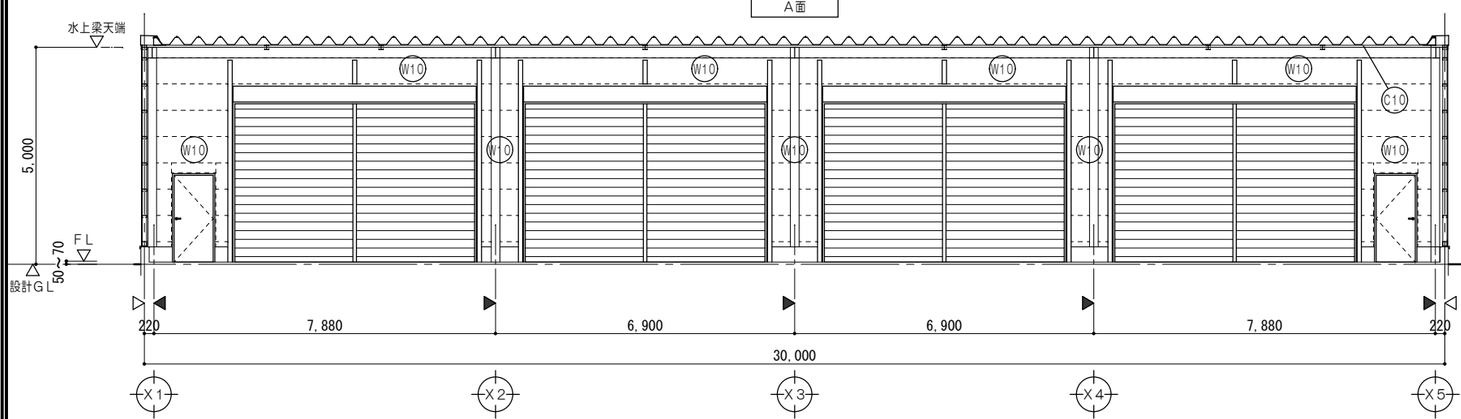

C面

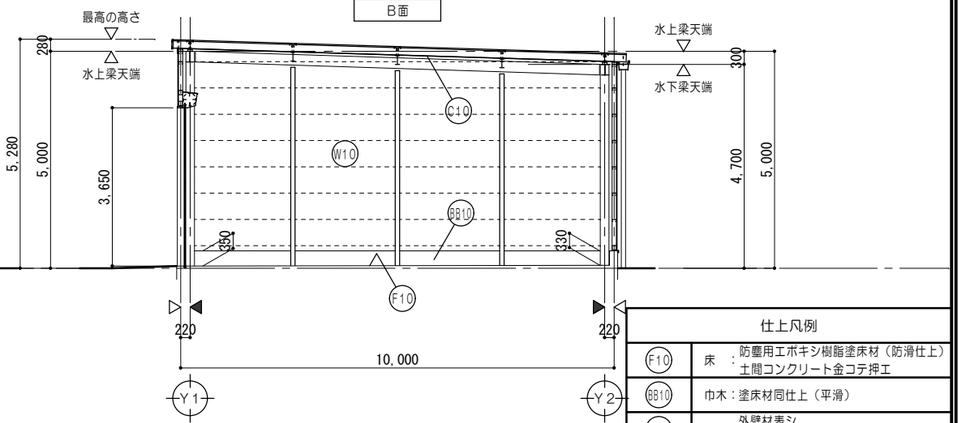

D面

仕上凡例		
F10	床	：防塵用エポキシ樹脂塗床材（防滑仕上） 土間コンクリート金コテ押エ
BB10	巾木	：塗床材同仕上（平滑）
W10	壁	：外壁材表シ 鉄骨柱・鉄骨壁下地面　溶融亜鉛メッキ
C10	天井	：屋根材表シ 鉄骨梁面　溶融亜鉛メッキ

特記事項	一級建築士事務所 三重県知事登録 第1-699号 株式会社 前野建築設計 管理建築士 一級建築士 第320204号 前野 将輝	代表設計者 一級建築士 第320204号 前野 将輝	設計担当 一級建築士 第307846号 三橋 五百子	設計担当 一級建築士 第378328号 加藤 早妃	設計担当 一級建築士 第360917号 前田 祐作	設計担当	法適合確認	作図 加藤 藤山 検図 三橋 前田	工事名称 海浜公園内陸上競技場改修工事	設計日
									図面名称 【④陸上器具庫】天井伏図、展開図	縮尺 A2:1/100 A3:1/141	図面番号 A070 (原図:A2)

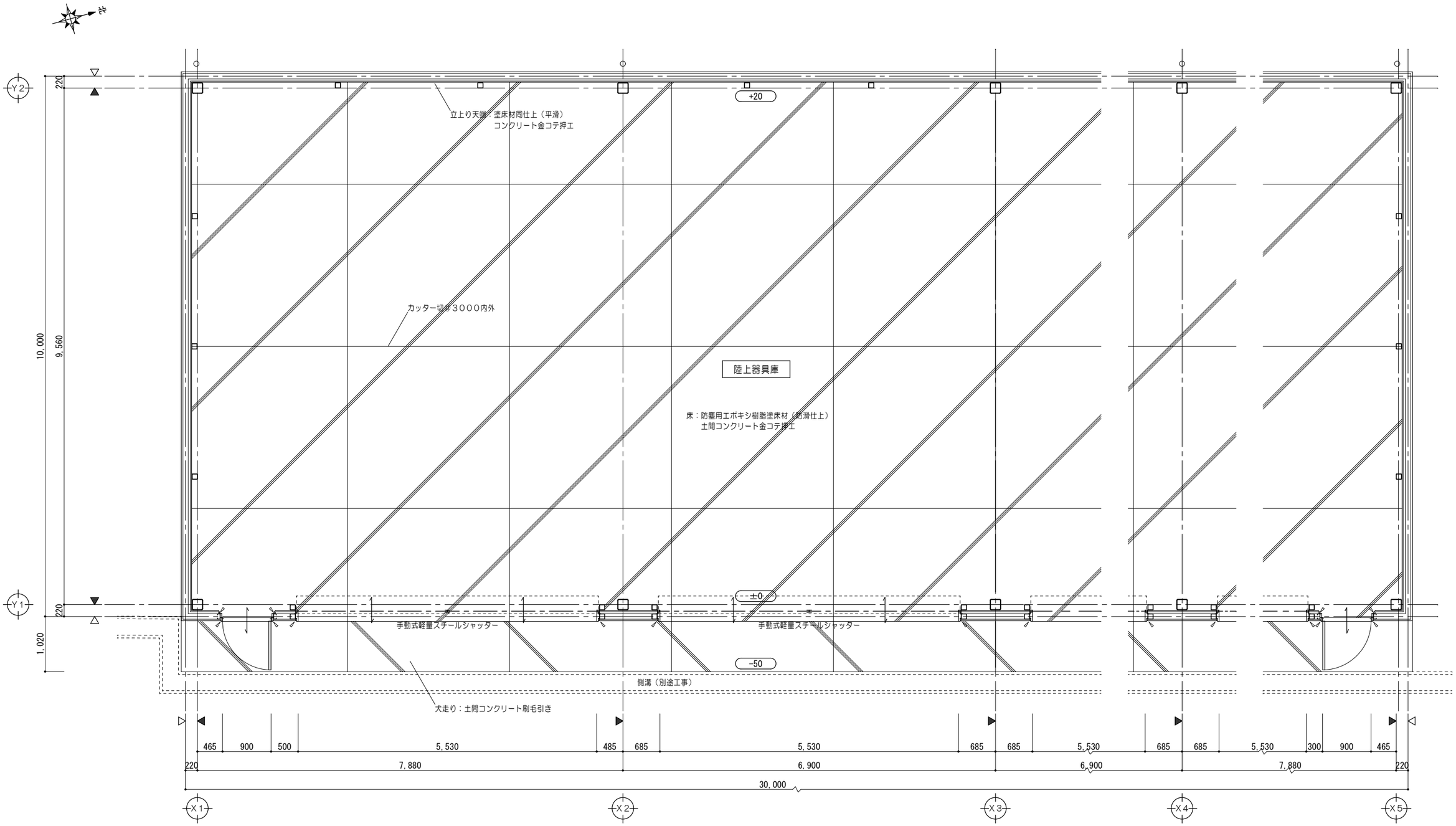

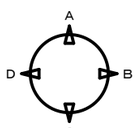

展開記号

平面詳細図　1/50

凡例	
±0	一般ＦＬからの高さを示す
消	消火器（ＡＢＣ粉末１０型） ※消防用設備等については、 消防法施行令及び同規則の通り設置する。
⌿	シーリングを示す
△	壁芯を示す
▲	柱芯を示す

特記事項	一級建築士事務所 三重県知事登録 第1-699号 株式会社 前野建築設計 管理建築士 一級建築士 第320204号 前野 将輝	代表設計者 一級建築士 第320204号 前野 将輝	設計担当 一級建築士 第307846号 三橋 五百子	設計担当 一級建築士 第378328号 加藤 早妃	設計担当 一級建築士 第360917号 前田 祐作	設計担当	法適合確認	作図 加藤 締山 検図 三橋 前田	工事名称 海浜公園内陸上競技場改修工事	設計日
									図面名称 【④陸上器具庫】平面詳細図	縮尺 A2:1/50 A3:1/71	図面番号 A071 (原図:A2)

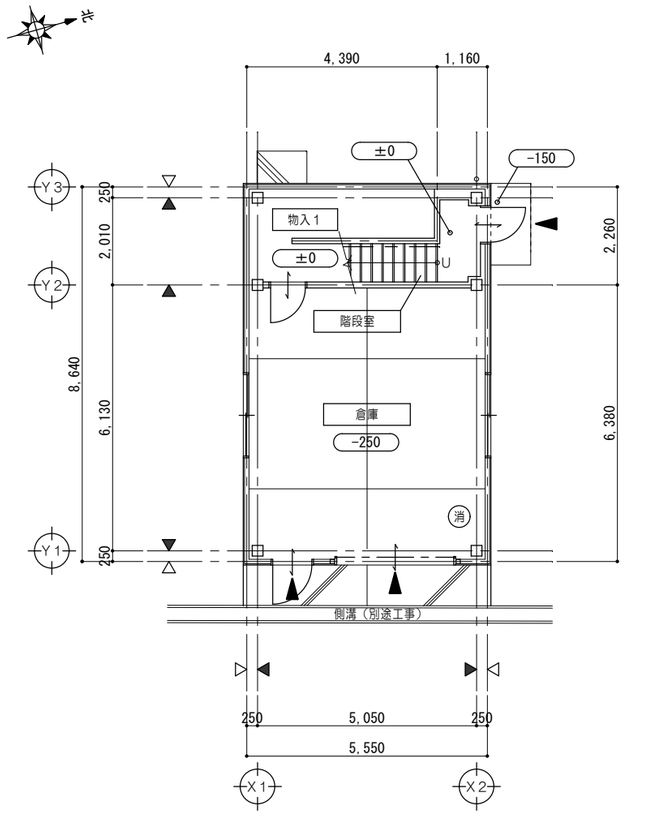

1 階 平 面 図　1/100

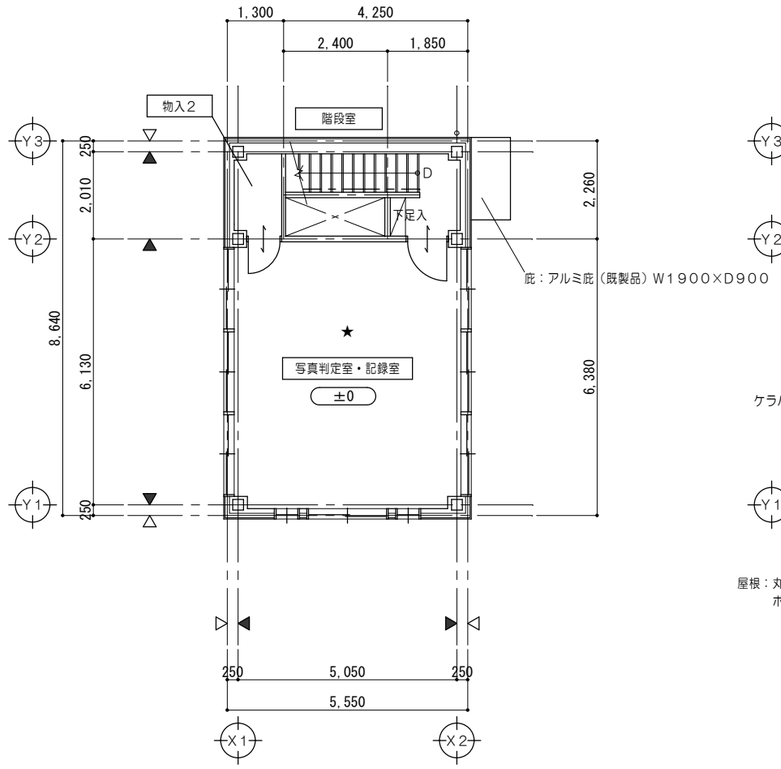

2 階 平 面 図　1/100

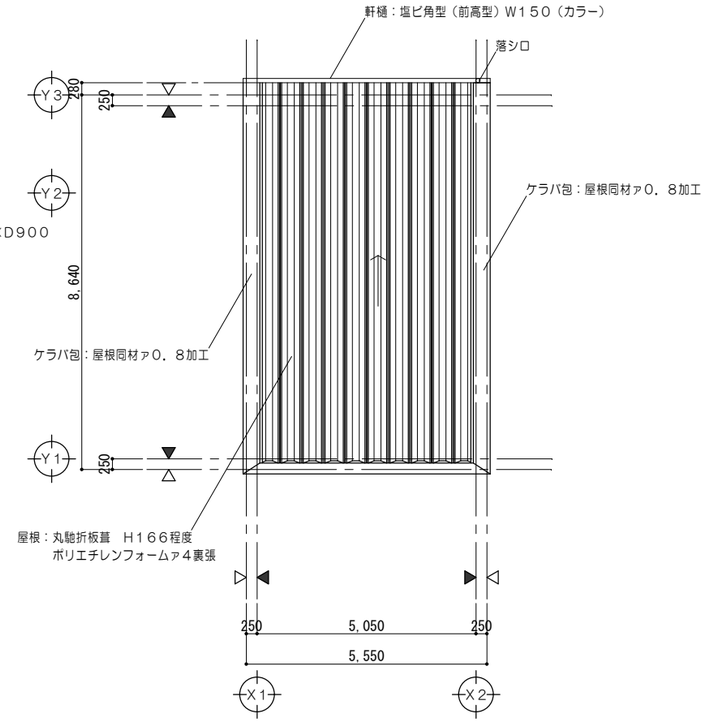

屋 根 伏 図　1/100

凡　例	
±0	一般ＦＬからの床仕上高さを示す （特記なき限りはＦＬ±０とする）
— — —	手すり（壁面より出１００以下とする）
消	消火器（ＡＢＣ粉末１０型） ※消防用設備等については、 消防法施行令及び同規則の通り設置する。
★	室内空気汚染物質測定箇所を示す
△	壁芯を示す
▲	柱芯を示す
※建物内において火気使用なし。 建物内で危険物・指定可燃物の貯蔵及び取扱いなし。 燃料の保管はなし。	
※「写真判定室・記録室」において、会議などは行わない。	

特記事項	※消防開口に算入するシャッターは軽量シャッターである。

一級建築士事務所 三重県知事登録 第1-699号
株式会社 前野建築設計
管理建築士 一級建築士 第320204号 前野 将輝

代表設計者	設計担当	設計担当	設計担当	設計担当	法適合確認
一級建築士 第320204号 前野 将輝	一級建築士 第307846号 三橋 五百子	一級建築士 第378328号 加藤 早妃	一級建築士 第360917号 前田 祐作		

作図 加藤 前田　検図 三橋 前野

工事名称：海浜公園内陸上競技場改修工事
図面名称：【⑤写真判定棟】１階・２階平面図、屋根伏図
縮尺：A2:1/100　A3:1/141
設計日
図面番号：A072（原図:A2）

100 3

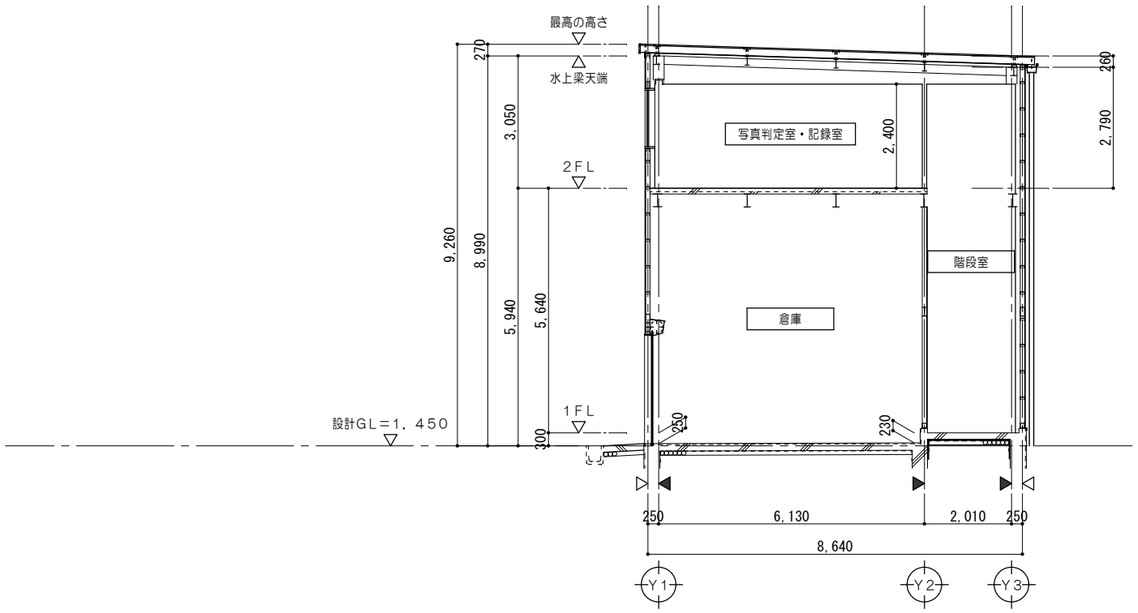

断 面 図　1/100

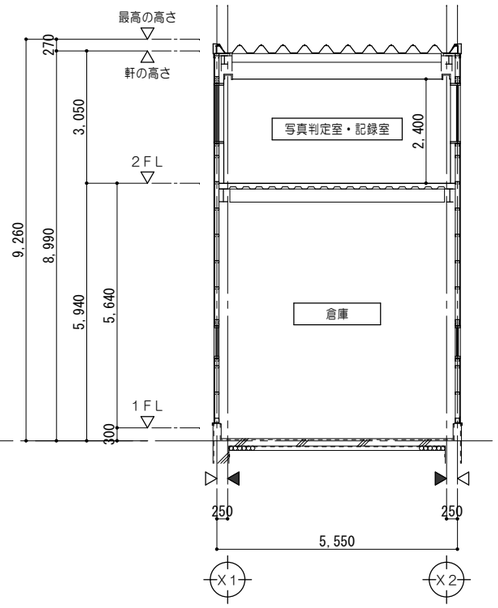

断 面 図　1/100

凡 例	
A	屋　根：丸馳折板葺　H166程度
B1	外　壁：金属系角波サイディングｆ0．5張 透湿防水シート張
B2	外　壁：金属系角波サイディングｆ0．5張
C	軒　樋：塩ビ角型（前高型）W150（カラー） 落シロ（自在ドレン）
D	タテ樋：硬質塩化ビニル管φ100（カラー） 支持金物　ステンレス製@1000内外
E	根廻り：撥水性防水剤材塗布 コンクリート打放シ補修　誘発目地@3000

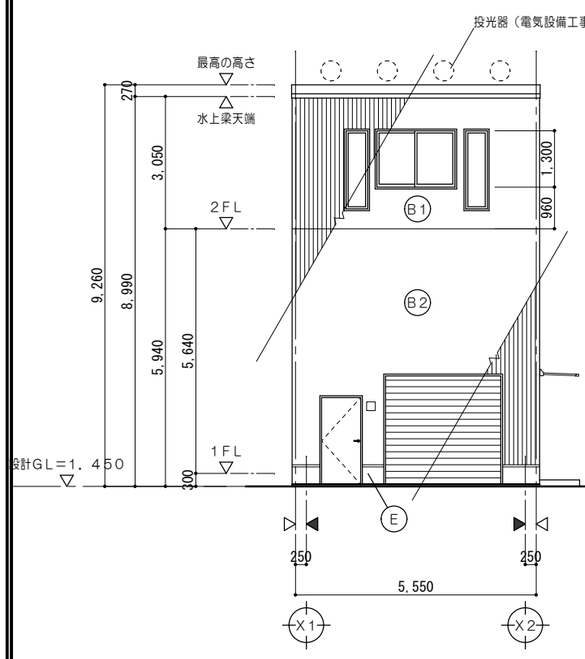

東 面 立 面 図　1/100

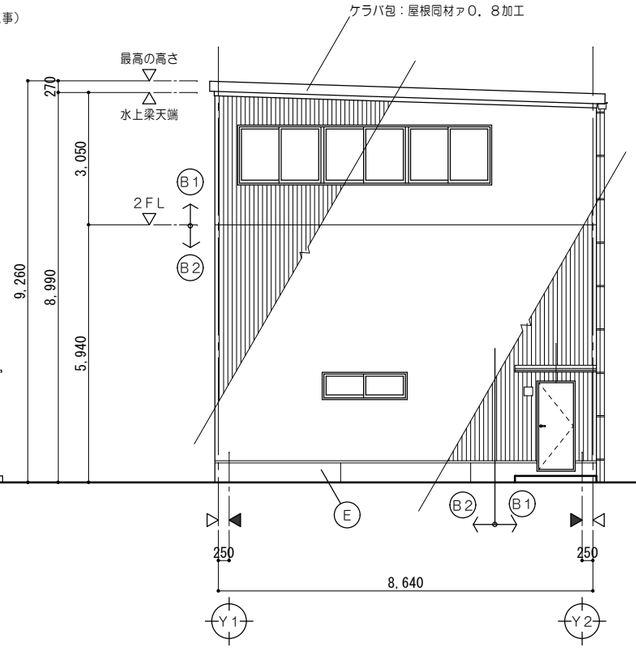

北 面 立 面 図　1/100

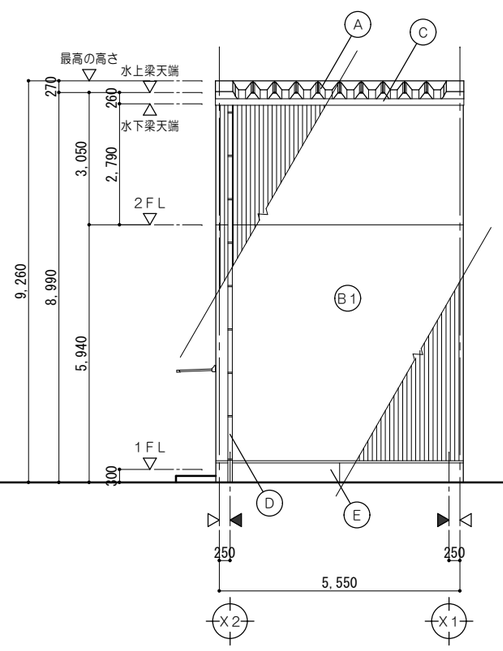

西 面 立 面 図　1/100

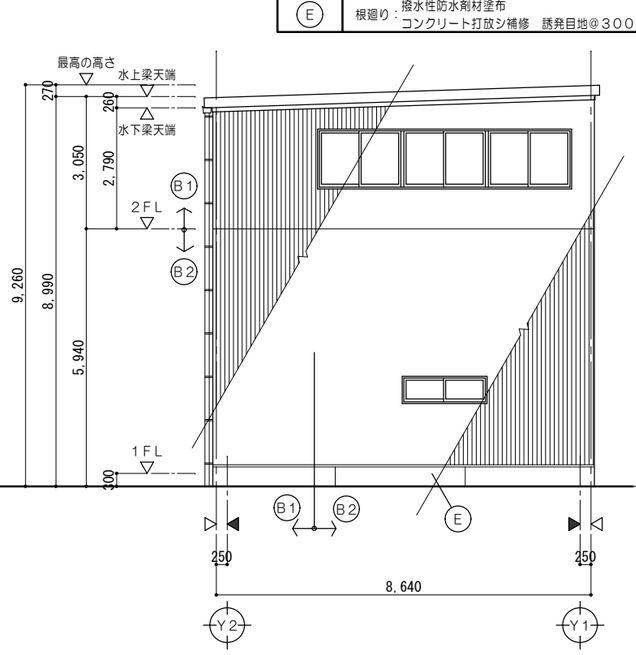

南 面 立 面 図　1/100

特記事項	一級建築士事務所 三重県知事登録 第1-699号 株式会社 前野建築設計 管理建築士 一級建築士 第320204号 前野 将輝	代表設計者 一級建築士 第320204号 前野 将輝	設計担当 一級建築士 第307846号 三橋 五百子	設計担当 一級建築士 第378328号 加藤 早妃	設計担当 一級建築士 第360917号 前田 祐作	設計担当	法適合確認	作図 加藤 髙田 検図 三橋 髙野	工事名称 海浜公園内陸上競技場改修工事 図面名称 【⑤写真判定棟】立面図、断面図 縮尺 A2:1/100 A3:1/141	設計日 図面番号 A073 (原図:A2)

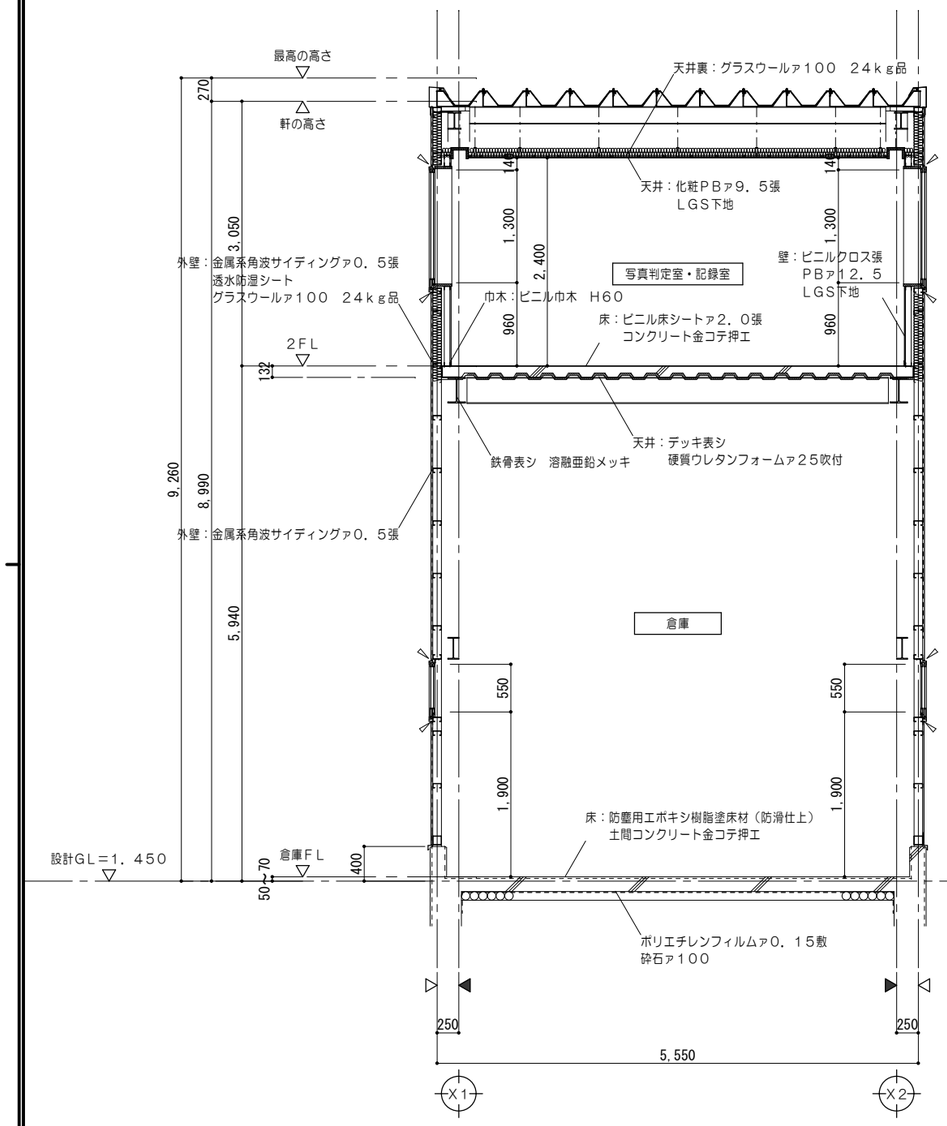

矩 計 図　1/50

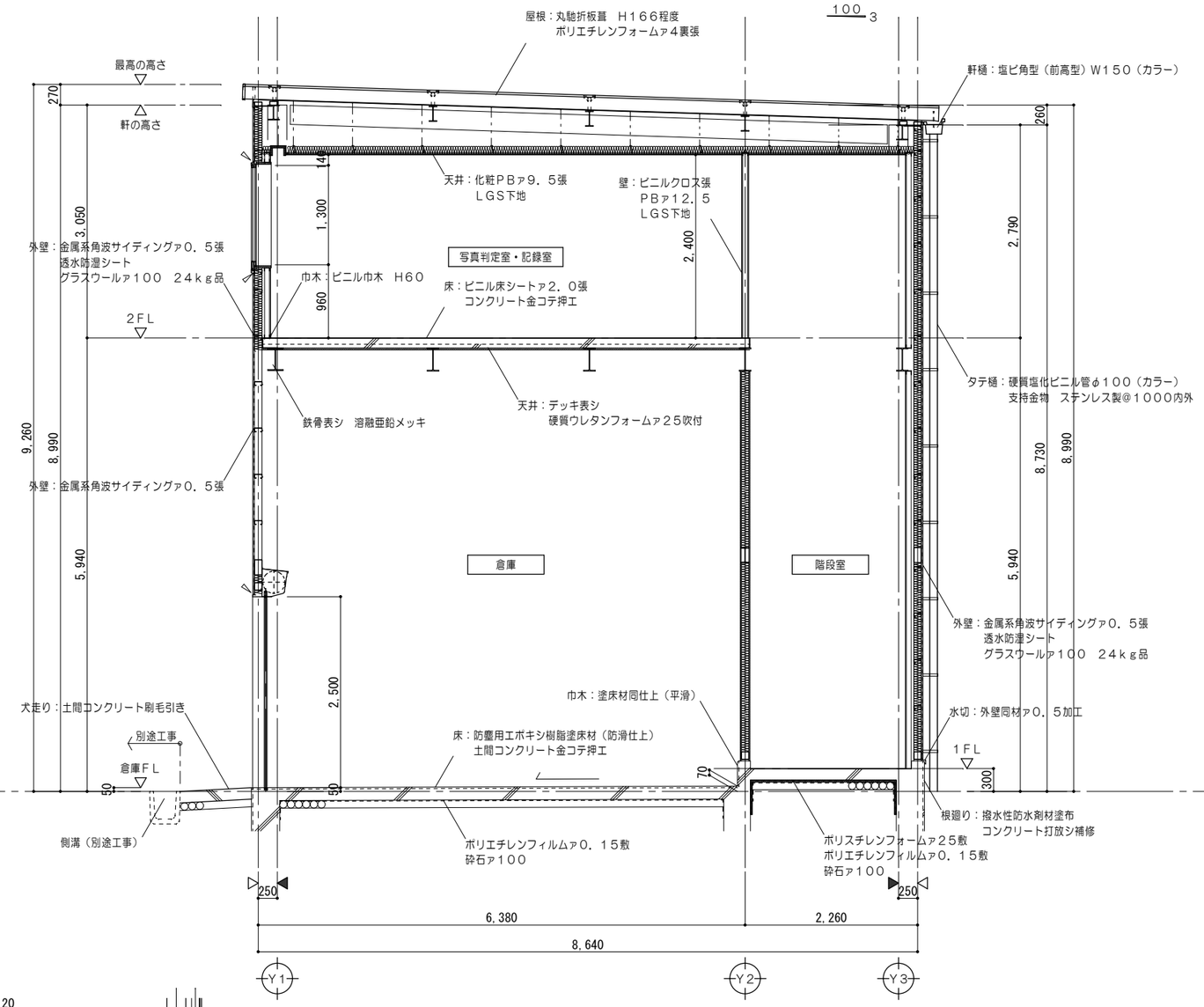

断 面 詳 細 図　1/50

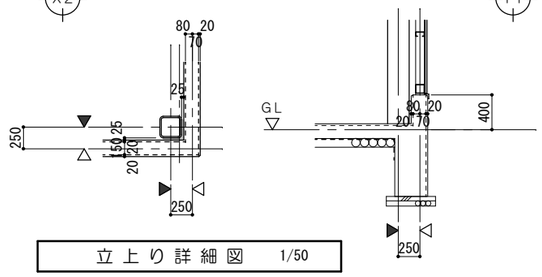

立 上 り 詳 細 図　1/50

凡 例	
⊿	シーリングを示す
△	壁芯を示す
▲	柱芯を示す

特記事項	一級建築士事務所 三重県知事登録 第1-699号 株式会社 前野建築設計 管理建築士 一級建築士 第320204号 前野 将輝	代表設計者 一級建築士 第320204号 前野 将輝	設計担当 一級建築士 第307846号 三橋 五百子	設計担当 一級建築士 第378328号 加藤 早妃	設計担当 一級建築士 第360917号 前田 祐作	設計担当	法適合確認	作図 加藤 前田 検図 三橋 前野	工事名称 海浜公園内陸上競技場改修工事 図面名称 【⑤写真判定棟】矩計図、断面詳細図 縮尺 A2:1/50 A3:1/71	設計日 図面番号 A074 (原図:A2)

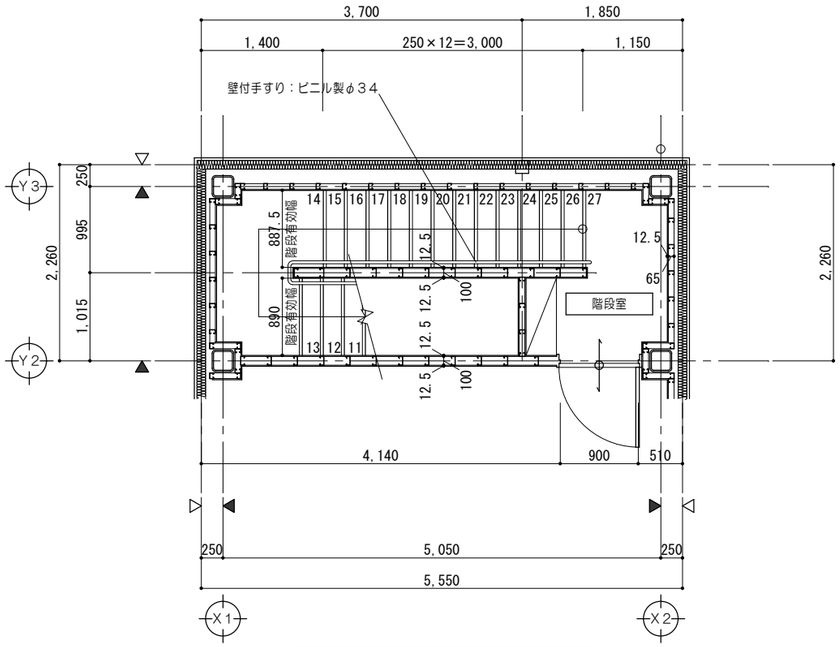

2 階 平 面 詳 細 図 1/50

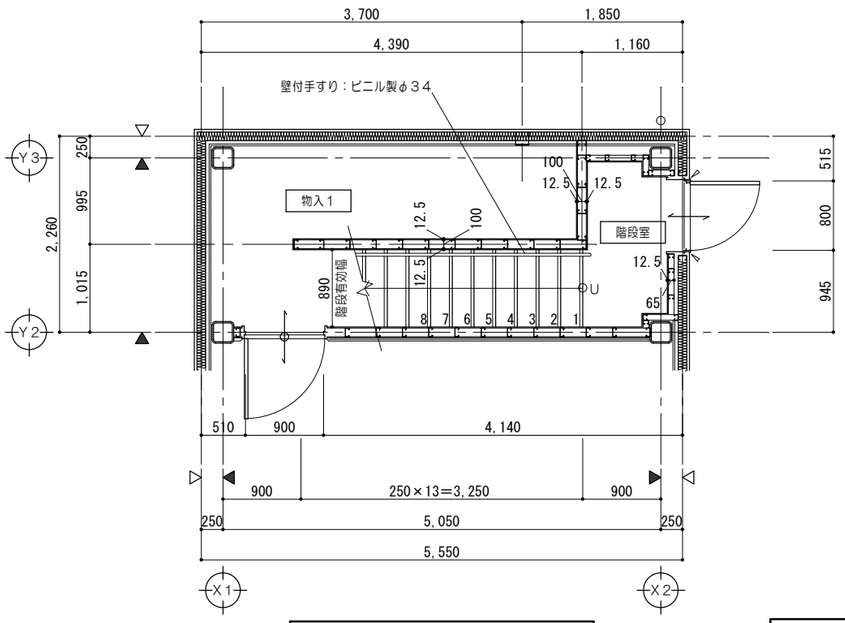

1 階 平 面 詳 細 図 1/50

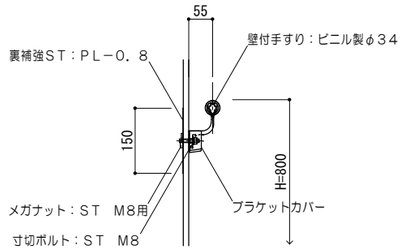

手すり詳細図 1/10

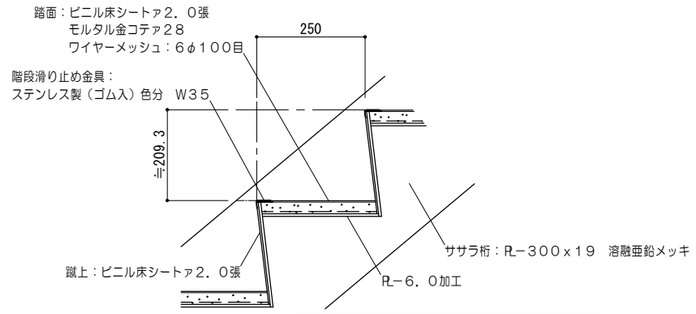

段部詳細図 1/10

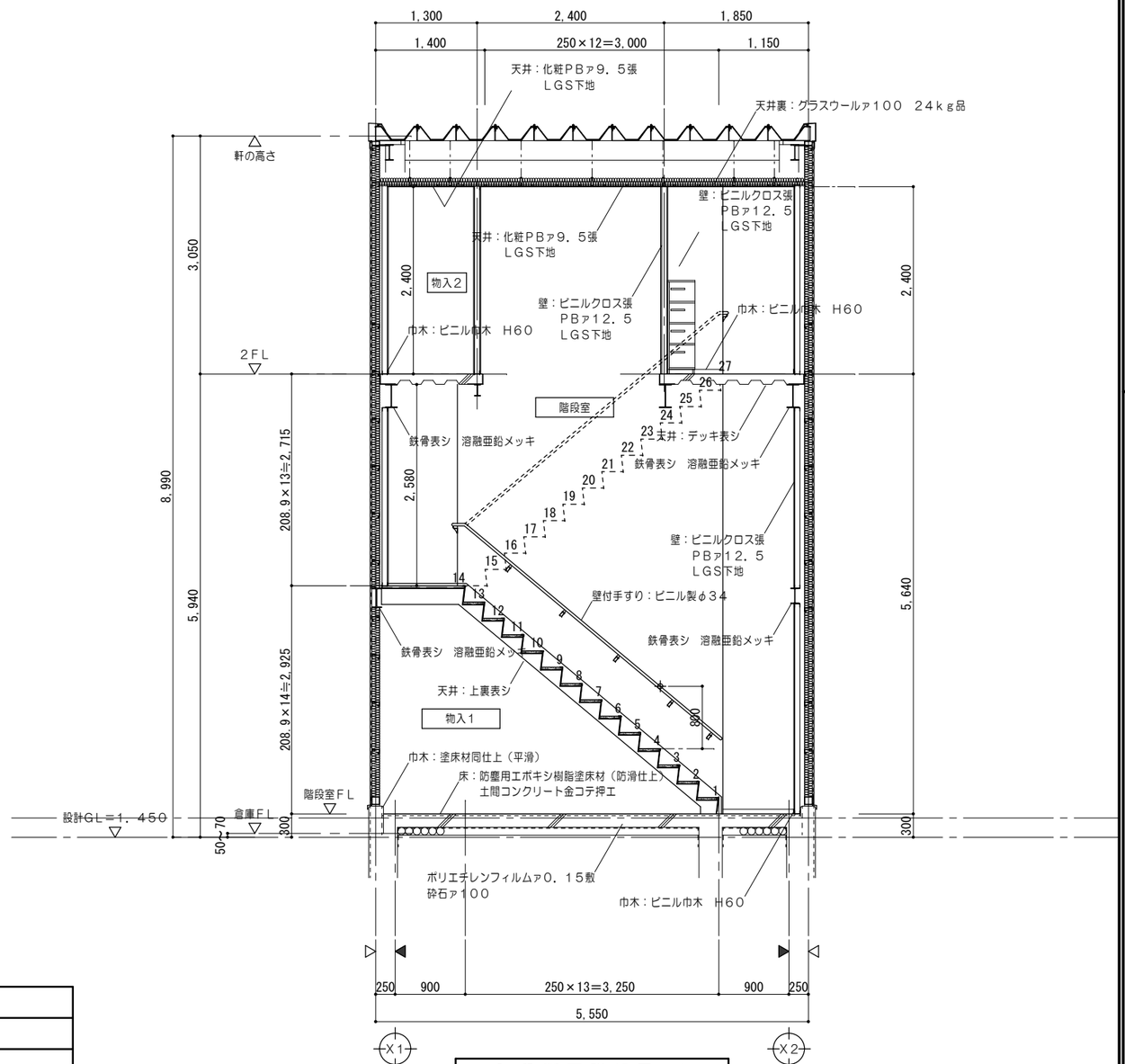

階 段 断 面 詳 細 図 1/50

凡 例	
⊿	シーリングを示す
△	壁芯を示す
▲	柱芯を示す

特記事項	一級建築士事務所 三重県知事登録 第1-699号 株式会社 前野建築設計 管理建築士 一級建築士 第320204号 前野 将輝	代表設計者 一級建築士 第320204号 前野 将輝	設計担当 一級建築士 第307846号 三橋 五百子	設計担当 一級建築士 第378328号 加藤 早妃	設計担当 一級建築士 第360917号 前田 祐作	設計担当	法適合確認	作図 加藤 検図 三橋	工事名称 海浜公園内陸上競技場改修工事 図面名称 【⑤写真判定棟】階段詳細図	縮尺 A2:1/50、10 A3:1/71、14	設計日 図面番号 A075 (原図:A2)

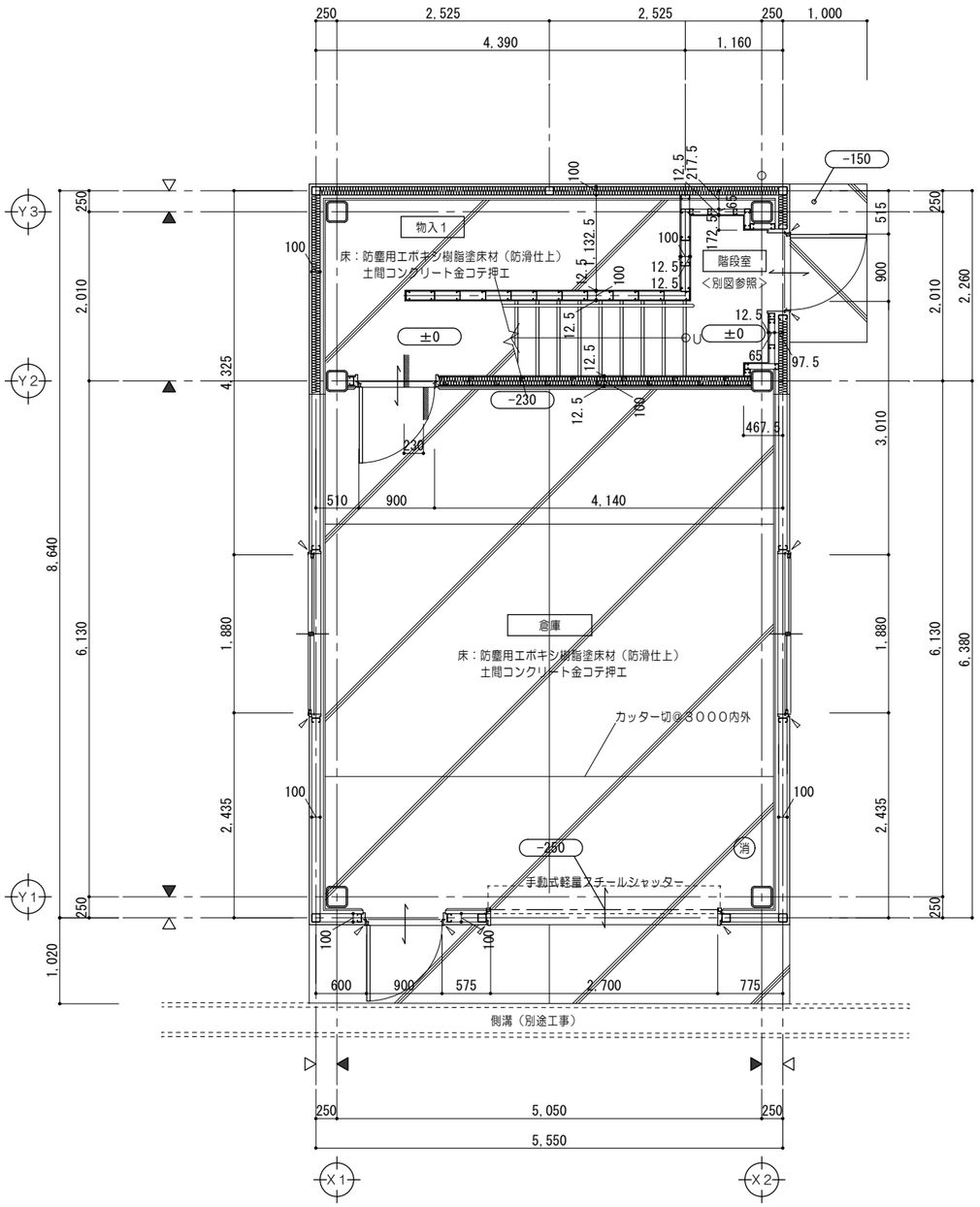

1 階 平 面 詳 細 図　1/50

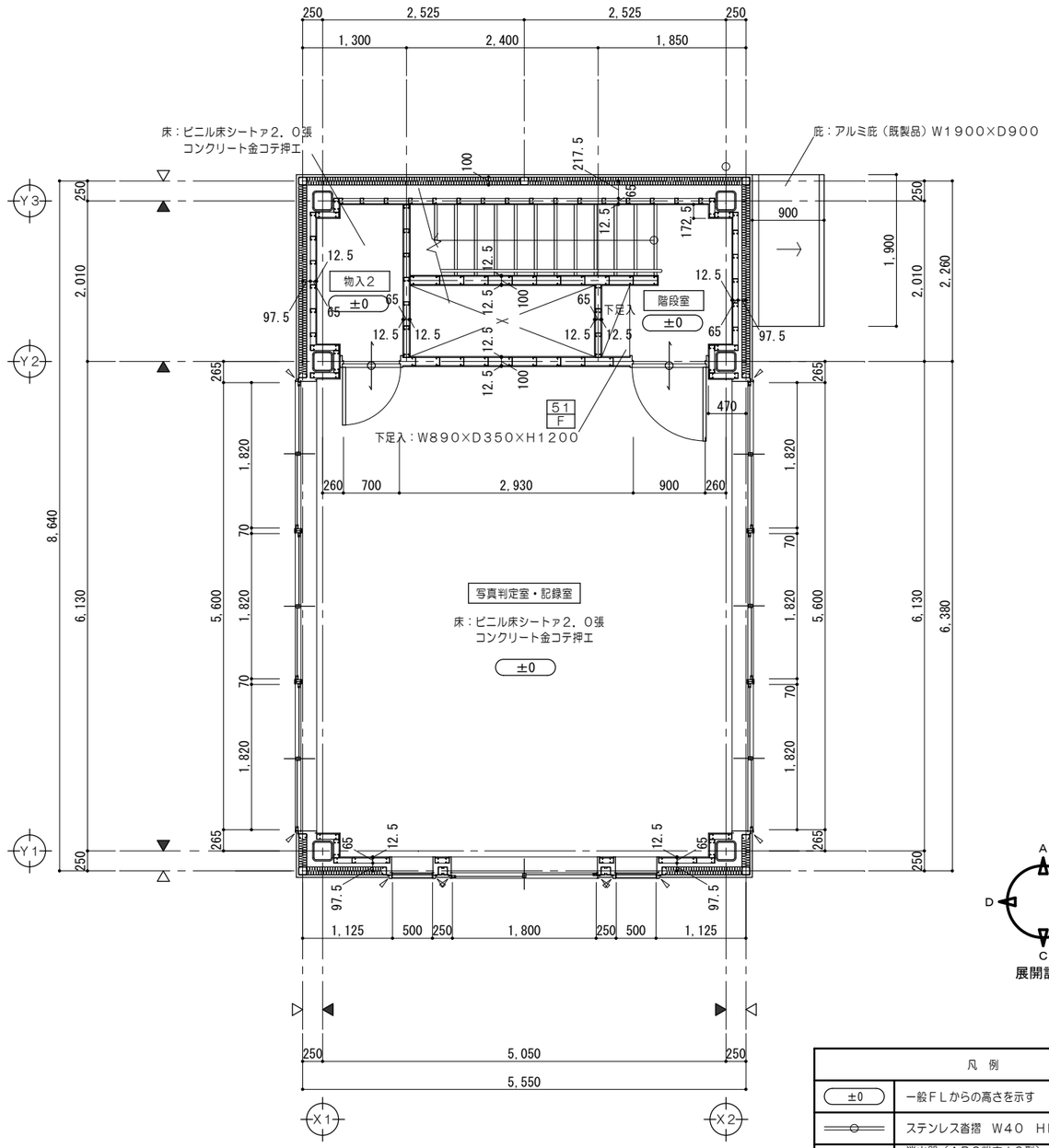

2 階 平 面 詳 細 図　1/50

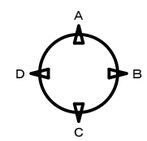

展開記号

凡　例	
±0	一般ＦＬからの高さを示す
	ステンレス沓摺　Ｗ４０　ＨＬ仕上を示す
消	消火器（ＡＢＣ粉末１０型） ※消防用設備等については、 消防法施行令及び同規則の通り設置する。
D	各部詳細図番号を示す
F	家具詳細図番号を示す
	シーリングを示す
△	壁芯を示す
▲	柱芯を示す

特記事項	一級建築士事務所 三重県知事登録 第1-699号 株式会社 前野建築設計 管理建築士 一級建築士 第320204号 前野 将輝	代表設計者 一級建築士 第320204号 前野 将輝	設計担当 一級建築士 第307846号 三橋 五百子	設計担当 一級建築士 第378328号 加藤 早妃	設計担当 一級建築士 第360917号 前田 祐作	設計担当	法適合確認	作図 加藤 前田	工事名称 海浜公園内陸上競技場改修工事	設計日
								検図 三橋 前野	図面名称 【⑤写真判定棟】平面詳細図	縮尺 A2:1/50 A3:1/71	図面番号 A076 (原図:A2)

1階　倉庫　1/50

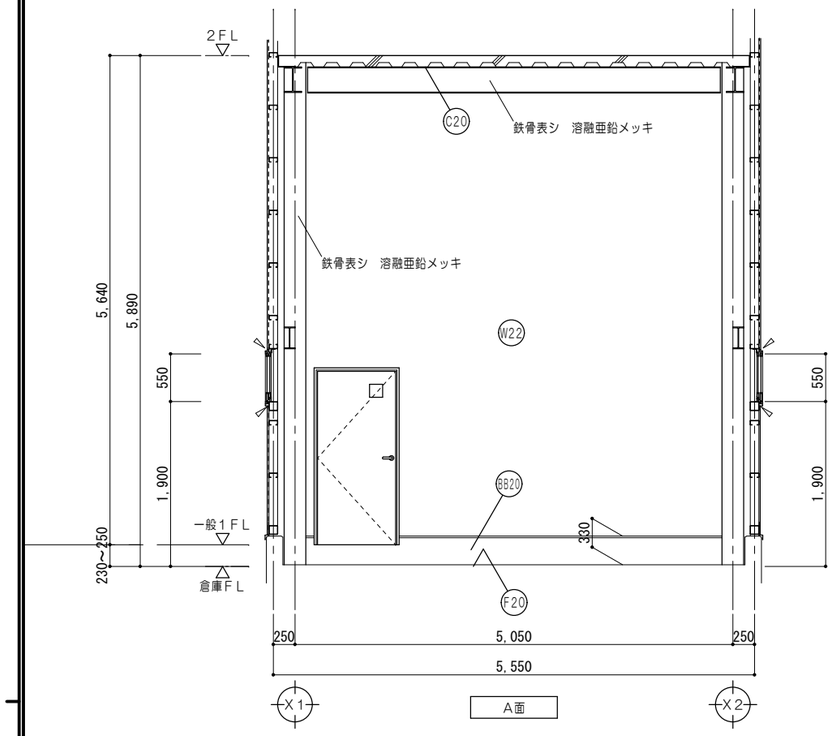

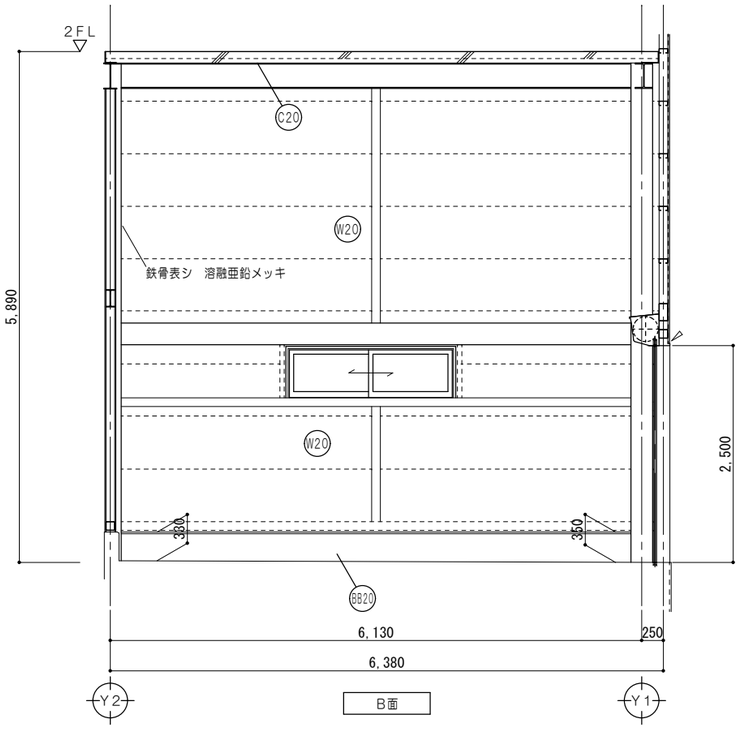

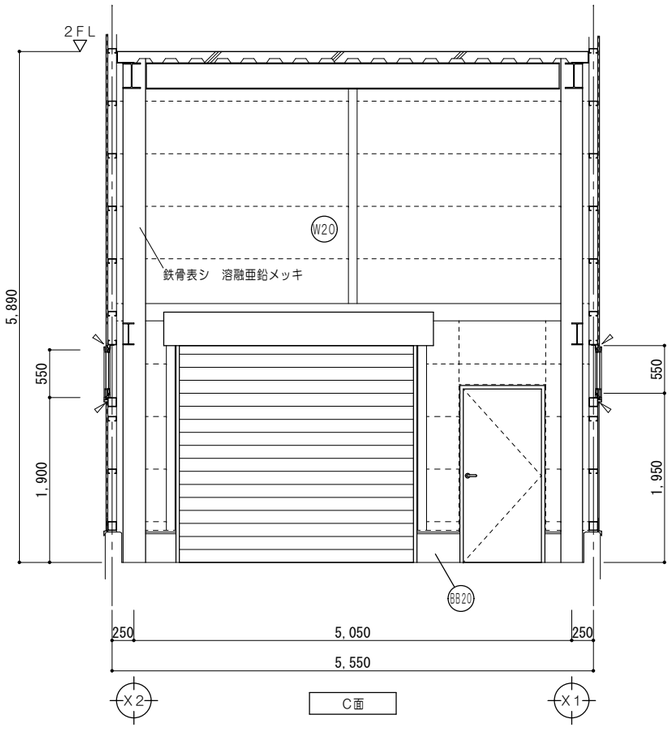

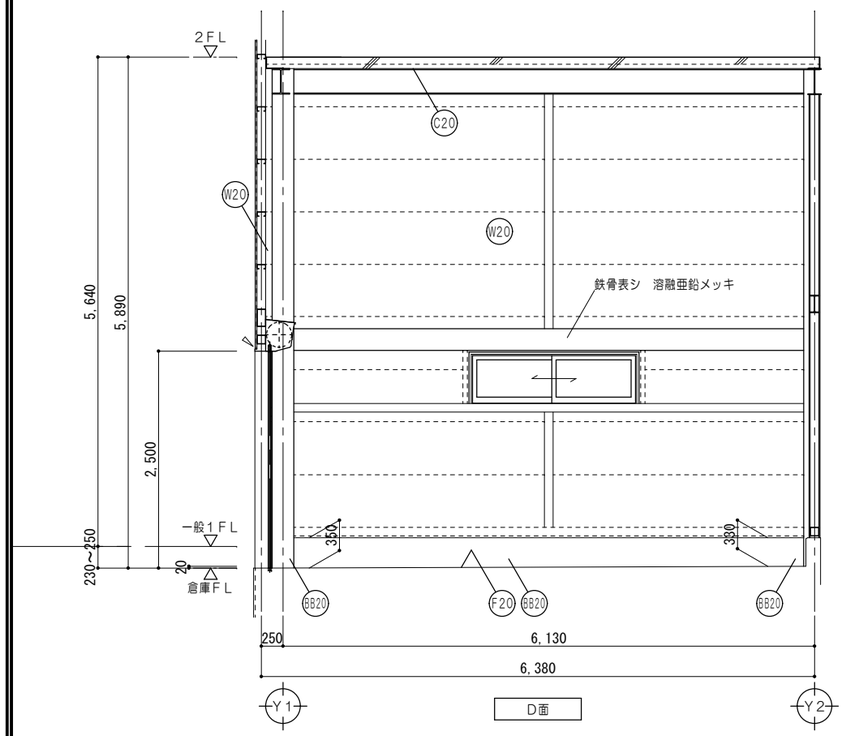

仕上凡例		
F20	床	防塵用エポキシ樹脂塗床材（防滑仕上） ：土間コンクリート　金コテ押エ カッター切@３０００内外
GB20	巾木	：塗床材同仕上（平滑）　H=３３０~３５０
W20	壁	：外壁材表シ 鉄骨柱・鉄骨壁下地面　溶融亜鉛メッキ
W22	壁	：ＰＢｔ１２．５　ＥＰ塗 ＬＧＳ下地
C20	天井	：デッキ表シ 鉄骨表シ　溶融亜鉛メッキ

特記事項	一級建築士事務所 三重県知事登録 第1-699号 株式会社 前野建築設計 管理建築士　一級建築士　第320204号　前野 将輝	代表設計者 一級建築士 第320204号 前野 将輝	設計担当 一級建築士 第307846号 三橋 五百子	設計担当 一級建築士 第378328号 加藤 早妃	設計担当 一級建築士 第360917号 前田 祐作	設計担当	法適合確認	作図 加藤 神山 検図 三橋 前野	工事名称 海浜公園内陸上競技場改修工事	設計日
									図面名称 【⑤写真判定棟】展開図No. 1 （１階倉庫）	縮尺 A2:1/50 A3:1/71	図面番号 A077 (原図:A2)

2階　写真判定室・記録室　1/50

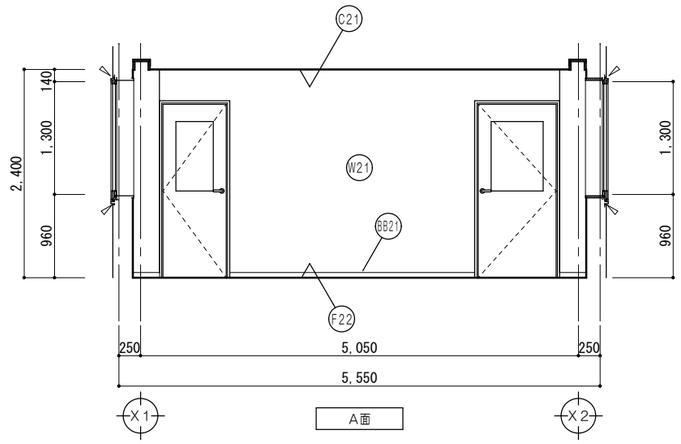

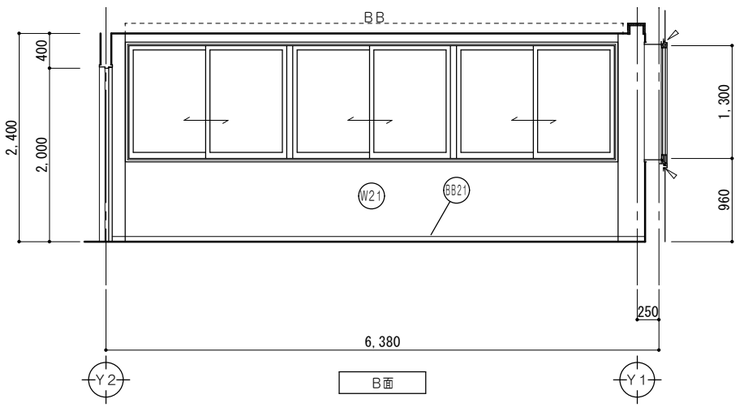

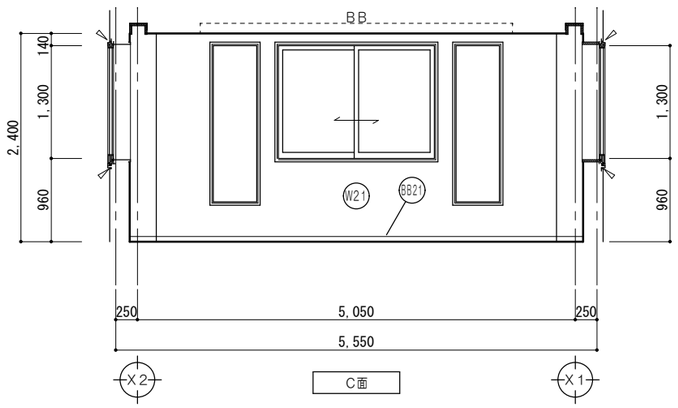

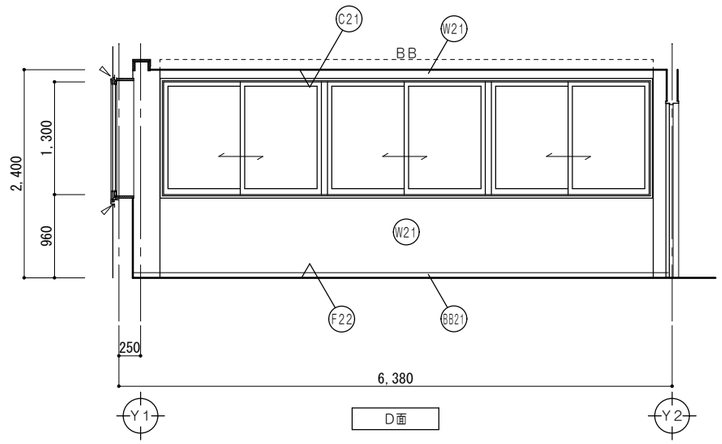

仕上凡例

F22	床	：ビニル床シートァ２．０張 コンクリート金コテ押エ
BB21	巾木	：ビニル巾木　Ｈ＝６０
W21	壁	：ビニルクロス張 ＰＢァ１２．５ ＬＧＳ下地
C21	天井	：化粧ＰＢァ９．５張 ＬＧＳ下地

家具詳細図

51/F　下足入　詳細図　1/30

仕様		
	天板	化粧メラミンフラッシュ　ァ２０
	本体	化粧メラミンフラッシュ　ァ２０ エッジ：樹脂シート　ァ０．４５
	裏板	ポリエステル樹脂合板ァ４　片面フラッシュ
	棚板	化粧メラミンフラッシュ　ァ２０
	巾木	化粧メラミンフラッシュ　ァ２０

※木目調程度

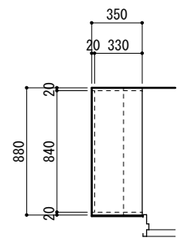

平面図

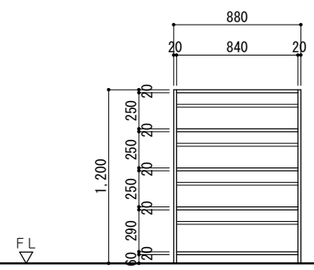

立面図

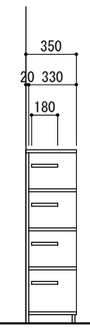

断面図

特記事項	一級建築士事務所 三重県知事登録 第1-699号 株式会社 前野建築設計 管理建築士　一級建築士　第320204号　前野 将輝	代表設計者 一級建築士 第320204号 前野 将輝	設計担当 一級建築士 第307846号 三橋 五百子	設計担当 一級建築士 第378328号 加藤 早妃	設計担当 一級建築士 第360917号 前田 祐作	設計担当	法適合確認	作図 加藤 樺山 検図 三橋 増田	工事名称 海浜公園内陸上競技場改修工事 図面名称 【⑤写真判定棟】 展開図No. 2 （写真判定室・記録室） 家具詳細図	縮尺 A2:1/50、30 A3:1/71、42	設計日 図面番号 A078 （原図:A2）

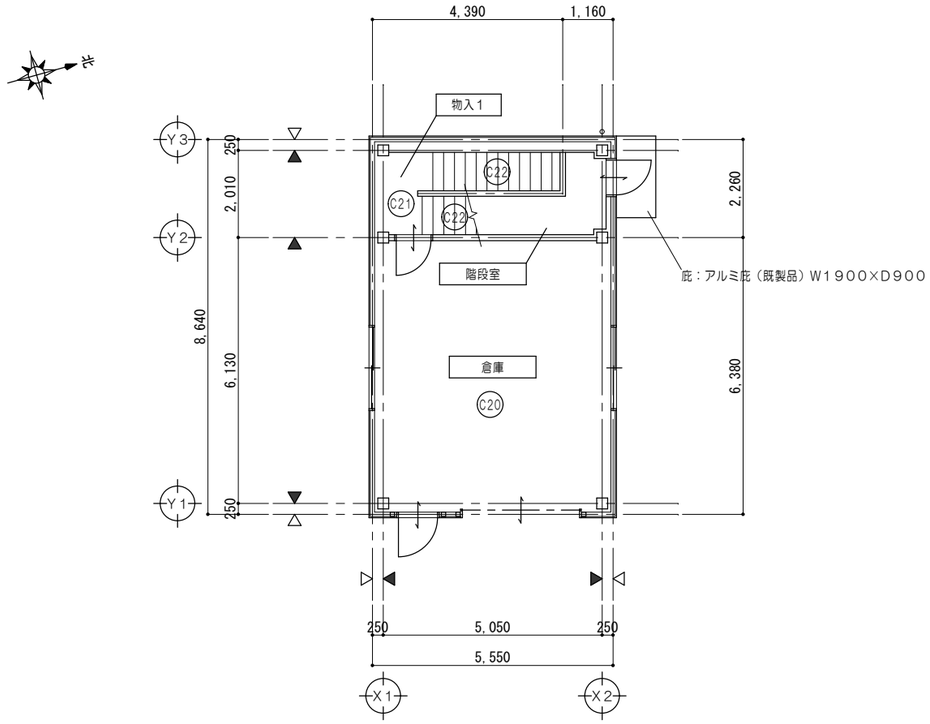

1 階 天 井 伏 図　1/100

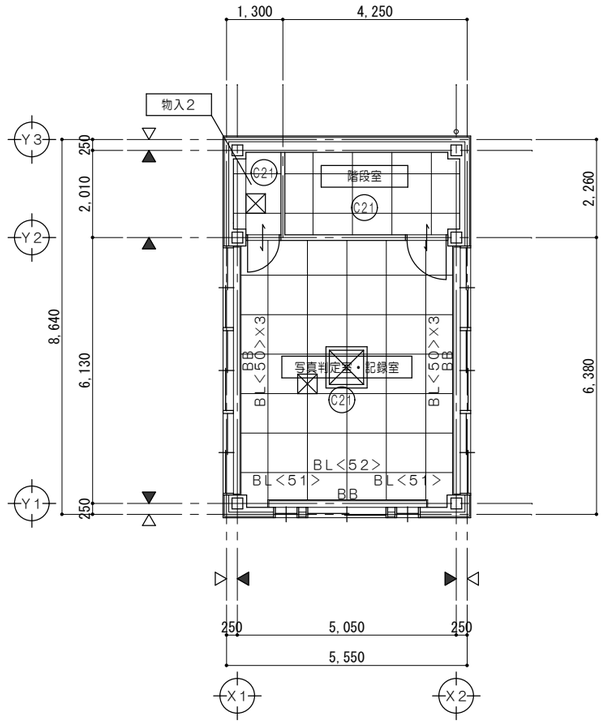

2 階 天 井 伏 図　1/100

ブラインド　サイズ一覧表		
符号	W×H	か所
BL<50>	W1，890×H1，570	6
BL<51>	W700×H2，080	2
BL<52>	W2，000×H1，570	1

仕上凡例	
C20	天井：デッキ表シ 鉄骨表シ　溶融亜鉛メッキ
C21	天井：化粧ＰＢァ9，５張 ＬＧＳ下地
C22	天井：上裏表シ 鉄骨表シ　溶融亜鉛メッキ
⊠	天井点検口　アルミ製　４５０角
△	壁芯を示す
▲	柱芯を示す

各 部 詳 細 図

アルミ庇詳細図

1/30、1/5

D	L	数量
900	1，900	1

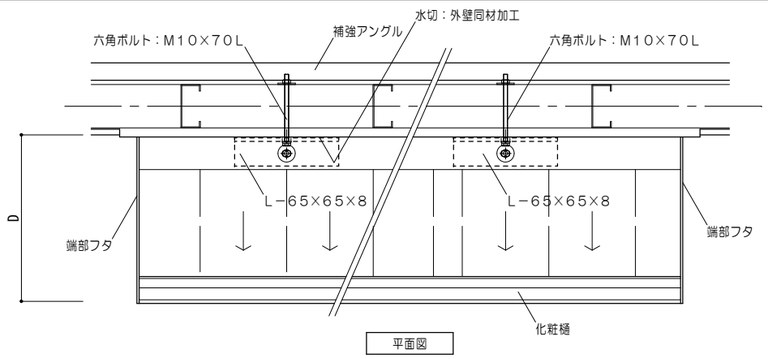

平面図

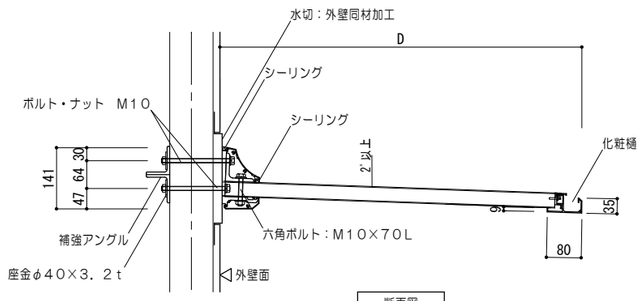

断面図

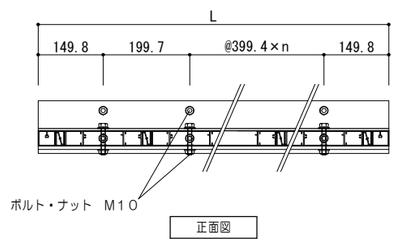

正面図

特記事項	一級建築士事務所 三重県知事登録 第1-699号 株式会社 前野建築設計 管理建築士 一級建築士 第320204号 前野 将輝	代表設計者 一級建築士 第320204号 前野 将輝	設計担当 一級建築士 第307846号 三橋 五百子	設計担当 一級建築士 第378328号 加藤 早妃	設計担当 一級建築士 第360917号 前田 祐作	設計担当	法適合確認	作図 加藤 前田 検図 三橋 前野	工事名称 海浜公園内陸上競技場改修工事 図面名称 【⑤写真判定棟】１階・２階天井伏図、各部詳細図 縮尺 A2:1/100、30、5 A3:1/141、42、7	設計日 図面番号 A079 (原図:A2)

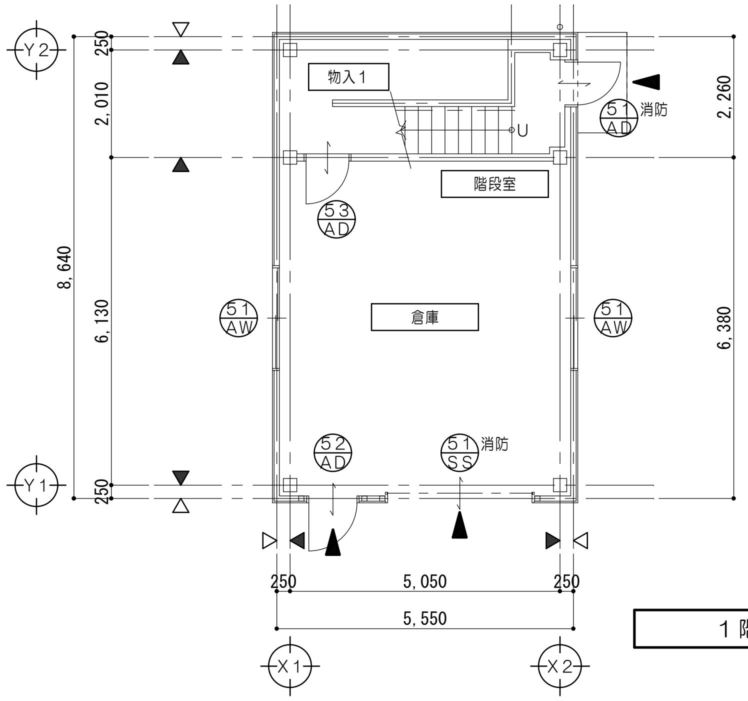

1階建具符号図　1/100

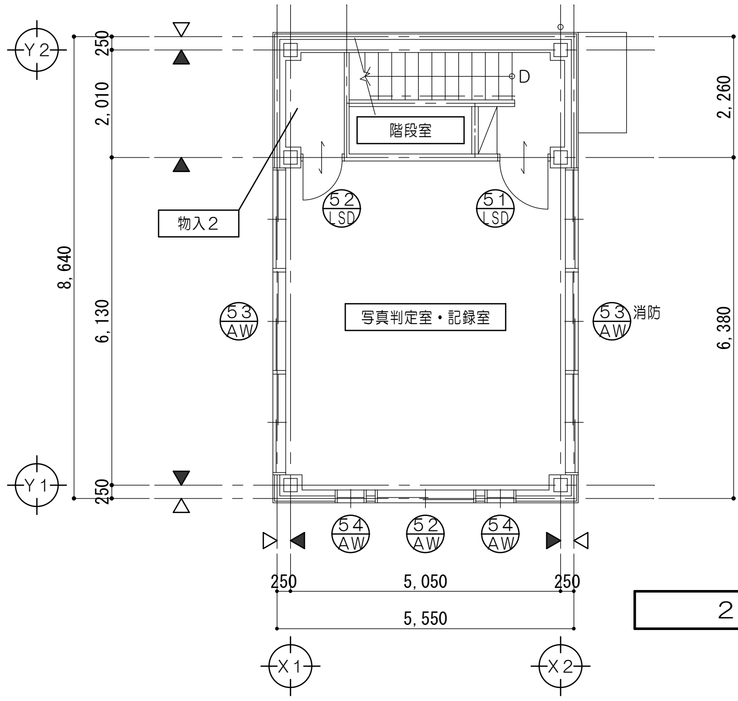

2階建具符号図　1/100

凡　例	
⊖	新設建具を示す
消防⊖	消防無窓階の検討に使用する建具を示す
※誘導灯を設置する建具は避難方向へ鍵を用いず手動開放可能。	

建具表 No. 1　1/50

符号名称数量	51 AD 片開キアルミパネルドア　1	52 AD 片開キアルミパネルドア　1	53 AD 片開キアルミパネルドア　1	51 AW 引違イアルミサッシ　2	52 AW 2連引違イアルミサッシ　1
姿　図	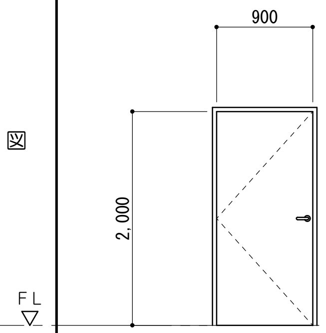	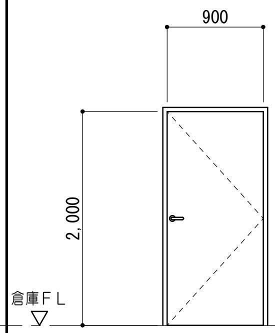	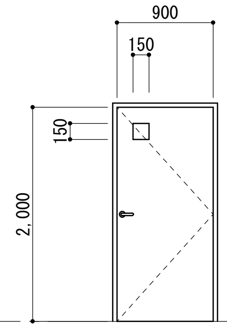	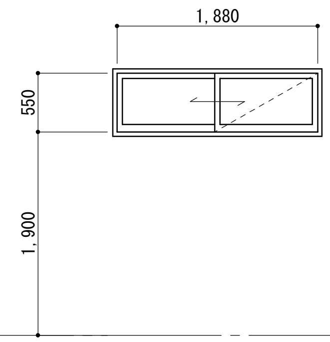	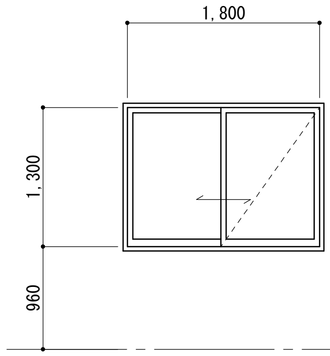
見込　硝子	70	70	70　強化ガラスァ4	70　強化ガラスァ5	70　強化ガラスァ5
仕　上	アルミ陽極酸化塗装皮膜	アルミ陽極酸化塗装皮膜	アルミ陽極酸化塗装皮膜	アルミ陽極酸化塗装皮膜	アルミ陽極酸化塗装皮膜
金　物	丁番、ドアクローザー、戸当り、シリンダー錠（内部サムターン）、レバーハンドル、アルミ額縁、付属金物一式	丁番、ドアクローザー、戸当り、シリンダー錠（内部サムターン）、レバーハンドル、アルミ額縁、付属金物一式	丁番、ドアクローザー、戸当り、シリンダー錠（内部サムターン）、レバーハンドル、アルミ額縁、付属金物一式	クレセント、戸車、アルミ額縁、ステンレス網戸、水切、付属金物一式	クレセント、戸車、アルミ額縁、ステンレス網戸、水切、付属金物一式
室　名	1階：階段室	1階：倉庫	物入1	倉庫	写真判定室

符号名称数量	53 AW 3連引違イアルミサッシ　2	54 AW FIXアルミサッシ　2	51 SS 手動式軽量スチールシャッター　1	51 LSD 片開キ軽量スチールドア　1	52 LSD 片開キ軽量スチールドア　1
姿　図	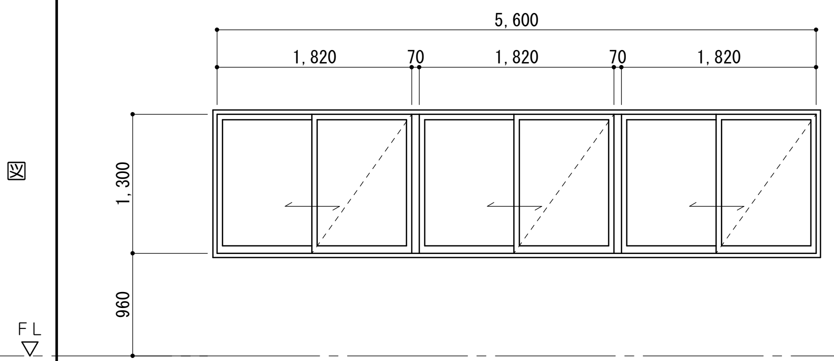	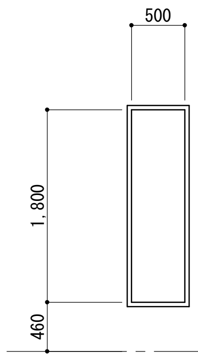	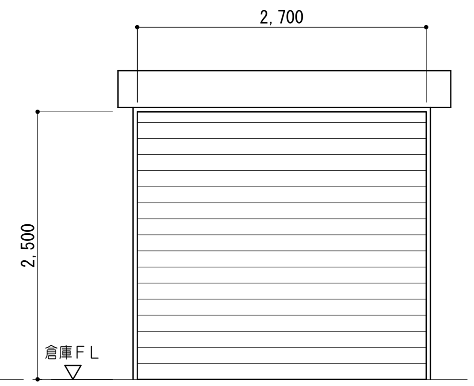	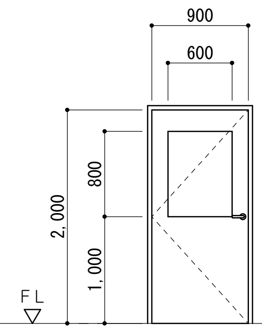	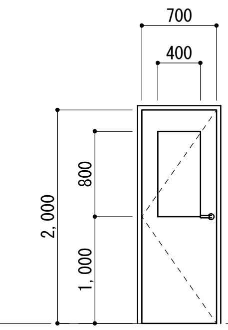
見込　硝子	70　強化ガラスァ5	70　強化ガラスァ5		枠 150 扉 40　強化ガラスァ4	枠 150 扉 40　強化ガラスァ4
仕　上	アルミ陽極酸化塗装皮膜	アルミ陽極酸化塗装皮膜	カラー鋼板　スラットァ0．8（高耐食鋼板仕様）	溶融亜鉛メッキ鋼板ァ0．6　焼付塗装	溶融亜鉛メッキ鋼板ァ0．6　焼付塗装
金　物	クレセント、戸車、アルミ額縁、ステンレス網戸、水切、付属金物一式	アルミ額縁、水切、付属金物一式	三方枠、耐風形ガイドレール（SUS）、SUS製座板、付属金物一式 シャッターケース（露出角形）	丁番、ドアクローザー、戸当り、シリンダー錠（内部サムターン）、レバーハンドル、アルミ額縁、付属金物一式	丁番、ドアクローザー、戸当り、シリンダー錠（内部サムターン）、レバーハンドル、アルミ額縁、付属金物一式
室　名	写真判定室	写真判定室	倉庫	写真判定室	写真判定室

特記事項	

一級建築士事務所 三重県知事登録 第1-699号
株式会社 前野建築設計
管理建築士　一級建築士　第320204号　前野 将輝

代表設計者	設計担当	設計担当	設計担当	設計担当	法適合確認
一級建築士 第320204号 前野 将輝	一級建築士 第307846号 三橋 五百子	一級建築士 第378328号 加藤 早妃	一級建築士 第360917号 前田 祐作		

作図　加藤　檜山
検図　三橋　前野

工事名称：海浜公園内陸上競技場改修工事
図面名称：【⑤写真判定棟】建具符号図、建具表
縮尺：A2:1/50,100　A3:1/71,141
設計日：
図面番号：A080（原図:A2）

参考図

外部仕上表	
部　位	仕　上
屋　根	RC造　天端：ウレタン塗装 見付：防水形複層塗材E　吹付仕上
外　壁	コンクリート造　防水形複層塗材E　吹付仕上

内部仕上表	
部　位	仕　上
床	床用100角タイル張り
壁	防水形複層塗材E　吹付仕上
巾木	内壁用100角タイル張（FL＋300まで）
天　井	防水形複層塗材E　吹放し仕上
備　考	入口三方枠：SUS板（HL）　粘着剤付化粧フィルム張
	ハンガードア：SUS板製フラッシュ　粘着剤付化粧フィルム張（屋外面のみ） 管理錠付 金物：SUS製引手・非常開装置付表示装置 大型サムターン付
	ブース：メラミン化粧合板 扉有効幅600 スライドラッチ（表示・非常解錠付）
	道具入：メラミン化粧合板 扉有効幅450 管理錠付
	換気：パイプ用ファン 人感センサータイプ・24時間換気機能付 SUS製ガラリ φ100

※トーヨーマテラン（株）TB－88－30－017同等品以上とする。
※一級建築士事務所登録メーカーの製品とする。
※建設業許可を有するメーカーの製品とする。
※生産物賠償責任保険加入製品とする。

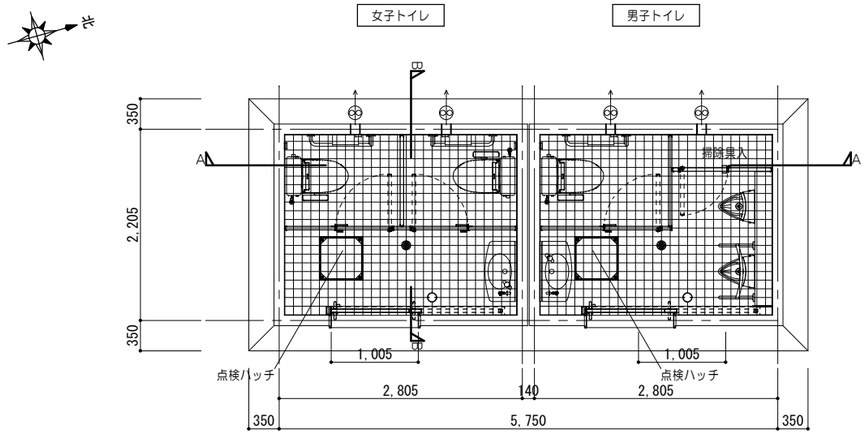

平面図　1/50

※屋外トイレ（南）（北）、共に同じ

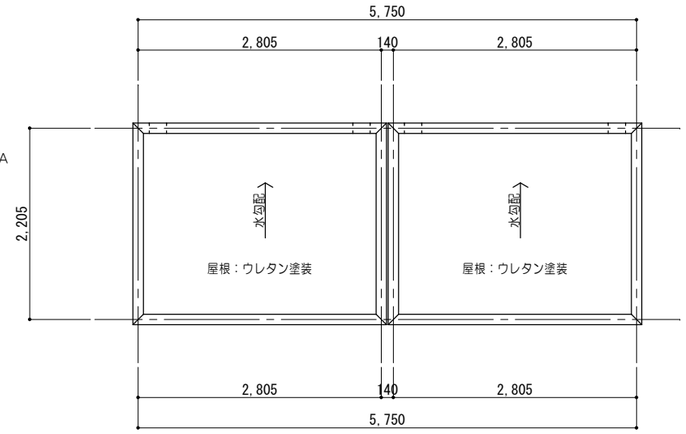

屋根伏図　1/50

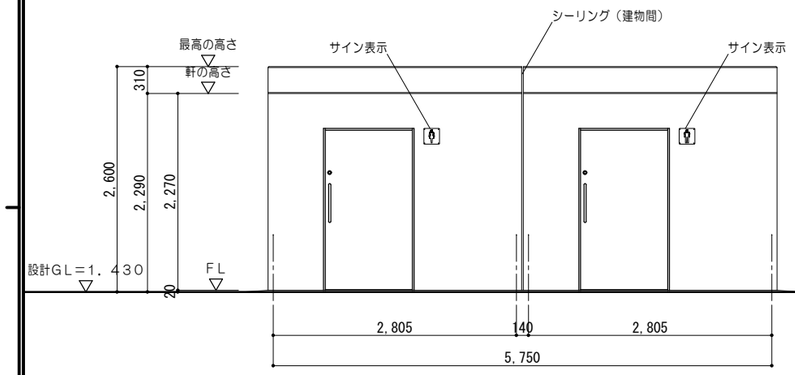

東面立面図　1/50

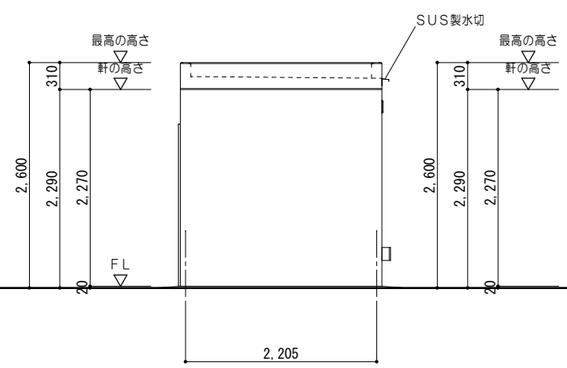

北面立面図　1/50

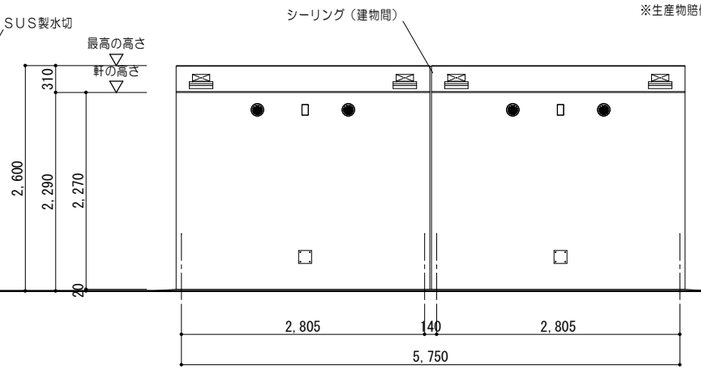

西面立面図　1/50

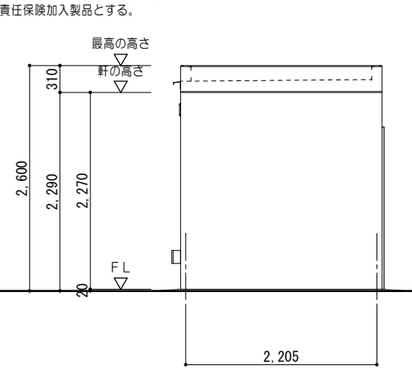

南面立面図　1/50

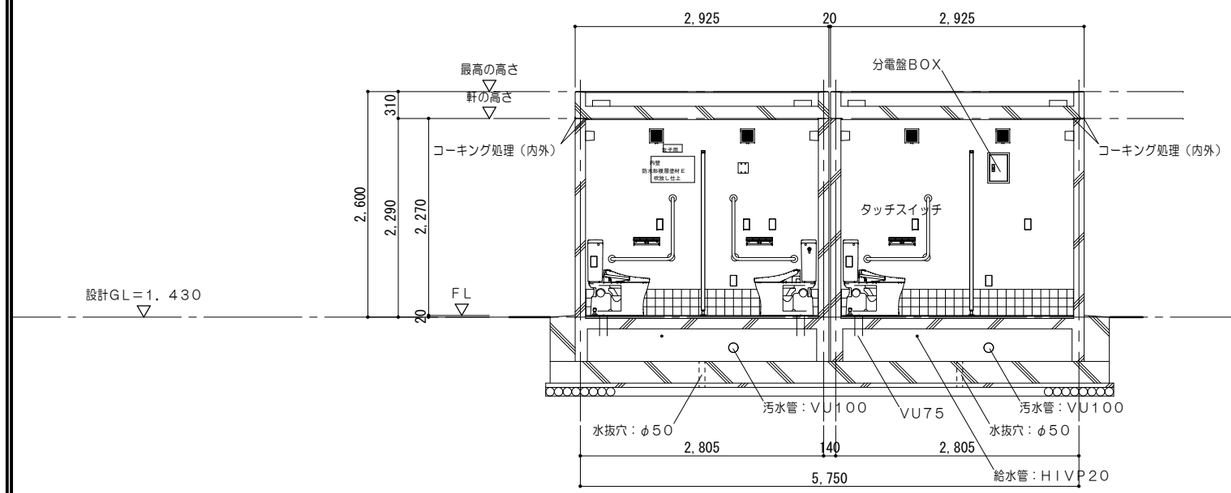

A－A断面図　1/50

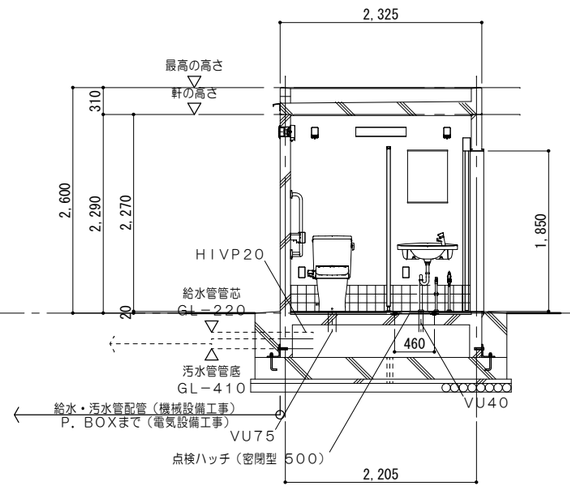

B－B断面図　1/50

特記事項	一級建築士事務所 三重県知事登録 第1-699号 株式会社 前野建築設計 管理建築士 一級建築士 第320204号 前野 将輝	代表設計者 一級建築士 第320204号 前野 将輝	設計担当 一級建築士 第307846号 三橋 五百子	設計担当 一級建築士 第378328号 加藤 早妃	設計担当 一級建築士 第360917号 前田 祐作	設計担当	法適合確認	作図 加藤 前田 検図 三橋 前野	工事名称 海浜公園内陸上競技場改修工事 図面名称 【⑥屋外トイレ棟】平面図、屋根伏図、立面図、断面図 縮尺 A2:1/50 A3:1/71	設計日 図面番号 A081 (原図:A2)

参考図

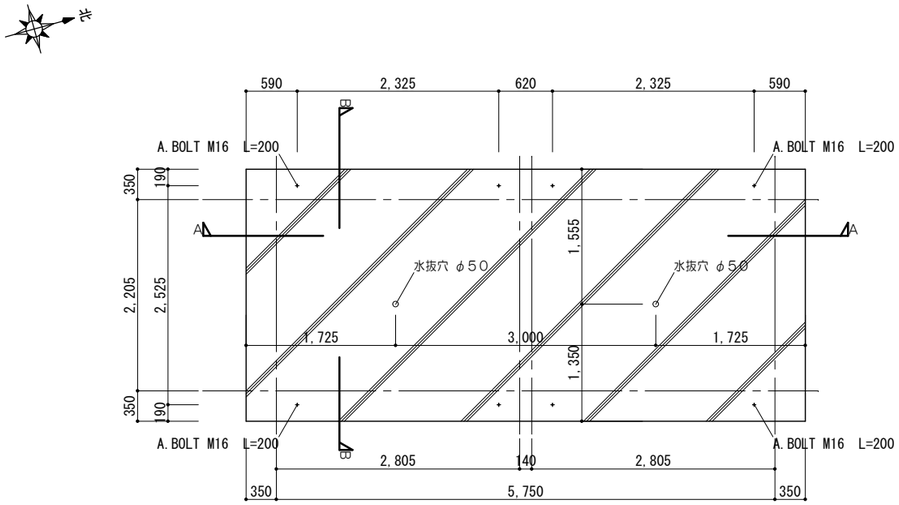

基礎伏図 1/50

ベースコンクリート打 ア 250
短辺方向鉄筋・長辺方向鉄筋 D10@200（ダブル）

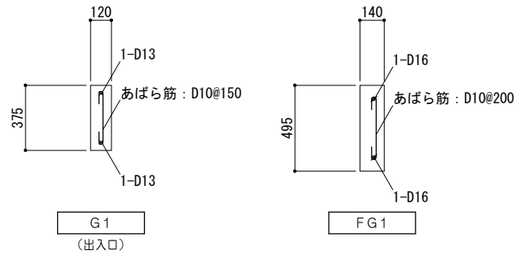

詳細図 1/25

屋根
短辺：D13@150
長辺：D13@150
コンクリート打 150／130

外壁
タテ筋：D10@200
ヨコ筋：D10@200
コーナー筋：D13
端部・開口部補強筋：D13

床
短辺：D13@200
長辺：D13@200
コンクリート打 ァ120
モルタル敷き
床用100タイル張り

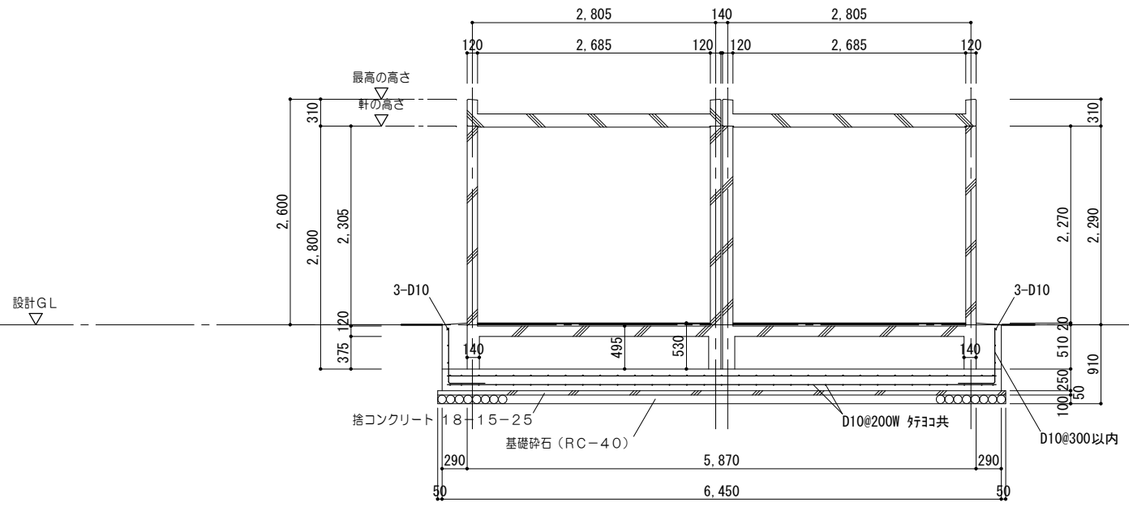

A－A断面図 1/50

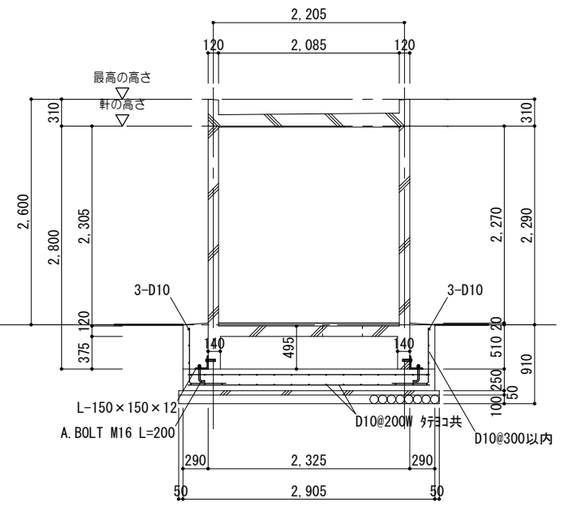

B－B断面図 1/50

特記事項	一級建築士事務所 三重県知事登録 第1-699号 株式会社 前野建築設計 管理建築士 一級建築士 第320204号 前野 将輝	代表設計者 一級建築士 第320204号 前野 将輝	設計担当 一級建築士 第307846号 三橋 五百子	設計担当 一級建築士 第378328号 加藤 早妃	設計担当 一級建築士 第360917号 前田 祐作	設計担当	法適合確認	作図 加藤	検図 三橋	工事名称 海浜公園内陸上競技場改修工事	設計日
										図面名称 【⑥屋外トイレ棟】構造図	縮尺 A2:1/25,50 A3:1/35,71	図面番号 A082 (原図:A2)

参考図

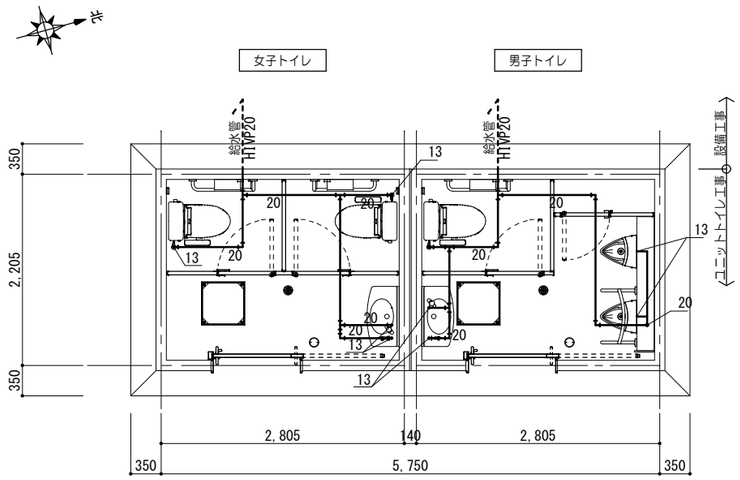

給水設備図 1/50　給水管管芯GL－220

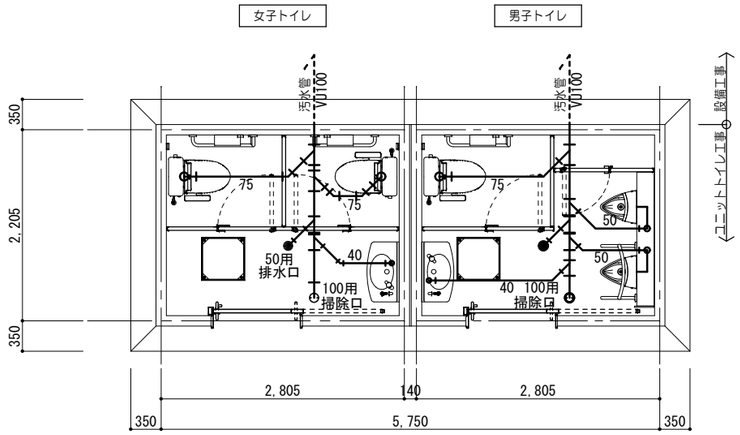

排水設備図 1/50　汚水管管底GL－410

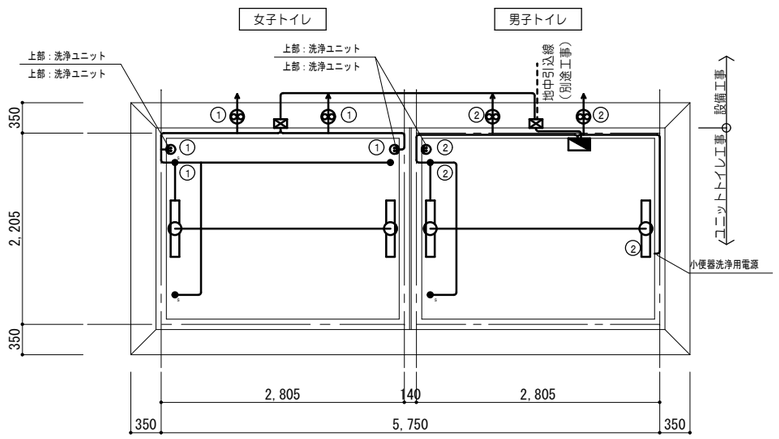

電気設備図 1/50

※各BOXを繋ぐ渡り線用配管の露出部：HIVE管、埋設部：PF管とする。
※照明器作動形式：入室すると点灯（点灯保持時間10秒～30分） → 退室後、点灯保持時間経過後消灯

衛生設備表

名　称	品　番	参考会社	女子トイレ数量	消費電力	消費電力×台数	男子トイレ数量	消費電力	消費電力×台数
大便器	CS597BCS	TOTO	2			1		
ロータンク	SH596BAYR	TOTO	2			1		
ウォシュレット（蓋付）	TCF588	TOTO	2			1	314W	942W
タッチスイッチ（エコリモコン）	HE38	TOTO	2			1	30W	90W
小便器（100V）	UFS900JS	TOTO				2	24W	48W
点検口付ライニング	UAUN72UA1W	TOTO				1		
側　板	UTR143	TOTO				1		
洗面器	L270D	TOTO	1			1		
自閉式単水栓	TL19AR	TOTO	1			1		
掃除用水栓	T28AKUH13	TOTO	1			1		
紙巻器	YH701	TOTO	2			1		
化粧鏡	YM4560FE	TOTO	1			1		
手摺A	T112CL10	TOTO	2			1		
手摺B	T112CU22（特）	TOTO				1		
衛生設備消費電力合計			1081W					

【備考】

・大便器は掃除口付とする。
・衛生器具（陶器）のカラーはTOTO（#NW1：ホワイト）
・床下給水管はポリエチレンフォーム保温筒巻きとする
・床下配管の吊り金具はユニクロメッキ仕上とする

電気設備表

名　称	品　番	参考会社	女子トイレ数量	消費電力	消費電力×台数	男子トイレ数量	消費電力	消費電力×台数
分電盤ボックス	BX3525－14	河村電器産業				1		
漏電ブレーカ	ZS 2P1E20－15	河村電器産業				1		
SUS防水プルボックス	150×150×100	八洲電工	1			1		
熱線センサ付自動スイッチ（親器）	WTK3431K	パナソニック	1	1.0W	1.0W	1	1.0W	1.0W
熱線センサ付自動スイッチ（子器）	WTK3911	パナソニック	2			1		
LEDウォールライト	NNFW21800K LE9	パナソニック	2	10.0W	20.0W	2	10.0W	20.0W
シングルコンセント	WN1001：洗浄ユニット	パナソニック	2			1		
アースターミナル付接地コンセント	WN1131：ウォシュレット	パナソニック	2			1		
人感センサー付パイプファンφ100	V－08PALD8	三菱電機	2	2.1W	4.2W	2	2.1W	4.2W
電気設備消費電力合計			25.2W			25.2W		

【備考】

・入室すると点灯（点灯保持時間10秒～30分） → 退室後、点灯保持時間経過後消灯

消費電力総合計（衛生＋電気）	1131.4W

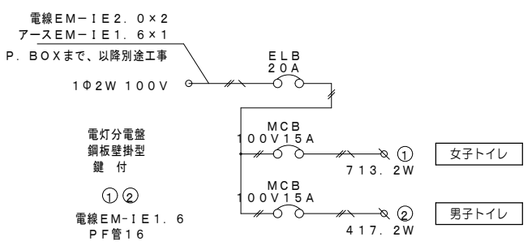

特記事項

一級建築士事務所 三重県知事登録 第1-699号
株式会社 前野建築設計
管理建築士 一級建築士 第320204号 前野 将輝

代表設計者	設計担当	設計担当	設計担当	設計担当	法適合確認
一級建築士 第320204号 前野 将輝	一級建築士 第307846号 三橋 五百子	一級建築士 第378328号 加藤 早妃	一級建築士 第360917号 前田 祐作		

作図 加藤 早妃　検図 三橋 五百子

工事名称：海浜公園内陸上競技場改修工事
図面名称：【⑥屋外トイレ棟】設備図
縮尺：A2:1/50　A3:1/71
設計日
図面番号：A083（原図:A2）

改修後

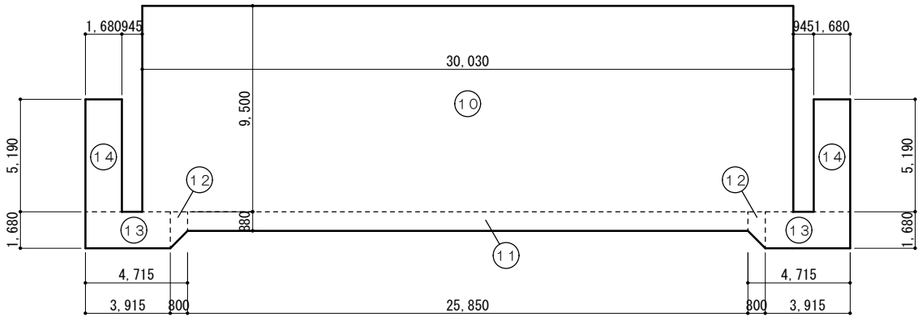

建築面積求積図　1/200

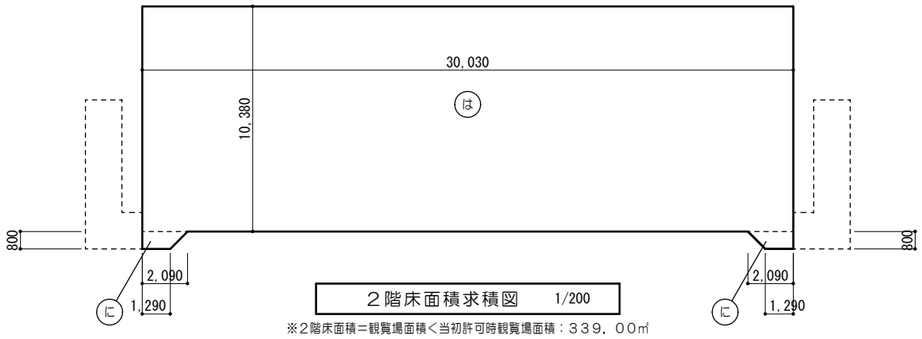

２階床面積求積図　1/200

※２階床面積＝観覧場面積＜当初許可時観覧場面積：３３９．００㎡

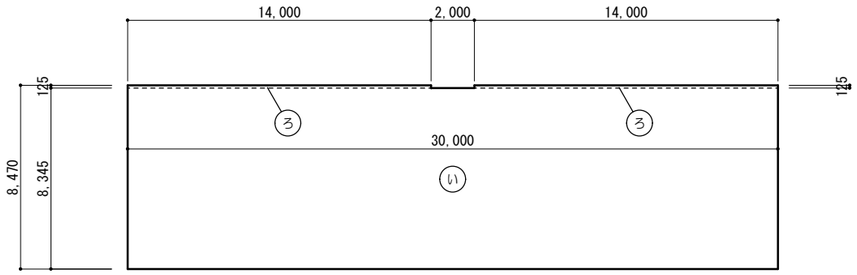

１階床面積求積図　1/200

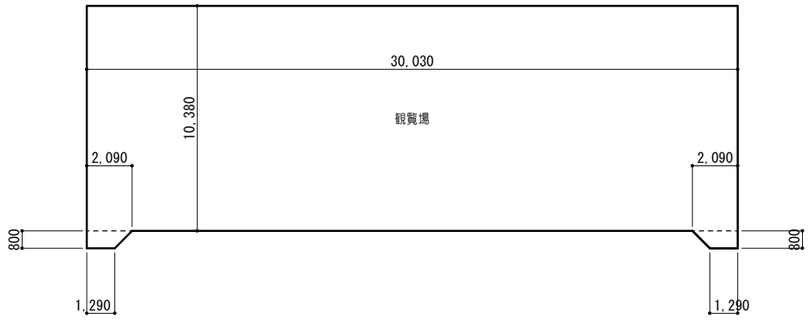

２階各室求積図　1/200

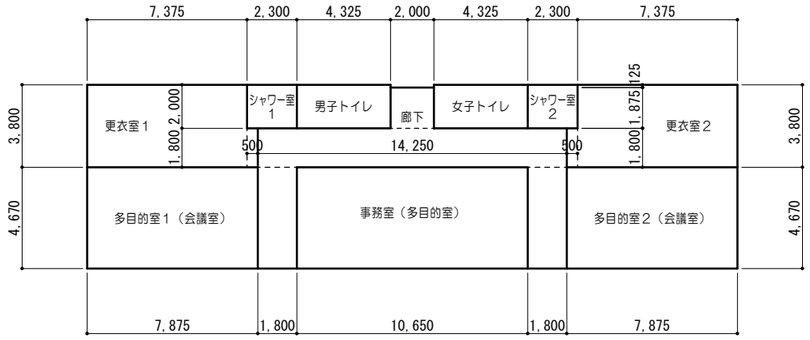

１階各室求積図　1/200

求積計算式

⑩	30.030 × 9.500	＝	285.2850	い	30.000 × 8.345	＝	250.3500
⑪	25.850 × 0.880	＝	22.7480	ろ	14.000 × 0.125	＝	1.7500
⑫	(0.880+1.680) × 0.800 ÷ 2	＝	1.0240	は	30.030 × 10.380	＝	311.7114
⑬	3.915 × 1.680	＝	6.5772	に	(1.290+2.090) × 0.800 ÷ 2	＝	1.3520
⑭	1.680 × 5.190	＝	8.7192				

面積表

スタンド棟	建築面積	⑩ + ⑪ + ⑫ + ⑫ + ⑬ + ⑬ + ⑭ + ⑭	＝ 340.6738	340.67 ㎡
	2 階	は + に + に	＝ 314.4154	314.41 ㎡
	1 階	い + ろ + ろ	＝ 253.8500	253.85 ㎡
	延床面積			568.26 ㎡

各室求積表（㎡）

【スタンド棟】1階	廊下	2.000 × 1.875 ＝ 3.75000		46.21
		14.250 × 1.800 ＝ 25.65000		
		1.800 × 4.670 ＝ 8.40600		
		1.800 × 4.670 ＝ 8.40600		
	更衣室1	7.375 × 3.800 ＝ 28.02500		28.93
		0.500 × 1.800 ＝ 0.90000		
	シャワー室1	2.300 × 2.000 ＝ 4.60000		4.60
	更衣室2	7.375 × 3.800 ＝ 28.02500		28.93
		0.500 × 1.800 ＝ 0.90000		
	シャワー室2	2.300 × 2.000 ＝ 4.60000		4.60
	多目的室1（会議室）	7.875 × 4.670 ＝ 36.77625		36.78
	多目的室2（会議室）	7.875 × 4.670 ＝ 36.77625		36.78
	事務室（多目的室）	10.650 × 4.670 ＝ 49.73550		49.74
	男子トイレ	4.325 × 2.000 ＝ 8.65000		8.65
	女子トイレ	4.325 × 2.000 ＝ 8.65000		8.65
【スタンド棟】2階	観覧場	30.030 × 10.380 ＝ 311.7114		314.42
		(1.290+2.090) × 0.800 ÷ 2 ＝ 1.3520		
		(1.290+2.090) × 0.800 ÷ 2 ＝ 1.3520		

特記事項	一級建築士事務所 三重県知事登録 第1-699号 株式会社 前野建築設計 管理建築士 一級建築士 第320204号 前野 将輝	代表設計者 一級建築士 第320204号 前野 将輝	設計担当 一級建築士 第307846号 三橋 五百子	設計担当 一級建築士 第378328号 加藤 早妃	設計担当 一級建築士 第360917号 前田 祐作	設計担当	法適合確認	作図 加藤 早妃 / 検図 三橋 五百子	工事名称 海浜公園内陸上競技場改修工事 図面名称 【⑦スタンド棟】建物面積求積図、各室求積図・各室求積表 縮尺 A2:1/200 A3:1/282	設計日 図面番号 A084 (原図:A2)

外部仕上表【スタンド棟】

部位		仕上
観覧席 2階スタンド床	改修前	モルタル金コテ仕上　既設のまま
	改修後	超速硬化ウレタン塗膜防水 水洗い（高圧ポンプ１０～１５ＭＰａ）
玄関庇	改修前	平場：防水モルタル下地　塗膜防水ァ１．０　既設のまま 立上：防水モルタル下地　塗膜防水ァ１．０　既設のまま 見付：モルタル金コテ押工　吹付タイル　既設のまま 笠木：アルミ製　Ｗ２００　撤去
	改修後	平場：ウレタン塗膜防水　密着工法（Ｘ－２）下地調整材塗布 水洗い（高圧ポンプ１０～１５ＭＰａ） 立上：ウレタン塗膜防水　密着工法（Ｘ－２）下地調整材塗布 水洗い（高圧ポンプ１０～１５ＭＰａ） 見付：複層塗材Ｅ 下地調整塗材（Ｃ－１）　水洗い（高圧ポンプ１０～１５ＭＰａ） 笠木：アルミ製　Ｗ２００
軒裏	改修前	スパンドレル（カラー鋼板）ァ０．５　撤去 ＬＧＳ下地　撤去
	改修後	スパンドレルァ０．５張（※４） （※４）２%Ｍｇ添加ガルバリウム鋼板ァ０．５ 厚膜ウレタン塗装（膜厚４０） ＬＧＳ下地
笠木	改修前	モルタル金コテ押工
	改修後	複層塗材Ｅ 下地調整塗材（Ｃ－１）　水洗い（高圧ポンプ１０～１５ＭＰａ）
外壁	改修前	モルタル刷毛引キ　アクリル系リシン吹付　既設のまま
	改修後	複層塗材Ｅ 下地調整塗材（Ｃ－１）　水洗い（高圧ポンプ１０～１５ＭＰａ）
外部腰壁	改修前	モルタル金コテ押工　塩化ビニル樹脂エナメル塗　既設のまま
	改修後	ウレタン外壁化粧防水　下地調整塗材（エポキシ系ポリマーセメント塗布） 水洗い（高圧ポンプ１０～１５ＭＰａ） （一部モルタル補修）
根廻り	改修前	モルタル金コテ仕上　既設のまま
	改修後	複層塗材Ｅ 下地調整塗材（Ｃ－１）　水洗い（高圧ポンプ１０～１５ＭＰａ）
階段手すり壁（内部）	改修前	モルタル金コテ　ＶＰ塗　既設のまま
	改修後	複層塗材Ｅ 下地調整塗材（Ｃ－１）　水洗い（高圧ポンプ１０～１５ＭＰａ）
外部階段	改修前	手すり：鋼管φ４２．７　塩化ゴム系塗装　既設塗替 手すり子：鋼管φ１６　塩化ゴム系塗装　既設塗替 段鼻：磁器質タイル張（ノンスリップ）　撤去 蹴上・踏面：防水モルタル金コテ仕上　既設のまま 上裏：コンクリート打放補修の上　アクリルリシン吹付 既設のまま
	改修後	手すり：下地調整ＲＢ種　ＤＰ塗 手すり子：下地調整ＲＢ種　ＤＰ塗 段鼻：磁器質タイル張（ノンスリップ） 蹴上・踏面：超速硬化ウレタン塗膜防水　水洗い（高圧ポンプ１０～１５ＭＰａ） 上裏：外装薄塗材Ｅ吹付 水洗い（高圧ポンプ１０～１５ＭＰａ） （膨レ部モルタル補修）
樋	改修前	タテ樋：白ガス管φ７５、φ１００　塩化ゴム系塗装　既設塗替 ルーフドレン：鋳鉄製φ１００用　コールタール焼付塗装　撤去
	改修後	タテ樋：下地調整ＲＢ種　ＤＰ塗 改修用二重ドレン：φ１００（タテ型）
建具	改修前	アルミサッシ（格子共）、鋼製ドア、軽量シャッター：撤去
	改修後	アルミサッシ：カバー工法 アルミ製縦格子：新設 鋼製ドア、軽量シャッター：新設
犬走り	改修前	モルタル金コテ仕上（目地切）　既設のまま
	改修後	水洗い工法（高圧ポンプ１０～１５ＭＰａ）
沓摺マット	改修前	枠・マット：ステンレス製　１２００×６００　撤去
	改修後	枠・マット：ステンレス製　１２００×６００
外部手洗い	改修前	コンクリート製　既設塗替
	改修後	水洗いの上　複層塗材Ｅ

内部仕上表【スタンド棟】

階	内装制限	室名	改修前/改修後	床 記号	床 下地	床 仕上	巾木 記号	巾木 仕上	巾木 H	壁 記号	壁 下地	壁 仕上	天井 記号	天井 下地	天井 仕上	廻縁	CH	室名札	備考
1	—	廊下	改修前		コンクリート下地　既設のまま	モルタル金コテ仕上　撤去		モルタル金コテ押工　撤去	１００		コンクリート下地　既設のまま	ＡＥＰ塗　撤去 モルタル金コテ押工　撤去		ＬＧＳ下地　撤去 △	化粧ＰＢァ９張　撤去 ＰＢァ９　ＡＥＰ塗　撤去	塩ビ 撤去	２，５００ ２，３００		
	準	廊下	改修後	Ｆ３０	既設コンクリート下地	モルタル金コテ仕上	ＢＢ３０	モルタル金コテ仕上	１００	Ｗ３０	既設コンクリート下地	モルタル金コテ押工　ＥＰ塗	Ｃ３０ Ｃ３１	ＬＧＳ下地 △	化粧ＰＢァ９．５張 ＰＢァ９．５　ＥＰ塗	塩ビ	２，５００ ２，３００		
	—	男子トイレ	改修前		モルタル木コテ　一部撤去 コンクリート下地　既設のまま	磁器質５０角タイル張　一部撤去		磁器質１００角タイル張 既設のまま	１００		コンクリート下地　既設のまま	陶器質１００角タイル張　一部撤去 モルタル木コテ押工　一部撤去		ＬＧＳ下地　既設のまま	化粧ＰＢァ９．５張　撤去	塩ビ 既設のまま	２，５００		トイレブース：既設のまま 面台：ＳＵＳ製　既設のまま
		男子トイレ	改修後	 Ｆ３１	――― 既設コンクリート下地	――― 磁器質５０角タイル張　一部新設 モルタル木コテ押工		―――	—	 Ｗ３１	――― 既設コンクリート下地	――― 陶器質１００角タイル張　一部新設 モルタル木コテ押工	Ｃ３２	既設ＬＧＳ下地	化粧ＰＢァ９．５張	—	２，５００	○ ピクトサイン	
	—	女子トイレ	改修前		モルタル木コテ　既設のまま コンクリート下地　既設のまま	磁器質５０角タイル張　既設のまま		磁器質１００角タイル張 既設のまま	１００		コンクリート下地　既設のまま	陶器質１００角タイル張　一部撤去 モルタル木コテ押工　一部撤去		ＬＧＳ下地　既設のまま	化粧ＰＢァ９．５張　撤去	塩ビ 既設のまま	２，５００		トイレブース：既設のまま 面台：ＳＵＳ製　既設のまま
		女子トイレ	改修後	 Ｆ３１	――― 既設コンクリート下地	――― 磁器質５０角タイル張　一部新設 モルタル木コテ押工		―――	—	 Ｗ３１	――― 既設コンクリート下地	――― 陶器質１００角タイル張　一部新設 モルタル木コテ押工	Ｃ３２	既設ＬＧＳ下地	化粧ＰＢァ９．５張	—	２，５００	○ ピクトサイン	
	—	シャワー室１・２	改修前		モルタル木コテ　撤去 コンクリート下地　既設のまま	磁器質５０角タイル張　撤去		磁器質５０角タイル張　撤去	１００		コンクリート下地　既設のまま	陶器質１００角タイル張　撤去 モルタル木コテ押工　撤去		ＬＧＳ下地　撤去	石綿ケイカル板ァ６　ＶＰ塗　撤去 （アスベスト含有）	塩ビ 撤去	２，４００		シャワーブース：撤去 カーテンボックス：撤去
		シャワー室１・２	改修後	Ｆ３１	既設コンクリート下地	磁器質５０角タイル張　ＦＲＰ防水 モルタル木コテ押工	ＢＢ３１	陶器質１００角タイル張	１００	Ｗ３１	既設コンクリート下地	陶器質１００角タイル張　ＦＲＰ防水 モルタル木コテ押工	Ｃ３３	ＬＧＳ下地	ケイカル板ァ６　ＥＰ塗	塩ビ	２，４００	○	シャワーブース ブラインドボックス
	—	更衣室１・２	改修前		コンクリート下地　既設のまま	モルタル金コテ仕上　撤去		モルタル金コテ押工　撤去	１００		コンクリート下地　既設のまま	ＡＥＰ塗　撤去 モルタル金コテ押工　撤去		ＬＧＳ下地　撤去	化粧ＰＢァ９張　撤去	塩ビ 撤去	２，５００		
		更衣室１・２	改修後	Ｆ３０	既設コンクリート下地	モルタル金コテ仕上	ＢＢ３０	モルタル金コテ仕上	１００	Ｗ３０	既設コンクリート下地	モルタル金コテ押工　ＥＰ塗	Ｃ３０	ＬＧＳ下地	化粧ＰＢァ９．５張	塩ビ	２，５００	○	
	—	多目的室	改修前		コンクリート下地　既設のまま	モルタル金コテ仕上　撤去		モルタル金コテ押工　撤去	１００		コンクリート下地　既設のまま	ＡＥＰ塗　撤去 モルタル金コテ押工　撤去		ＬＧＳ下地　撤去	化粧ＰＢァ９張　撤去	塩ビ 撤去	２，６００		
		湯沸室	改修前		△	△		△	１００		△ ＣＢ下地　撤去	△ △		△	石綿ケイカル板ァ６　ＶＰ塗　撤去 （アスベスト含有）	塩ビ 撤去	２，３００		ミニキッチン・吊戸棚：撤去 アコーディオンカーテン：撤去
	準	事務室（多目的室） 医務スペース	改修後	Ｆ３０	既設コンクリート下地	ビニル床シートァ２．０張 モルタル金コテ仕上	ＢＢ３２	ビニル巾木	６０	Ｗ３０ Ｗ３２ Ｗ３３	既設コンクリート下地 ＣＢ下地 ＬＧＳ下地	モルタル金コテ押工　ＥＰ塗 △ ＰＢァ１２．５張　ＥＰ塗	Ｃ３０	ＬＧＳ下地	化粧ＰＢァ９．５張	塩ビ	２，４００	○ 外部	移動間仕切、ブラインドボックス、ブラインド
	—	器具庫１	改修前		コンクリート下地　既設のまま	モルタル金コテ仕上　撤去		モルタル金コテ押工　撤去	１００		コンクリート下地　既設のまま	モルタル金コテ仕上　撤去		―――	ベニヤコンクリート打放シ仕上	—	３，６５０ ～ １，９２０		木製棚：撤去
	準	多目的室１（会議室）	改修後	Ｆ３０	既設コンクリート下地	ビニル床シートァ２．０張 モルタル金コテ仕上	ＢＢ３２	ビニル巾木	６０	Ｗ３０ Ｗ３２ Ｗ３３ Ｗ３４	既設コンクリート下地 ＣＢ下地 ＬＧＳ下地 ＬＧＳ下地	モルタル金コテ押工　ＥＰ塗 △ ＰＢァ１２．５張　ＥＰ塗 抗菌メラミン不燃化粧板ァ３張 ＰＢァ１２．５下地	Ｃ３０	ＬＧＳ下地	化粧ＰＢァ９．５張	塩ビ	２，６００ １，９００	○ 外部	ミニキッチン（ＩＨ対応）、吊戸棚、 面台、ブラインドボックス、ブラインド
	—	器具庫２	改修前		コンクリート下地　既設のまま	モルタル金コテ仕上　撤去		モルタル金コテ押工　撤去	１００		コンクリート下地　既設のまま	モルタル金コテ仕上　撤去		―――	ベニヤコンクリート打放シ仕上	—	３，６５０ ～ １，９２０		
	準	多目的室２（会議室）	改修後	Ｆ３０	既設コンクリート下地	ビニル床シートァ２．０張 モルタル金コテ仕上	ＢＢ３２	ビニル巾木	６０	Ｗ３０ Ｗ３２ Ｗ３３ Ｗ３４	既設コンクリート下地 ＣＢ下地 ＬＧＳ下地 ＬＧＳ下地	モルタル金コテ押工　ＥＰ塗 △ ＰＢァ１２．５張　ＥＰ塗 抗菌メラミン不燃化粧板ァ３張 ＰＢァ１２．５下地	Ｃ３０	ＬＧＳ下地	化粧ＰＢァ９．５張	塩ビ	２，６００ １，９００	○ 外部	ミニキッチン（ＩＨ対応）、吊戸棚、 面台、ブラインドボックス、ブラインド

特記事項

一級建築士事務所　三重県知事登録　第1-699号
株式会社 前野建築設計
管理建築士　一級建築士　第320204号　前野 将輝

代表設計者	設計担当	設計担当	設計担当	設計担当	法適合確認
一級建築士 第320204号 前野 将輝	一級建築士 第307846号 三橋 五百子	一級建築士 第378328号 加藤 早妃	一級建築士 第360917号 前田 祐作		

作図　検図
工事名称：海浜公園内陸上競技場改修工事
図面名称：【⑦スタンド棟】外部仕上表、内部仕上表
縮尺　A2:NS　A3:NS
設計日
図面番号　A085（原図:A2）

斜線制限の検討
◆道路境界線から建物までの距離が道路幅員以上である為、道路斜線制限は明らかに適合している。 ◆建築物の最高高さが２０ｍ以下の為、隣地斜線制限は明らかに適合している。 ◆北側斜線の検討は用途地域から検討無し。

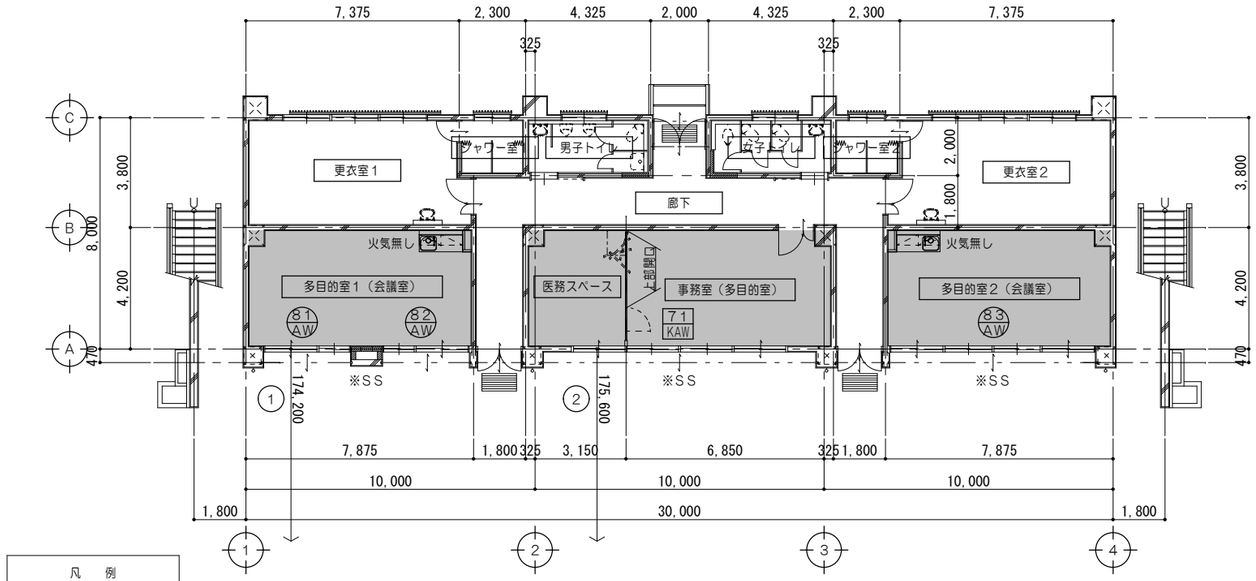

凡　例	
	居室を示す

１階法規チェック図　1/150

※各居室の外部シャッターは、建物利用時に開放するものとする。

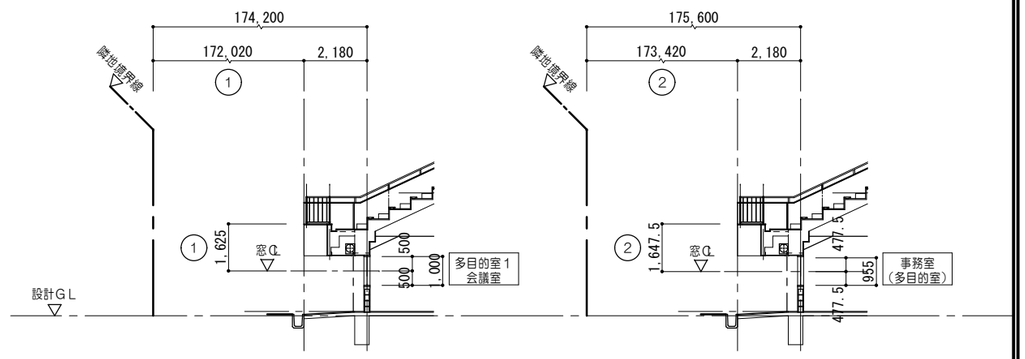

採光算定根拠　1/100

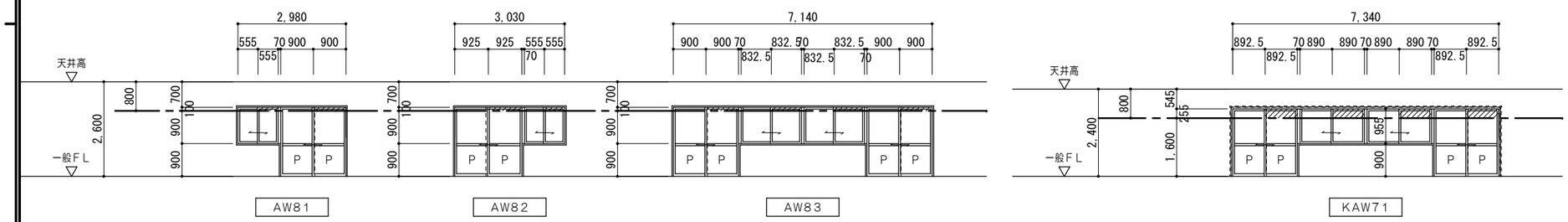

排煙算定根拠　1/100

法規チェックリスト

階	室名	室面積（㎡）	採光算定表：必要採光面積（㎡） 室面積×係数 （小数点３位切り上げ）	窓記号	窓の種類	有効採光面積 （小数点３位切り捨て）	市街化区域（第一種住居地域） Ｄ／Ｈ×６－１．４		判定	換気算定表：必要換気面積（㎡） 室面積×係数 （小数点３位切り上げ）	窓記号	有効換気面積 （小数点３位切り捨て）	判定	排煙算定表（建築基準法１１６条の２）：必要排煙面積（㎡） 室面積×係数 （小数点３位切り上げ）	窓記号	有効排煙面積 （小数点３位切り捨て）	判定
1	多目的室１（会議室）	36.78	36.78 × 1/20 ＝ 1.84	AW81	引違イ窓	1.11×1.00×1×1＝1.11 1.80×1.00×1×1＝1.80 ■2.91×3（採光補正係数）＝8.73 ┐2.91	①	172.02/1.625×6-1.4＝633.75 →3.0（算定値）	OK	36.78 × 1/20 ＝ 1.84	AW81	0.555×1.0×1×1＝0.55 0.90×1.90×1×1＝1.71 ┐2.26	OK	36.78 × 1/50 ＝ 0.74	AW81 AW82 Total 0.28＜0.74・・・NG 壁・天井仕上材：準不燃以上	0.555×0.1×1×1＝0.05 0.90×0.10×1×1＝0.09 0.555×0.1×1×1＝0.05 0.925×0.10×1×1＝0.09	——
	多目的室２（会議室）	36.78	36.78 × 1/20 ＝ 1.84	AW83	引違イ窓	1.665×1.00×2×1＝3.33 1.80×1.00×2×1＝3.60 ■6.93×3（採光補正係数）＝20.79 ┐6.93	①	172.02/1.625×6-1.4＝633.75 →3.0（算定値）	OK	36.78 × 1/20 ＝ 1.84	AW83	0.8325×1.0×2×1＝1.66 0.90×1.90×2×1＝3.42 ┐5.08	OK	36.78 × 1/50 ＝ 0.74	AW83 Total 0.34＜0.74・・・NG 壁・天井仕上材：準不燃以上	0.8325×0.1×2×1＝0.16 0.90×0.10×2×1＝0.18	——
	事務室（多目的室）	49.74	49.74 × 1/20 ＝ 2.49	KAW71	引違イ窓	1.78×0.955×2×1＝3.39 1.785×0.955×2×1＝3.40 ■6.79×3（採光補正係数）＝20.37 ┐6.79	②	173.42/1.6475×6-1.4＝630.17 →3.0（算定値）	OK	49.74 × 1/20 ＝ 2.49	KAW71	0.89×0.955×2×1＝1.69 0.8925×1.855×2×1＝3.31 ┐5.00	OK	49.74 × 1/50 ＝ 1.00	KAW71 Total 0.9＜1.0・・・NG 壁・天井仕上材：準不燃以上	0.89×0.955×2×1＝0.45 0.8925×0.255×2×1＝0.45	——

特記事項	株式会社 前野建築設計 一級建築士事務所 三重県知事登録 第1-699号 管理建築士 一級建築士 第320204号 前野 将輝	代表設計者 一級建築士 第320204号 前野 将輝	設計担当 一級建築士 第307846号 三橋 五百子	設計担当 一級建築士 第378328号 加藤 早妃	設計担当 一級建築士 第360917号 前田 祐作	設計担当	法適合確認	作図 加藤 前田 検図 三橋 増野	工事名称 海浜公園内陸上競技場改修工事	設計日
									図面名称 【⑦スタンド棟】法規チェック図、法規チェックリスト	縮尺 A2:1/100、150 A3:1/141、211	図面番号 A086 （原図:A2）

改修前

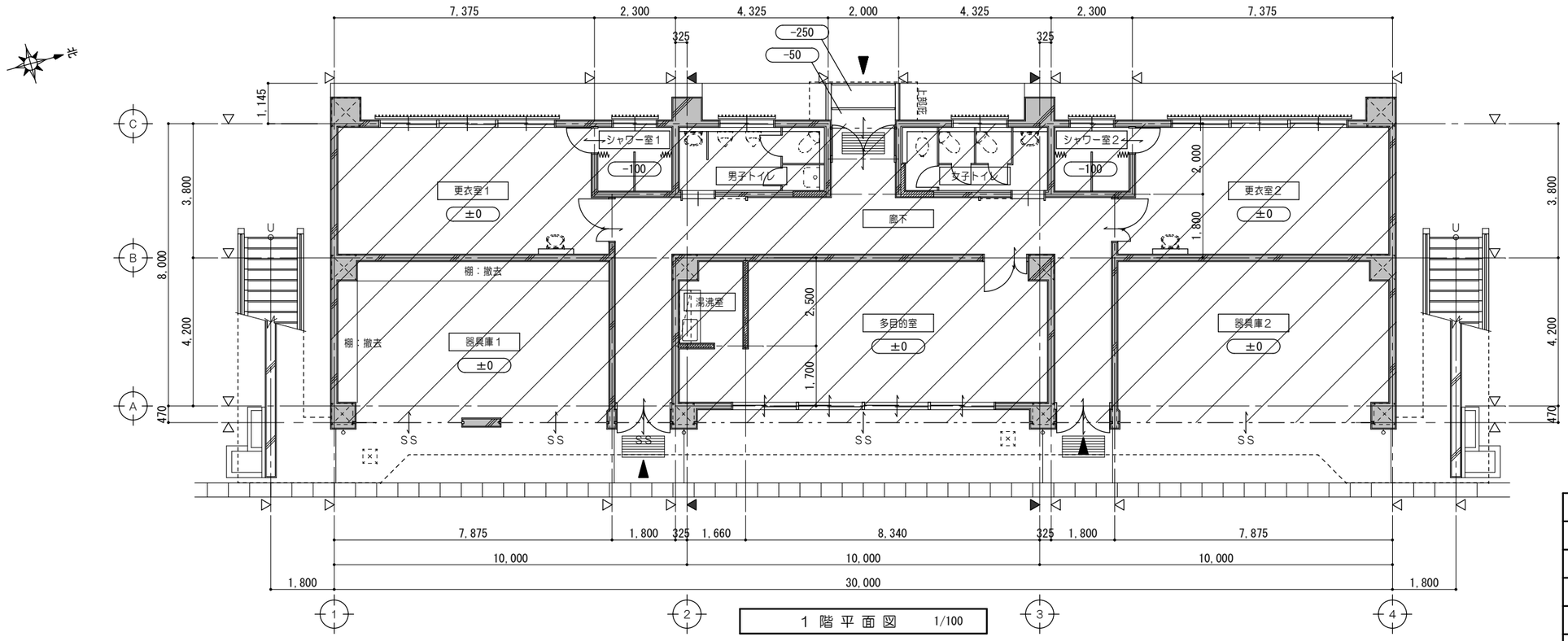

1 階 平 面 図　1/100

凡 例	
±0	一般ＦＬからの床仕上高さを示す（特記なき限りはＦＬ±０とする）
	既設躯体を示す
	改修範囲を示す
△	壁芯を示す
▲	柱芯を示す

改修後

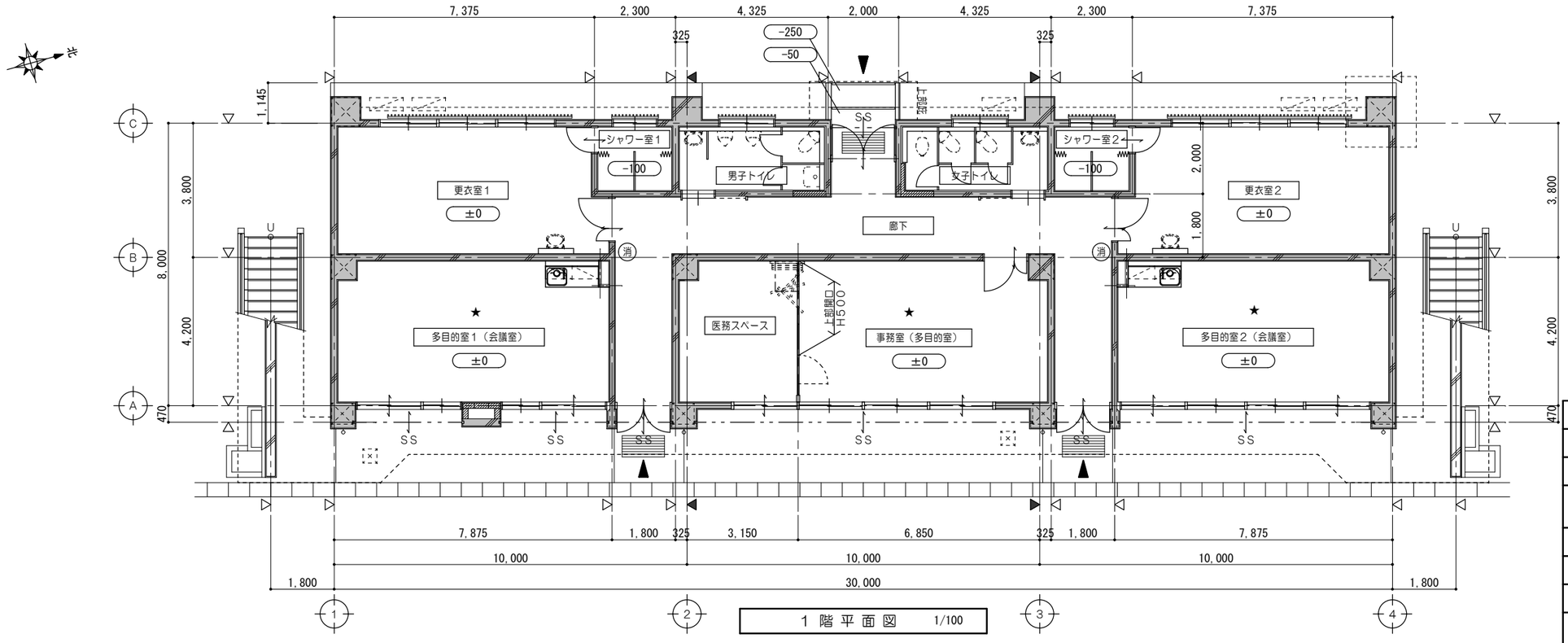

1 階 平 面 図　1/100

凡 例	
±0	一般ＦＬからの床仕上高さを示す（特記なき限りはＦＬ±０とする）
	既設躯体を示す
消	消火器（ＡＢＣ粉末１０型）※消防用設備等については、消防法施行令及び同規則の通り設置する。
★	室内空気汚染物質測定箇所を示す
△	壁芯を示す
▲	柱芯を示す

※建物内において火気使用なし。
建物内で危険物・指定可燃物の貯蔵及び取扱いなし。
燃料の保管はなし。

特記事項	※消防開口に算入するシャッターは軽量シャッターである。

一級建築士事務所 三重県知事登録 第1-699号
株式会社 前野建築設計
管理建築士 一級建築士 第320204号 前野 将輝

代表設計者	設計担当	設計担当	設計担当	設計担当	法適合確認
一級建築士 第320204号 前野 将輝	一級建築士 第307846号 三橋 五百子	一級建築士 第378328号 加藤 早妃	一級建築士 第360917号 前田 祐作		

作図 加藤 檜山　検図 三橋 前野

工事名称：海浜公園内陸上競技場改修工事
図面名称：【⑦スタンド棟】改修前　改修後　1階平面図
縮尺：A2:1/100　A3:1/141
設計日
図面番号：A087（原図:A2）

改修前

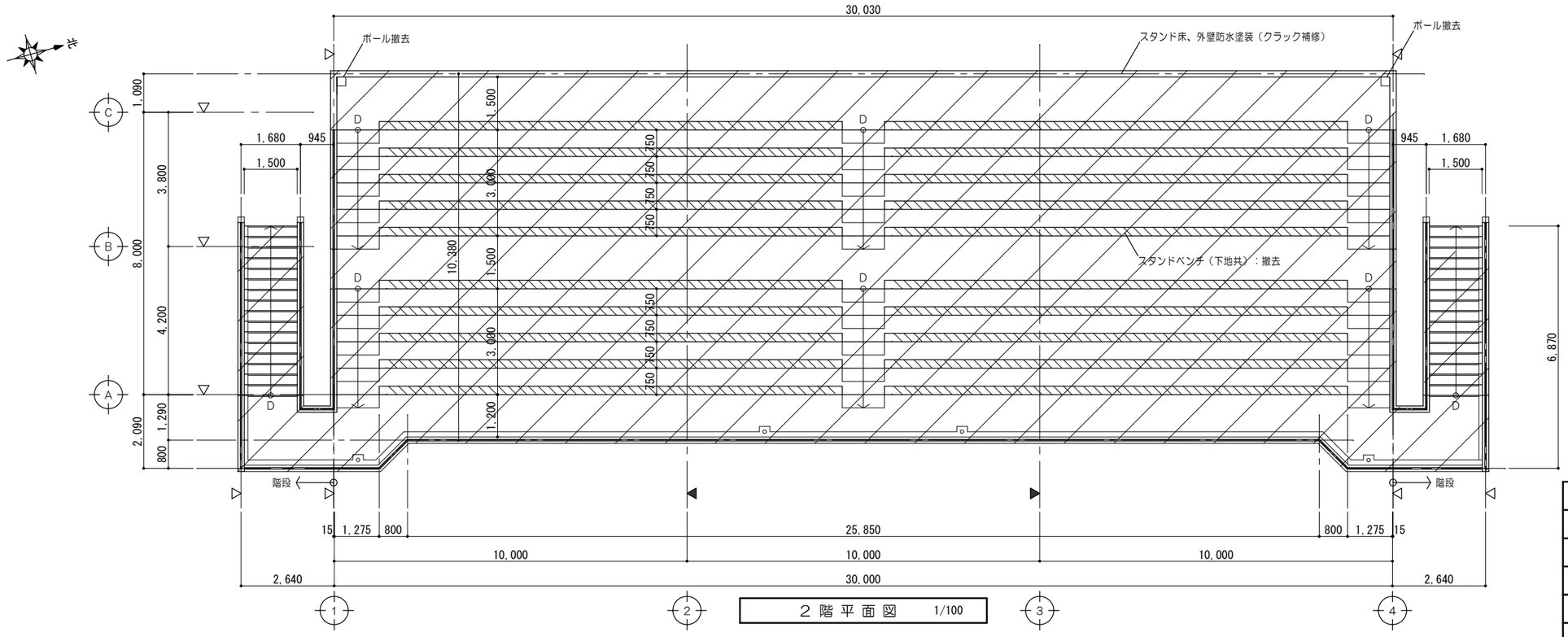

2 階 平 面 図　1/100

凡 例	
±0	一般ＦＬからの床仕上高さを示す（特記なき限りはＦＬ±０とする）
	既設躯体を示す
	改修範囲を示す
△	壁芯を示す
▲	柱芯を示す

改修後

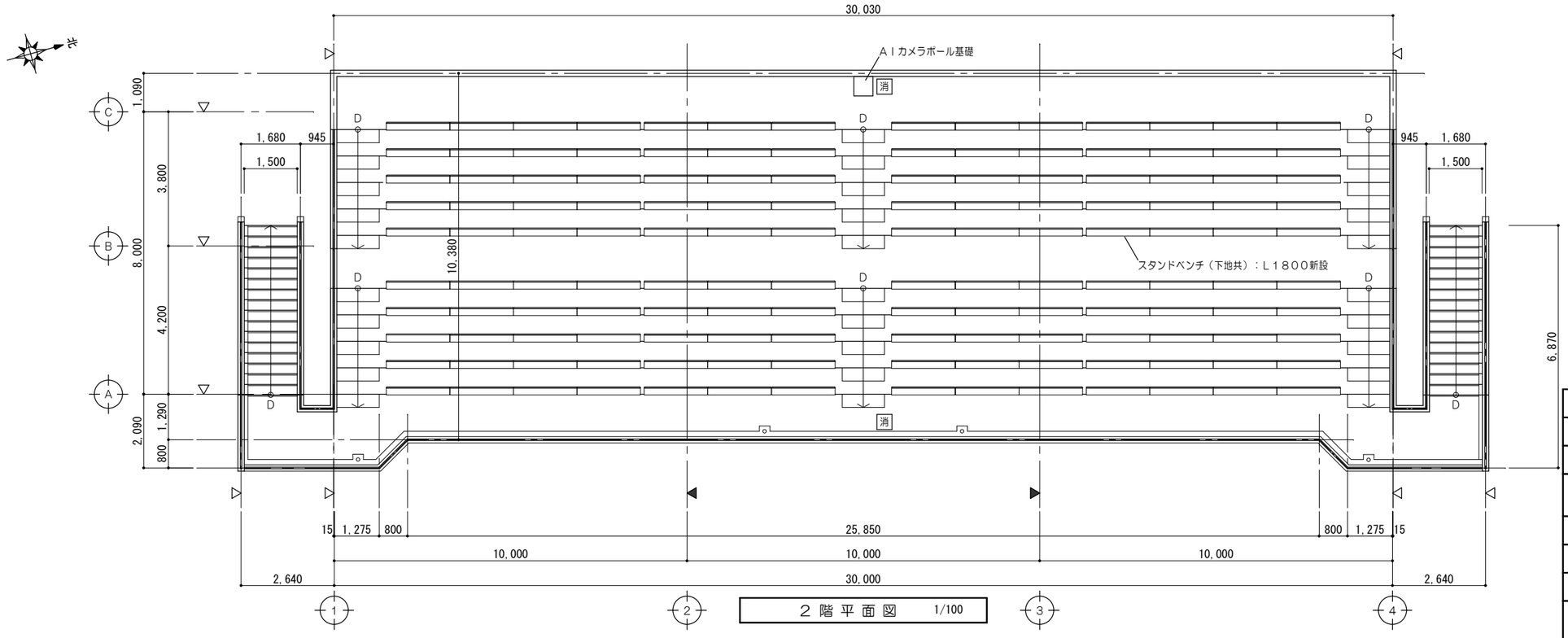

2 階 平 面 図　1/100

凡 例	
±0	一般ＦＬからの床仕上高さを示す（特記なき限りはＦＬ±０とする）
	既設躯体を示す
消	消火器（ＡＢＣ粉末１０型）屋外型（付加設置） ※消防用設備等については、 消防法施行令及び同規則の通り設置する。
★	室内空気汚染物質測定箇所を示す
△	壁芯を示す
▲	柱芯を示す

※建物内において火気使用なし。
建物内で危険物・指定可燃物の貯蔵及び取扱いなし。
燃料の保管はなし。

特記事項	一級建築士事務所 三重県知事登録 第1-699号 株式会社 前野建築設計 管理建築士 一級建築士 第320204号 前野 将輝	代表設計者 一級建築士 第320204号 前野 将輝	設計担当 一級建築士 第307846号 三橋 五百子	設計担当 一級建築士 第378328号 加藤 早妃	設計担当 一級建築士 第360917号 前田 祐作	設計担当	法適合確認	作図 加藤 前田 検図 三橋 前野	工事名称 海浜公園内陸上競技場改修工事 図面名称 【⑦スタンド棟】 改修前 改修後 ２階平面図 縮尺 A2:1/100 A3:1/141	設計日 図面番号 A088（原図:A2）

改修前	改修後

外壁改修工事仕様

部位	記号		仕上
2階スタンド床 階段踏面	①	改修前	モルタル金コテ仕上　既設のまま
		改修後	超速硬化ウレタン塗膜防水 水洗い（高圧ポンプ１０～１５ＭＰａ）
軒　裏	②	改修前	スパンドレル（カラー鋼板）ァ０．５　撤去
		改修後	スパンドレルァ０．５張
玄関庇	③	改修前	モルタル金コテ押エ　吹付タイル　既設のまま
		改修後	複層塗材Ｅ 下地調整塗材（Ｃ－１）　水洗い（高圧ポンプ１０～１５ＭＰａ）
外　壁 階段腰壁	④	改修前	モルタル刷毛引キ　アクリル系リシン吹付 既設のまま
		改修後	複層塗材Ｅ 下地調整塗材（Ｃ－１）　水洗い（高圧ポンプ１０～１５ＭＰａ）
外部腰壁	⑤	改修前	モルタル金コテ押エ　塩化ビニル樹脂エナメル塗 既設のまま
		改修後	ウレタン外壁化粧防水　下地調整塗材（エポキシ系ポリマーセメント塗布） 水洗い（高圧ポンプ１０～１５ＭＰａ）
根回り	⑥	改修前	モルタル金コテ仕上　既設のまま
		改修後	複層塗材Ｅ 下地調整塗材（Ｃ－１）　水洗い（高圧ポンプ１０～１５ＭＰａ）
タテ樋	⑦	改修前	白ガス管φ７５、φ１００　塩化ゴム系塗装　既設塗替
		改修後	下地調整ＲＢ種　ＤＰ塗
サイン	⑧	改修前	――――
		改修後	新設シャッターにカッティングシート張 （詳細は、サイン詳細図参照）
			・サッシ廻り（水切共）シーリング、打継目地、誘発目地シーリングは撤去・新設とする。

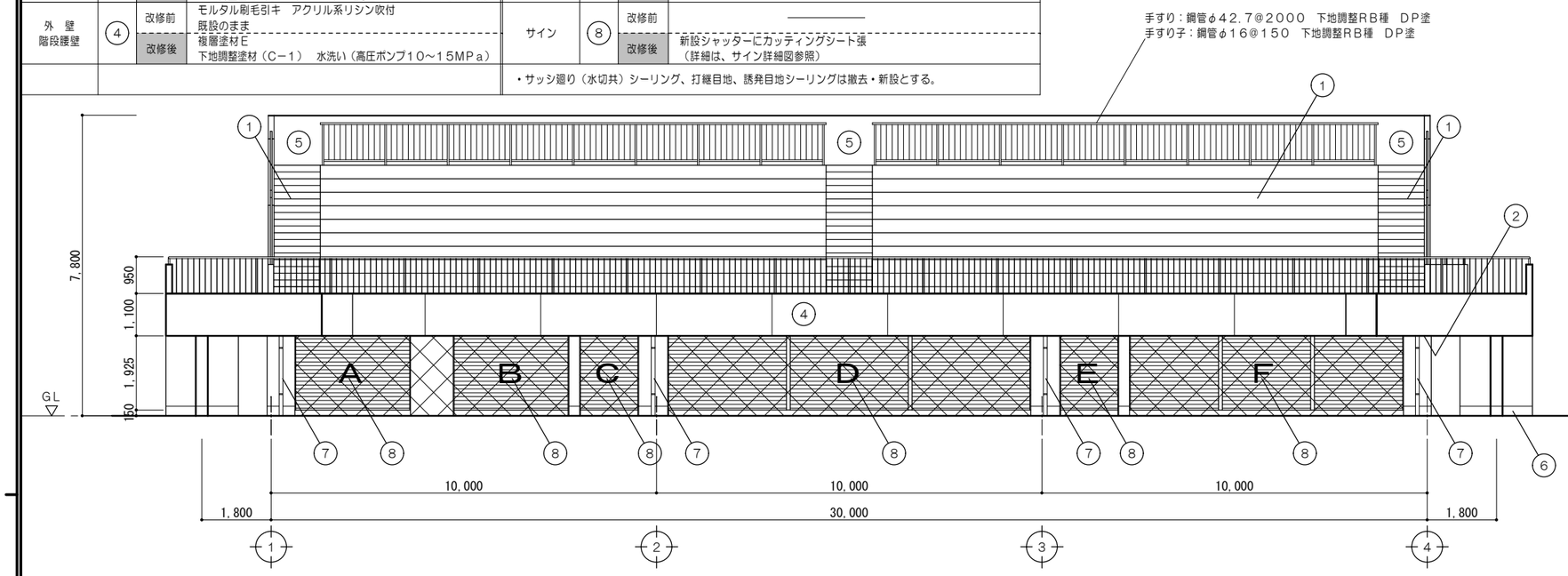

東面立面図　1/100

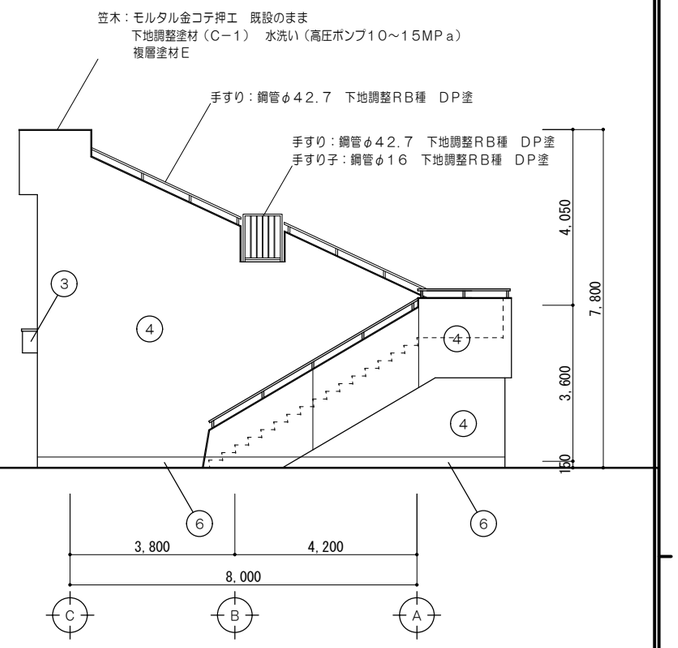

南面立面図　1/100

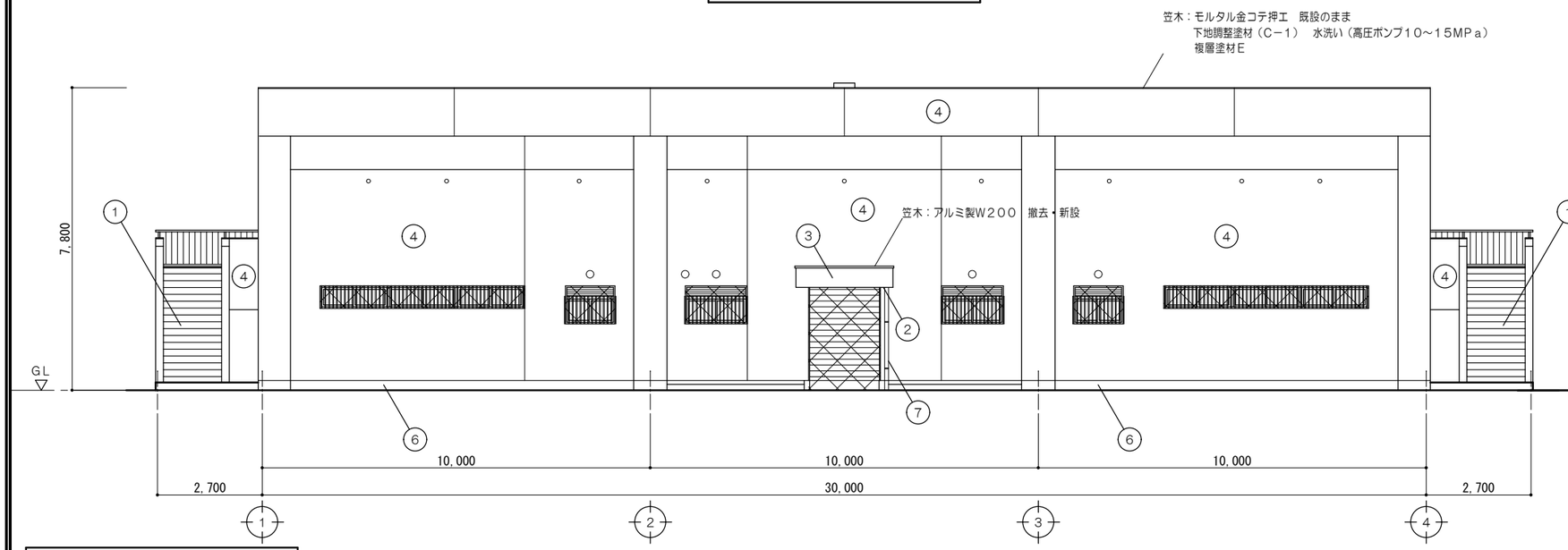

西面立面図　1/100

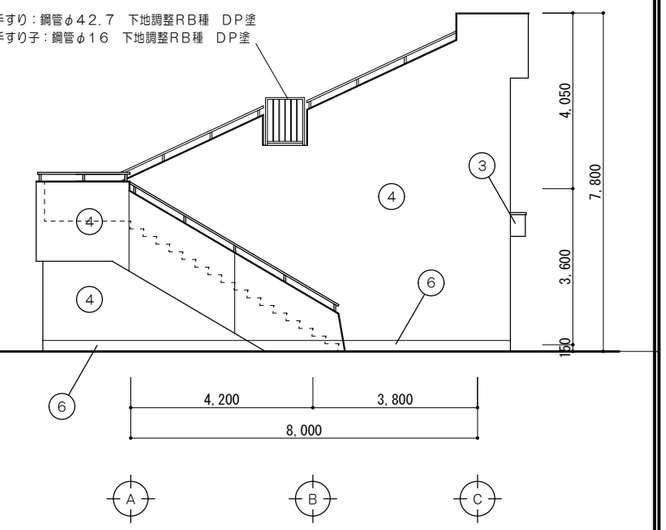

北面立面図　1/100

凡　例	
╳	撤去・新設範囲を示す ※改修内容は別図参照

特記事項	一級建築士事務所 三重県知事登録 第1-699号 株式会社 前野建築設計 管理建築士　一級建築士　第320204号　前野 将輝	代表設計者 一級建築士 第320204号 前野 将輝	設計担当 一級建築士 第307846号 三橋 五百子	設計担当 一級建築士 第378328号 加藤 早妃	設計担当 一級建築士 第360917号 前田 祐作	設計担当	法適合確認	作図 加藤 櫻井 検図 三橋 前田	工事名称 海浜公園内陸上競技場改修工事	設計日
									図面名称 【⑦スタンド棟】改修前　改修後　立面図	縮尺 A2:1/100 A3:1/141	図面番号 A089 (原図:A2)

改修前

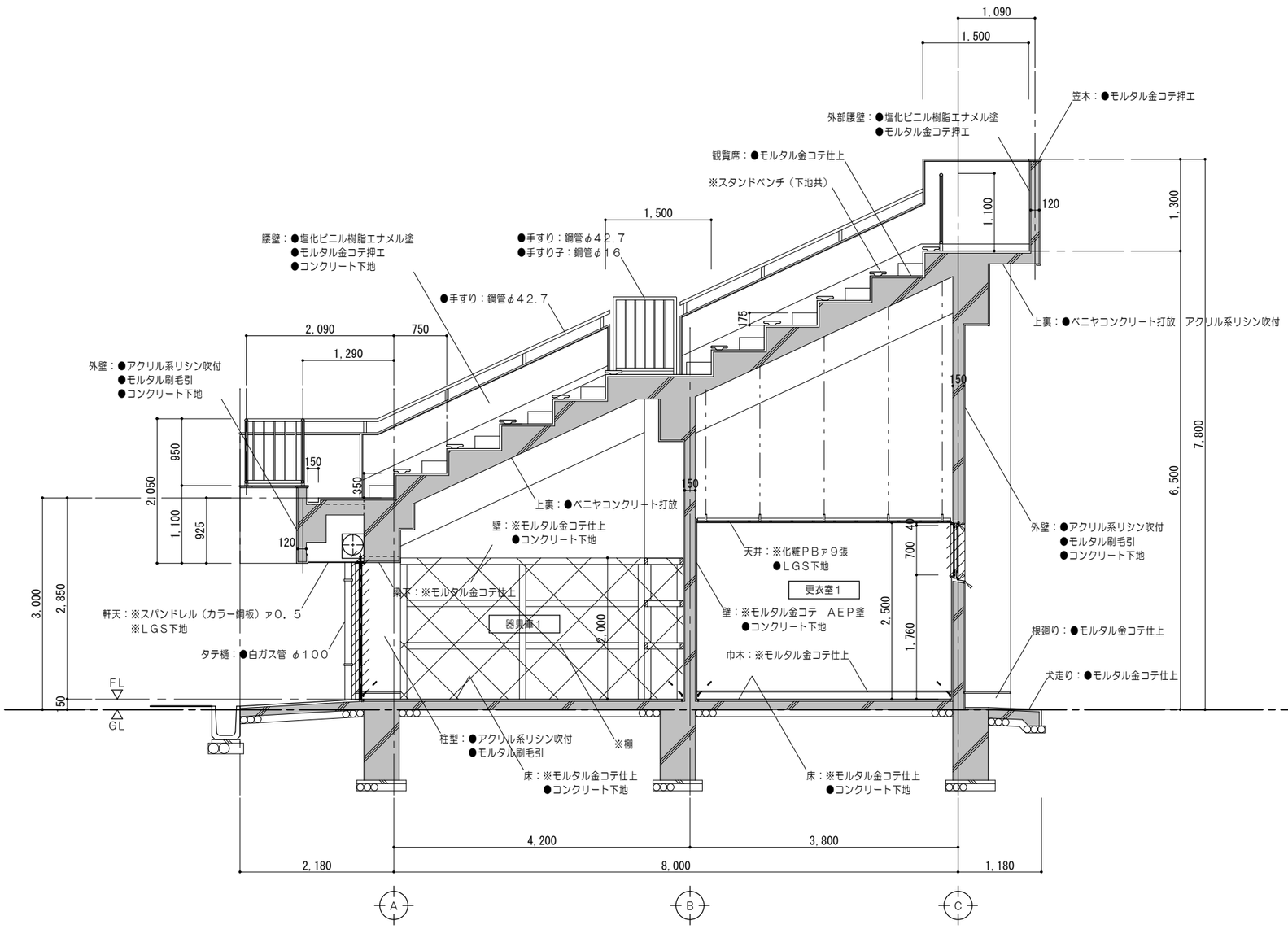

矩 計 図　1/50

凡例　（工事内容）	
	既設のままを示す
	既設躯体を示す
	建具撤去を示す
	モルタルカッター切を示す
※	解体撤去を示す
●	既設のままを示す

特記事項	一級建築士事務所 三重県知事登録 第1-699号 株式会社 前野建築設計 管理建築士 一級建築士 第320204号 前野 将輝	代表設計者 一級建築士 第320204号 前野 将輝	設計担当 一級建築士 第307846号 三橋 五百子	設計担当 一級建築士 第378328号 加藤 早妃	設計担当 一級建築士 第360917号 前田 祐作	設計担当	法適合確認	作図 加藤 樺山 検図 三橋 前田	工事名称 海浜公園内陸上競技場改修工事	設計日
									図面名称 【⑦スタンド棟】改修前 矩計図	縮尺 A2:1/50 A3:1/71	図面番号 A090 (原図:A2)

改修後

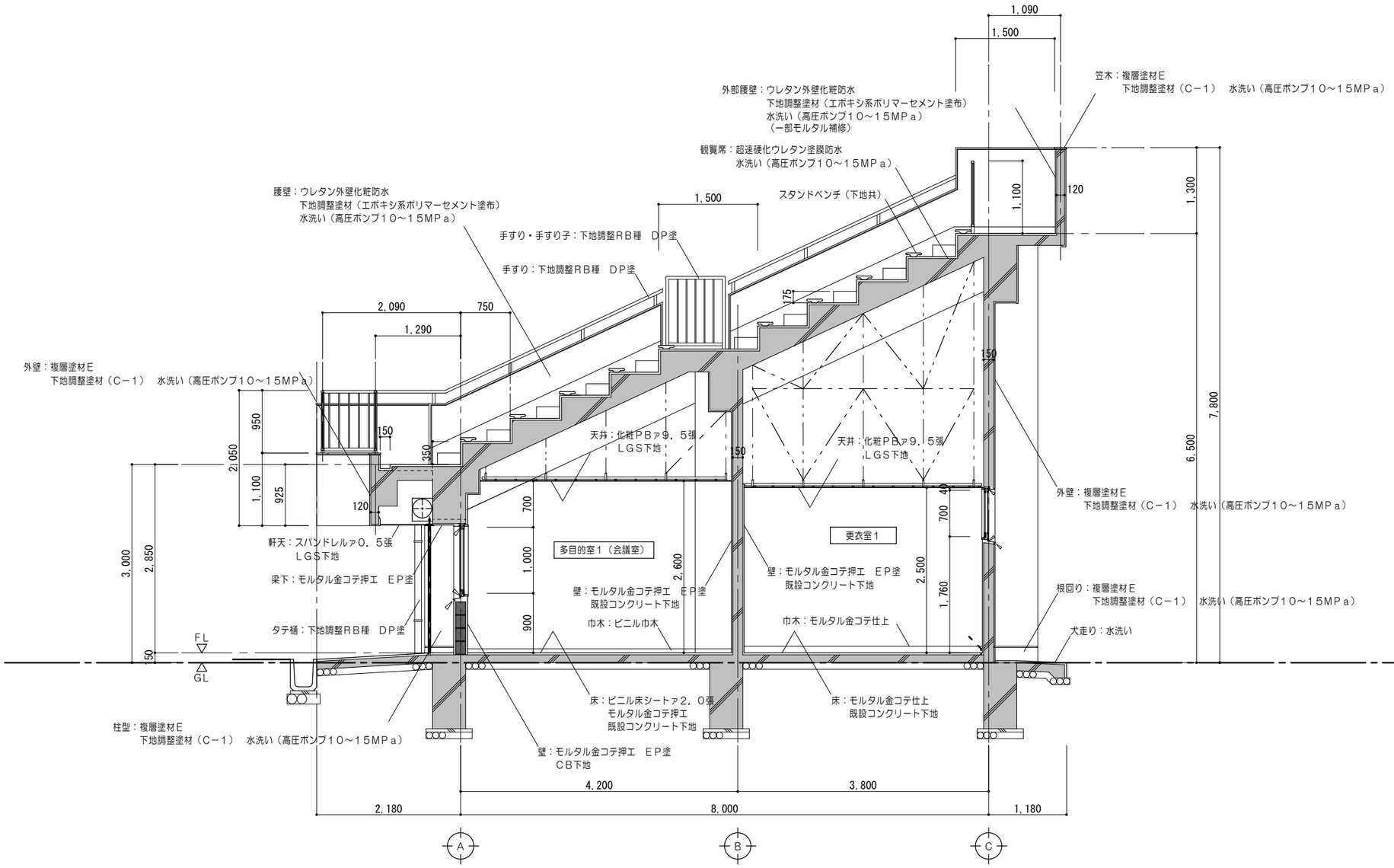

矩 計 図　1/50

凡例　（工事内容）	
	既設のままを示す
	既設躯体を示す

特記事項	一級建築士事務所 三重県知事登録 第1-699号 株式会社 前野建築設計 管理建築士　一級建築士　第320204号　前野 将輝	代表設計者 一級建築士 第320204号 前野 将輝	設計担当 一級建築士 第307846号 三橋 五百子	設計担当 一級建築士 第378328号 加藤 早妃	設計担当 一級建築士 第360917号 前田 祐作	設計担当	法適合確認	作図 加藤 柳川 検図 三橋 前野	工事名称 海浜公園内陸上競技場改修工事 図面名称 【⑦スタンド棟】改修後　矩計図 縮尺 A2:1/50 A3:1/71	設計日 図面番号 A091 (原図:A2)

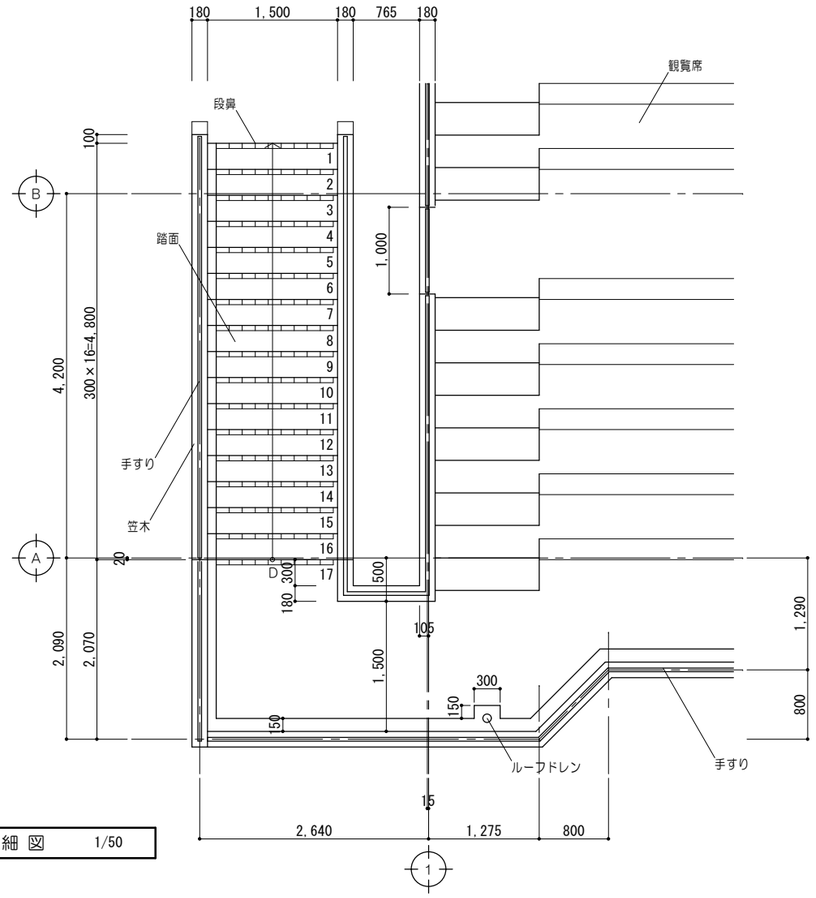

平面詳細図　1/50

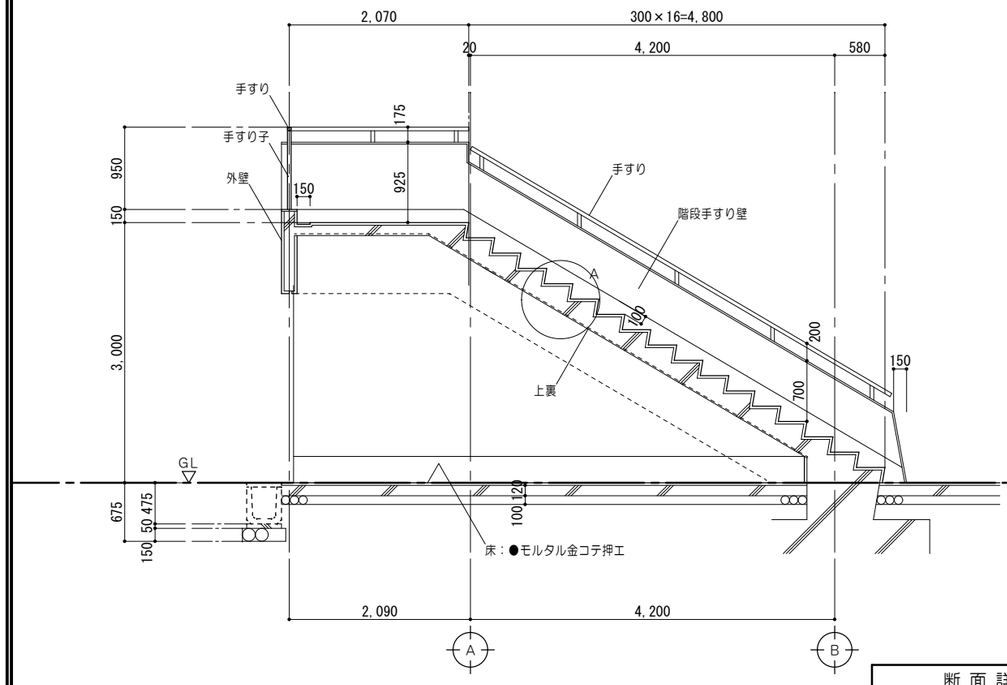

断面詳細図　1/50

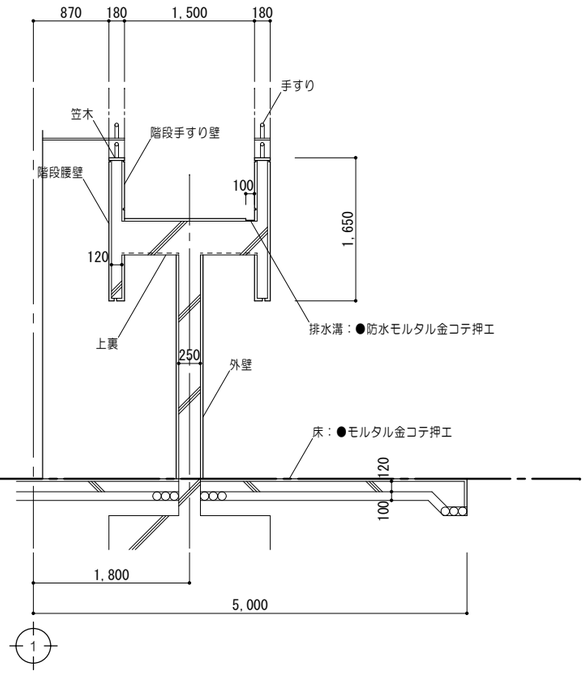

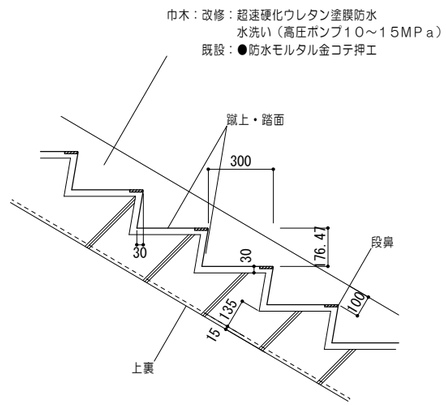

A 詳細図　1/20

階段改修工事仕様

部位		仕上	部位		仕上
蹴上・踏面	改修前	防水モルタル金コテ仕上　既設のまま	ルーフドレン	改修前	鋳鉄製φ100用　コルタール焼付塗装　撤去
	改修後	超速硬化ウレタン塗膜防水 水洗い（高圧ポンプ10～15MPa）		改修後	改修用二重ドレン：φ100（タテ型）
段　鼻	改修前	磁器質タイル張（ノンスリップ）　撤去	外　壁 階段腰壁	改修前	モルタル刷毛引キ　アクリル系リシン吹付 既設のまま
	改修後	磁器質タイル張（ノンスリップ）		改修後	複層塗材E 下地調整塗材（C－1）　水洗い（高圧ポンプ10～15MPa）
手すり	改修前	手すり　：鋼管φ42.7　塩化ゴム系塗装　既設塗替 手すり子：鋼管φ16　塩化ゴム系塗装　既設塗替	観覧席	改修前	モルタル金コテ仕上　既設のまま
	改修後	手すり　：下地調整RB種　DP塗 手すり子：下地調整RB種　DP塗		改修後	超速硬化ウレタン塗膜防水 水洗い（高圧ポンプ10～15MPa）
笠　木	改修前	防水モルタル金コテ押エ 既設のまま	階段手すり壁 （内部）	改修前	モルタル金コテ押エ　塩化ビニル樹脂エナメル塗　既設のまま
	改修後	複層塗材E 下地調整塗材（C－1）　水洗い（高圧ポンプ10～15MPa）		改修後	複層塗材E 下地調整塗材（C－1）　水洗い（高圧ポンプ10～15MPa）
上　裏	改修前	コンクリート打放補修の上　アクリルリシン吹付 既設のまま	※	解体撤去を示す	
	改修後	外装薄塗材E 下地調整塗材（C－1）（膨レ部モルタル補修）	●	既設のままを示す	

特記事項	一級建築士事務所 三重県知事登録 第1-699号 株式会社 前野建築設計 管理建築士 一級建築士 第320204号 前野 将輝	代表設計者 一級建築士 第320204号 前野 将輝	設計担当 一級建築士 第307846号 三橋 五百子	設計担当 一級建築士 第378328号 加藤 早妃	設計担当 一級建築士 第360917号 前田 祐作	設計担当	法適合確認	作図 加藤 柳川 検図 三橋 前田	工事名称 海浜公園内陸上競技場改修工事 図面名称 【⑦スタンド棟】 外部階段詳細図 縮尺 A2:1/50、20 A3:1/71、28	設計日 図面番号 A092 (原図:A2)