780×520

地下ピット平面図	1/300

特記
- クールヒートトレンチと他のピット間には、止水板（塩ビ製　センターバルブ形コルゲートタイプ　幅230　t6程度）を設ける。
- 雨水貯留槽床の土間コンクリートと梁の接続部に止水板（上記同仕様）を設置する。
- クールヒートトレンチ内底床レベル (10) (450) は水勾配を示す（スラブ増打ち）
- 躯体打継部の止水板については㊙-2号図、および位置等詳細は意-120号図による。
- ピット内型枠はC種を用いることとする。

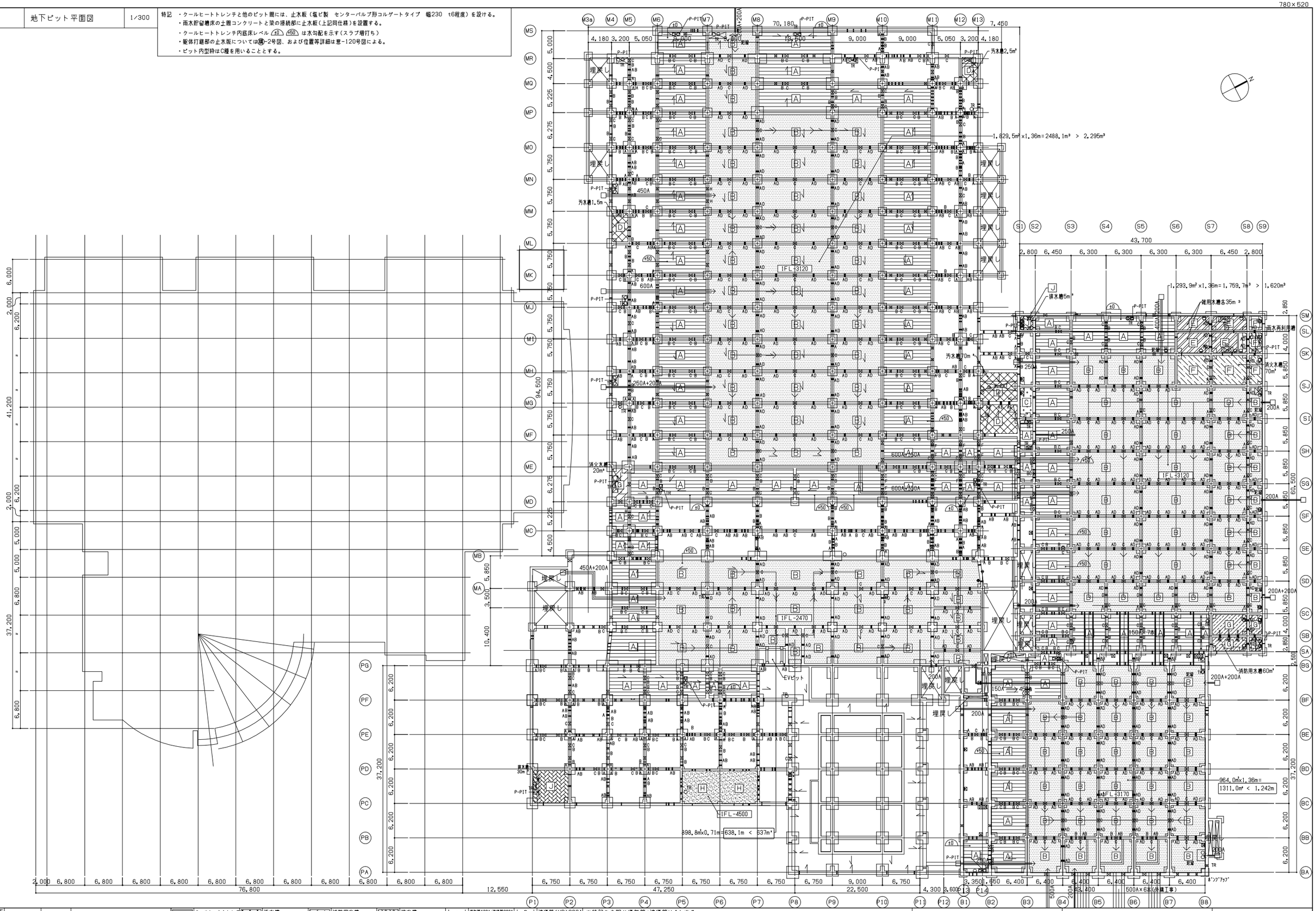

看工			
竣工			
監理			
施工			

A	クールヒートトレンチ 1FL-2200 RC-B	D	汚水槽 P防水(G)	G	消防用水槽 P防水(E)	J	排水槽 P防水(F)
B	雨水貯留槽 P防水(E)	E	雑用水槽 P防水(F)	H	空調機械室ピット 1FL-4500 RC-B	○	上部マンホール 600A
C	再利用水槽 P防水(E)	F	消火水槽 P防水(E)	I	プール配管ピット	TR	タラップ
							雨水貯留の流れ方向

A	通気管100A+連通管200A 管底(±0) (VP)	D	連通管(VP)300A
B	通気管100A+連通管300A 管底(±0) (VP) (半割)	E	0A㎡開口(ｶﾞﾗｽ)を見込む W3000×H1000
C	人通孔(VP)600A +連通管150A(半割)	P-PIT	ポンプピット 2600×1150 H600

＊特記なき限り通気管+連通管はAとする
＊屋外から建物に接続する配管の径および長さは意-152による。

日建設計

津市産業・
スポーツセンター建築工事

地下ピット平面図

意 （通し番号 ）
－ 038

NO. N－110097－

N110079121001 TSUA-PIT

780×520

立面図(1)	1/300

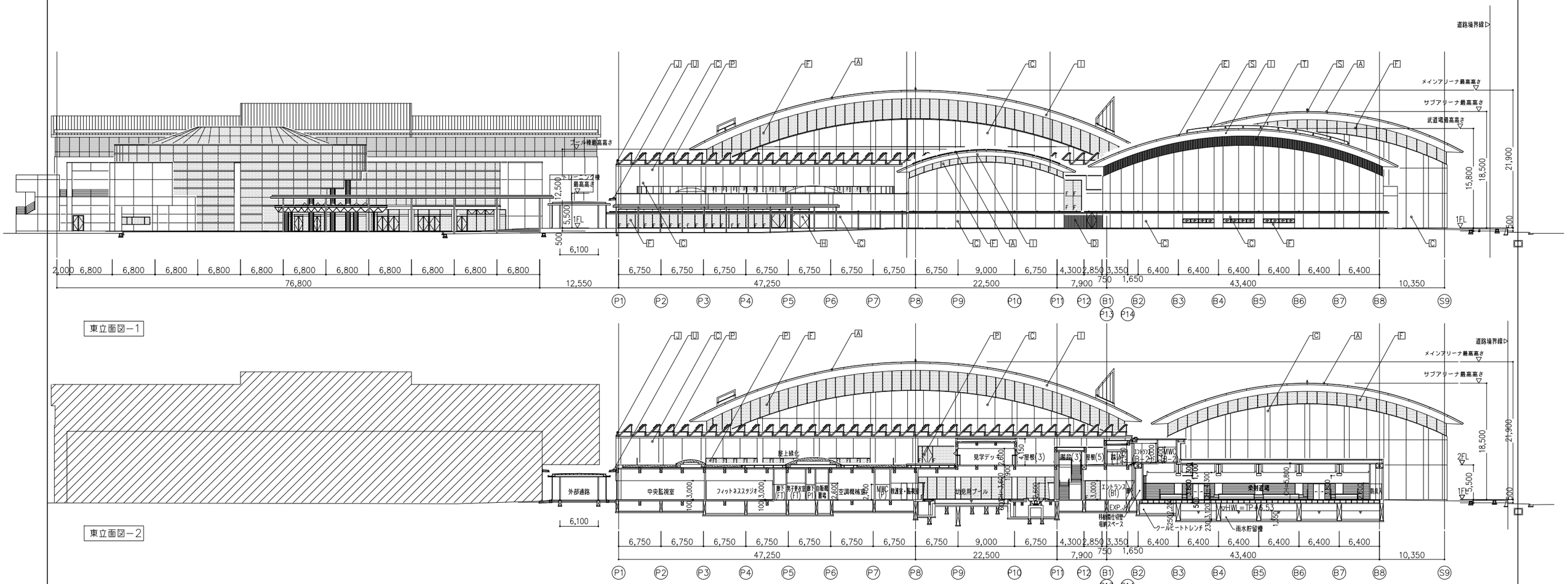

東立面図－1

東立面図－2

東立面図－3

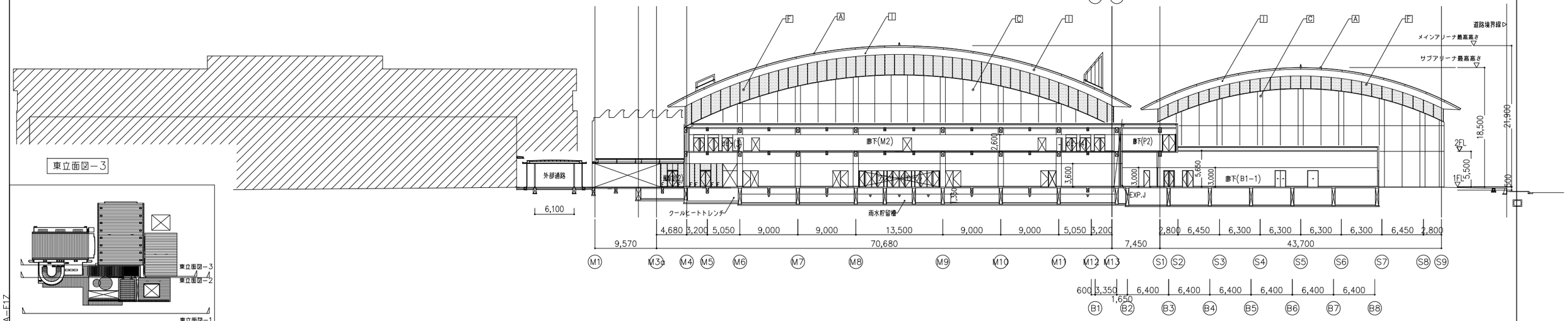

KEY PLAN

N110070121001TSUA−F17

着工	. .	. .	
竣工	. .	. .	
監理		. .	
		. .	
施工		. .	
		. .	

凡例

A	フッ素ガルバリウム鋼板(屋根)	C	テント膜(屋根)	M	アルミガラリ	S	メンテナンスアングル
B	アルミスパンドレル(B)	H	鋼製建具	N	ALCパネル	T	RC−A（縦リブ形状）
C	RC−A	I	鋼板スパンドレル(A)	O	ステンレスサッシュ	U	アルミ庇（既製品）
D	アルミ製ルーバー	J	PC(屋根)	P	スチールサッシュ		
E	フッ素ガルバリウム鋼板	K	鋼製シャッター	Q	ECP		
F	アルミサッシュ(二次電解着色)	L	金属屋根(A)	R	スチールパネル t1.6		

日建設計

津市産業。
スポーツセンター建築工事

立面図(1)

意 （通し番号 ）
− 039

NO. N − 110097 −

780×520

立面図(2)	1/300

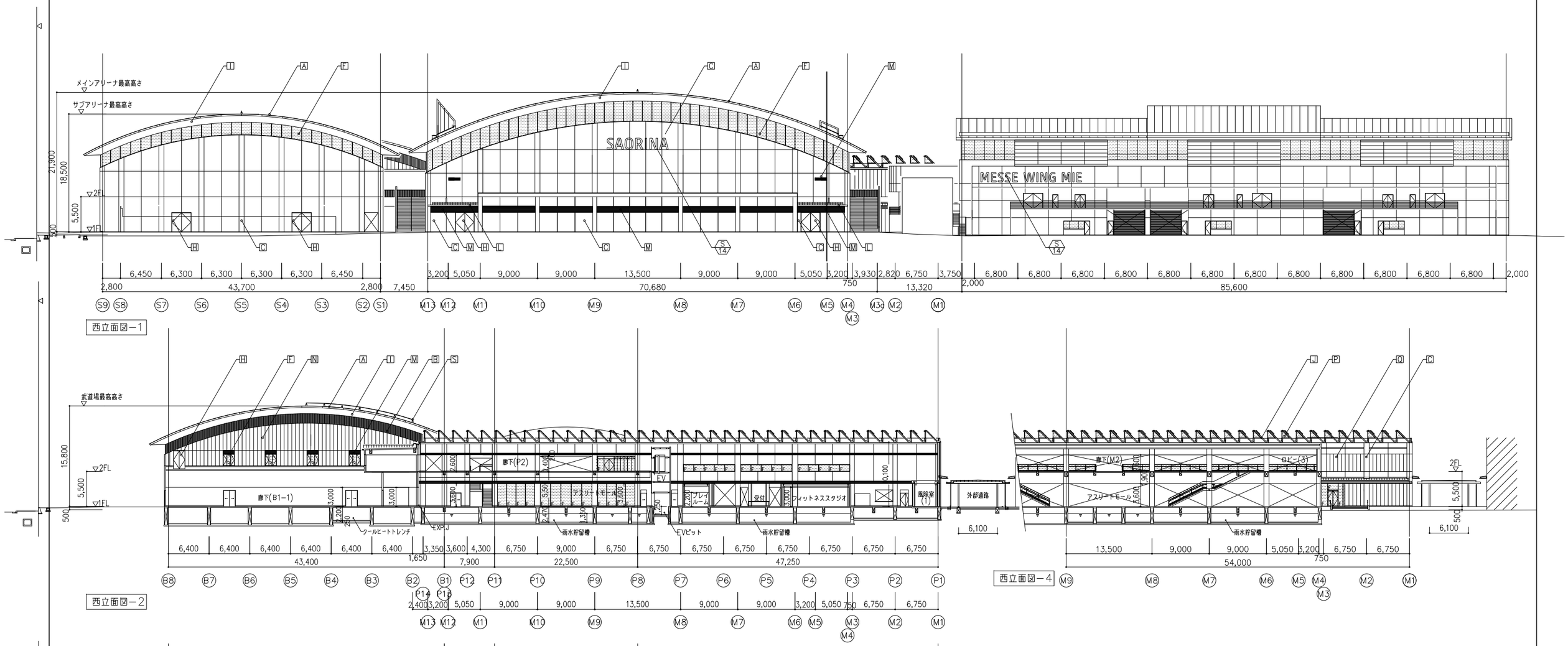

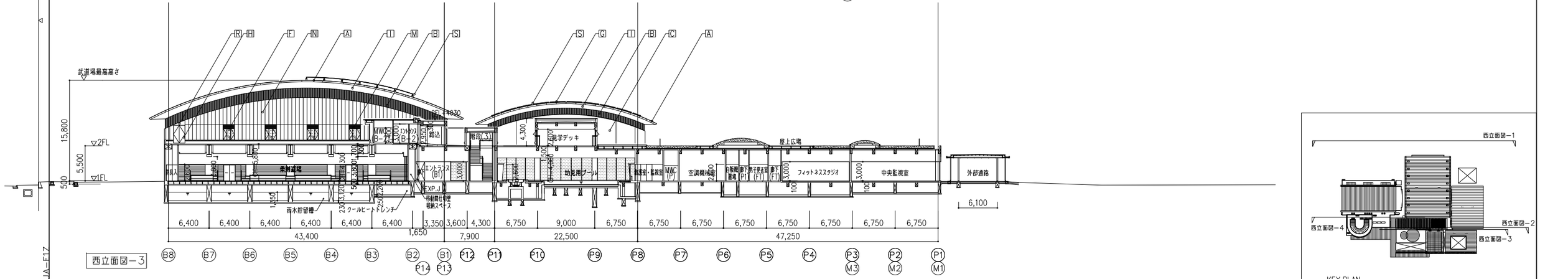

着工			
竣工			
監理			
施工			

凡例

A	フッ素ガルバリウム鋼板(屋根)	C	テント膜(屋根)	M	アルミガラリ	S	メンテナンスアングル
B	アルミスパンドレル(B)	H	鋼製建具	N	ALCパネル	T	RC－A（縦リブ形状）
C	RC－A	I	アルミスパンドレル(A)	O	ステンレスサッシュ	U	アルミ庇（既製品）
D	アルミ製ルーバー	J	PC(屋根)	P	スチールサッシュ		
E	フッ素ガルバリウム鋼板	K	鋼製シャッター	Q	ECP		
F	アルミサッシュ(二次電解着色)	L	金属屋根(A)	R	スチールパネル t1.6		

日建設計

津市産業。
スポーツセンター建築工事

立面図(2)

意 （通し番号 ）
－ 040

NO. N－110097－

N110079210011TSUA－F17

780×520

立面図(3)	1/300

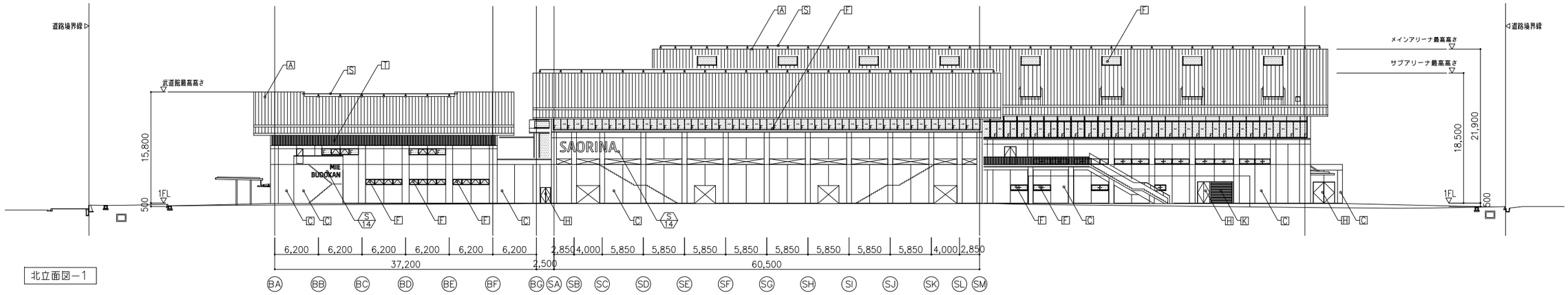

北立面図－1

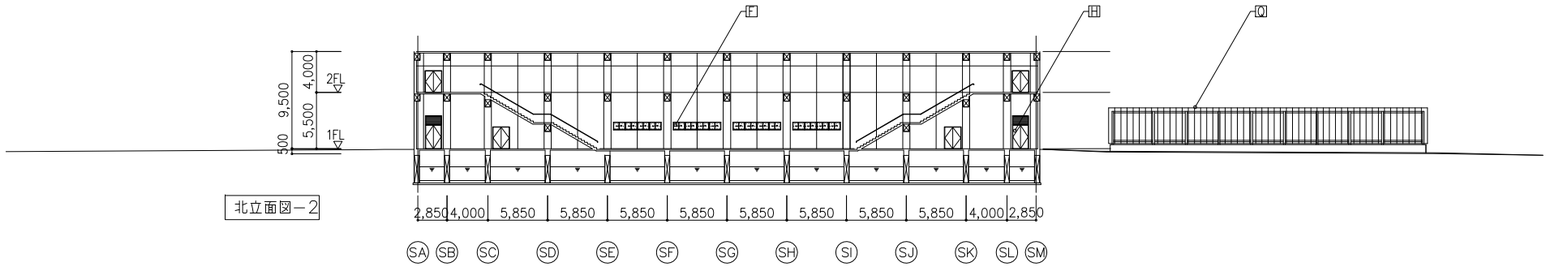

北立面図－2

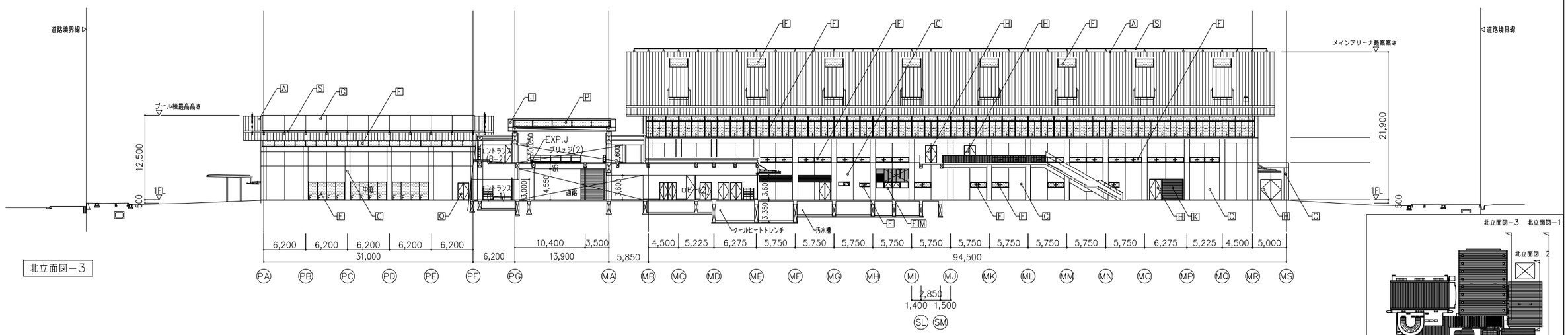

北立面図－3

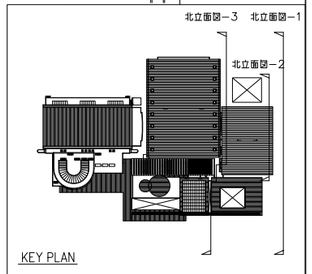

着工			凡例	A	フッ素ガルバリウム鋼板(屋根)	G	テント膜(屋根)	M	アルミガラリ	S	メンテナンスアングル
竣工				B	アルミスパンドレル(B)	H	鋼製建具	N	ALCパネル	T	RC-A(縦リブ形状)
監理				C	RC-A	I	アルミスパンドレル(A)	O	ステンレスサッシュ	U	アルミ庇(既製品)
				D	アルミ製ルーバー	J	PC(屋根)	P	スチールサッシュ		
施工				E	フッ素ガルバリウム鋼板	K	鋼製シャッター	Q	ECP		
				F	アルミサッシュ(二次電解着色)	L	金属屋根(A)	R	スチールパネル t1.6		

日建設計

津市産業。
スポーツセンター建築工事

立面図(3)

意 (通し番号 - 041)

NO. N－110097－

N110097-21001TSUA-F17

780×520

立面図(4)	1/300

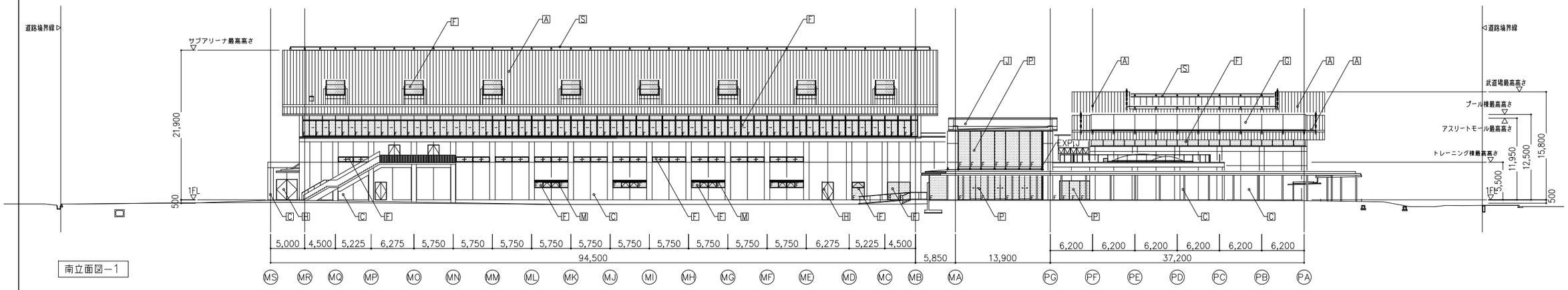

南立面図－1

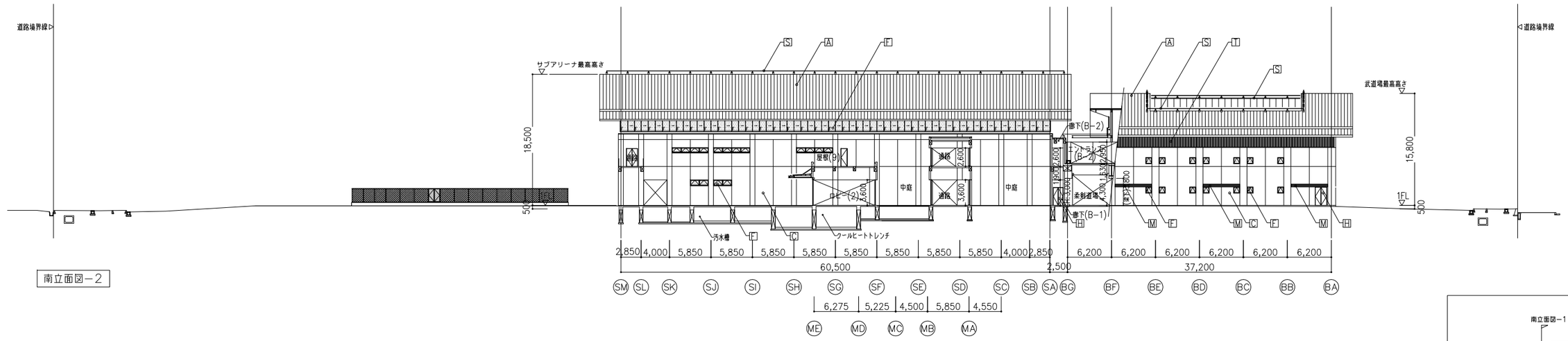

南立面図－2

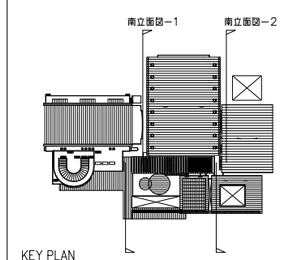

着工			
竣工			
監理			
施工			

凡例

A	フッ素ガルバリウム鋼板(屋根)	G	テント膜(屋根)	M	アルミガラリ	S	メンテナンスアングル
B	アルミスパンドレル(B)	H	鋼製建具	N	ALCパネル	T	RC－A(縦リブ形状)
C	RC－A	I	アルミスパンドレル(A)	O	ステンレスサッシュ	U	アルミ庇(既製品)
D	アルミ製ルーバー	J	PC(屋根)	P	スチールサッシュ		
E	フッ素ガルバリウム鋼板	K	鋼製シャッター	Q	ECP		
F	アルミサッシュ(二次電解着色)	L	金属屋根(A)	R	スチールパネル t1.6		

日建設計

津市産業・
スポーツセンター建築工事

立面図(4)

意 (通し番号)
－ 042

NO. N－110097－

N110097-21001TSUA-F17

断面図(1)	1/300

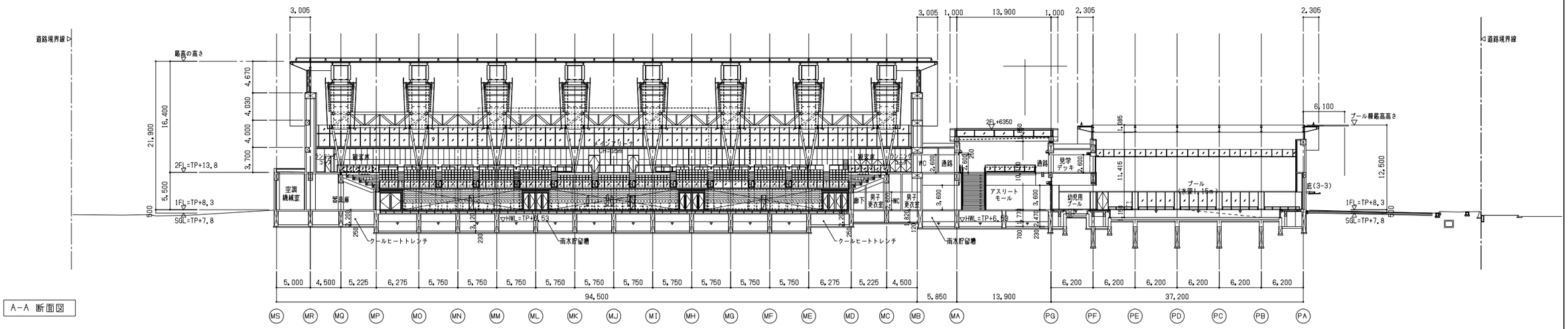

A-A 断面図

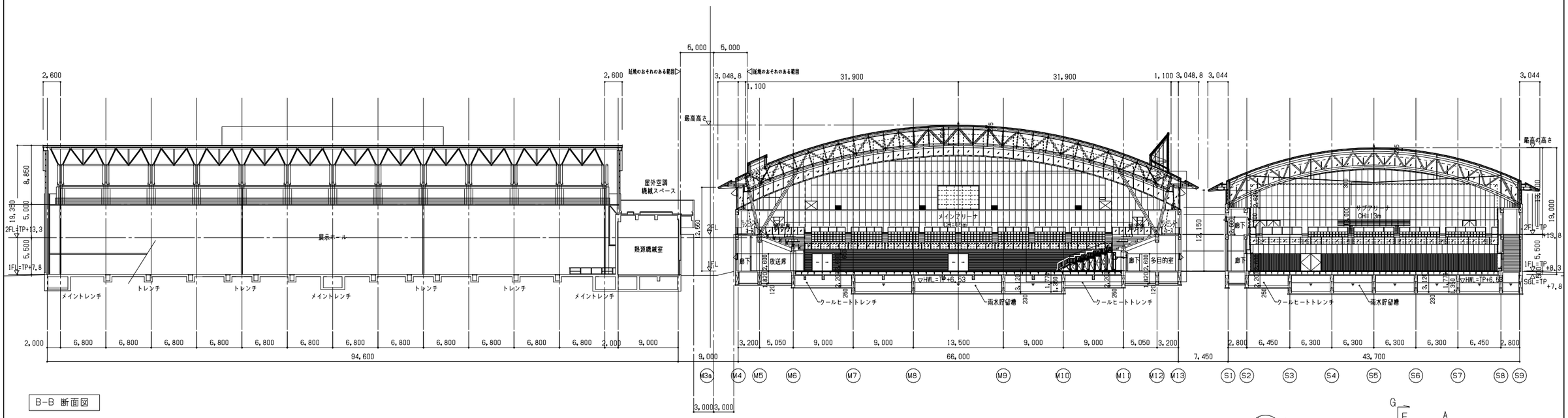

B-B 断面図

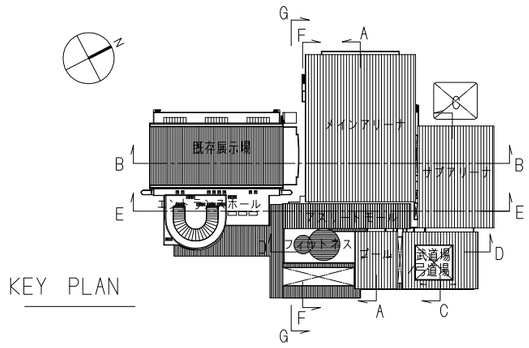

KEY PLAN

着工	・・・	・・・	
竣工	・・・	・・・	
監理		・・・	
施工		・・・	

日建設計	津市産業・ スポーツセンター建築工事	意 (通し番号 - 043)
	断面図(1)	NO. N - 110097 -

断面図(2)	1/300

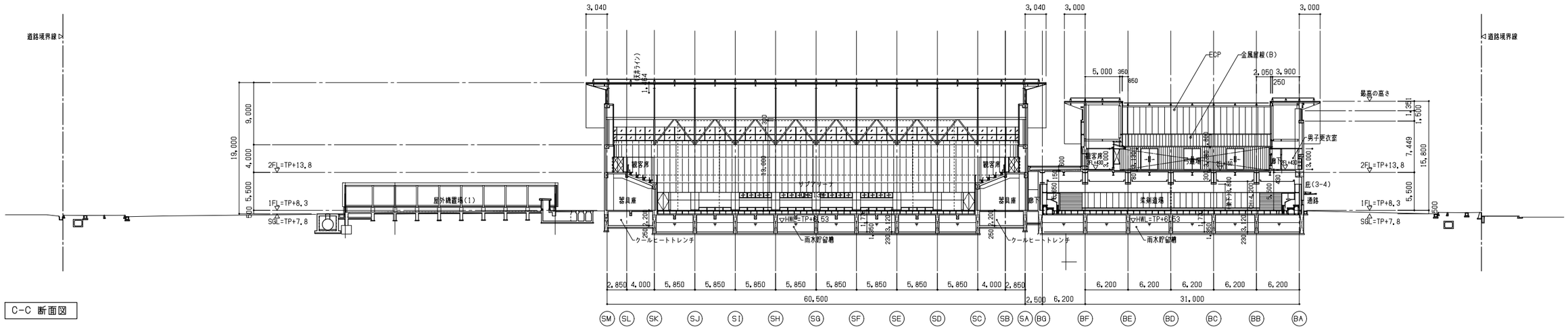

C-C 断面図

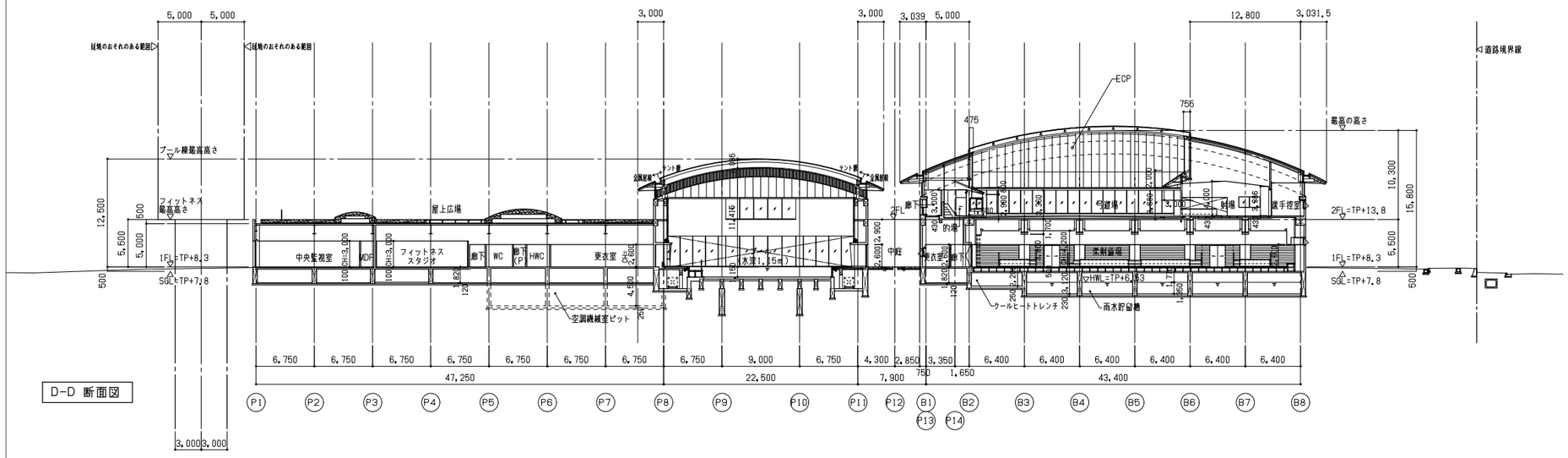

D-D 断面図

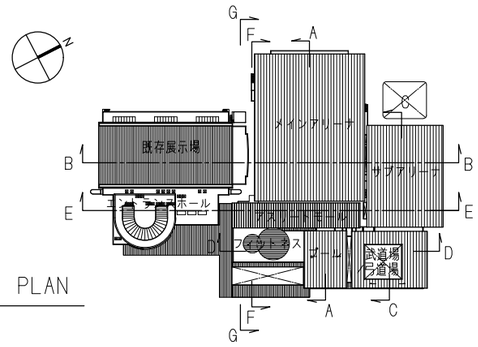

着工	. .	. .	
竣工	. .	. .	
監理		. .	
施工		. .	

日建設計

津市産業・
スポーツセンター建築工事

断面図(2)

意 (通し番号)
- 044

NO. N - 110097 -

断面図(3)	1/300

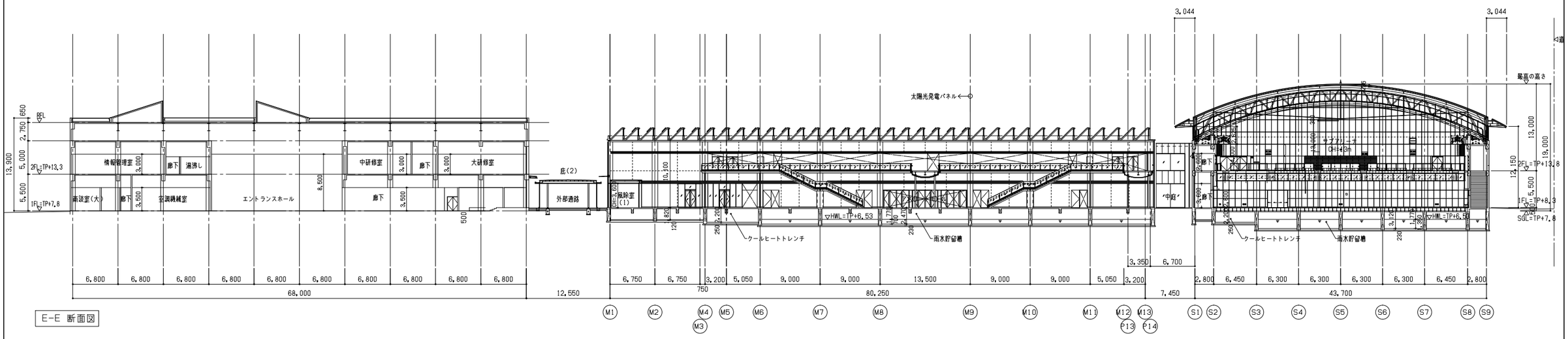

E-E 断面図

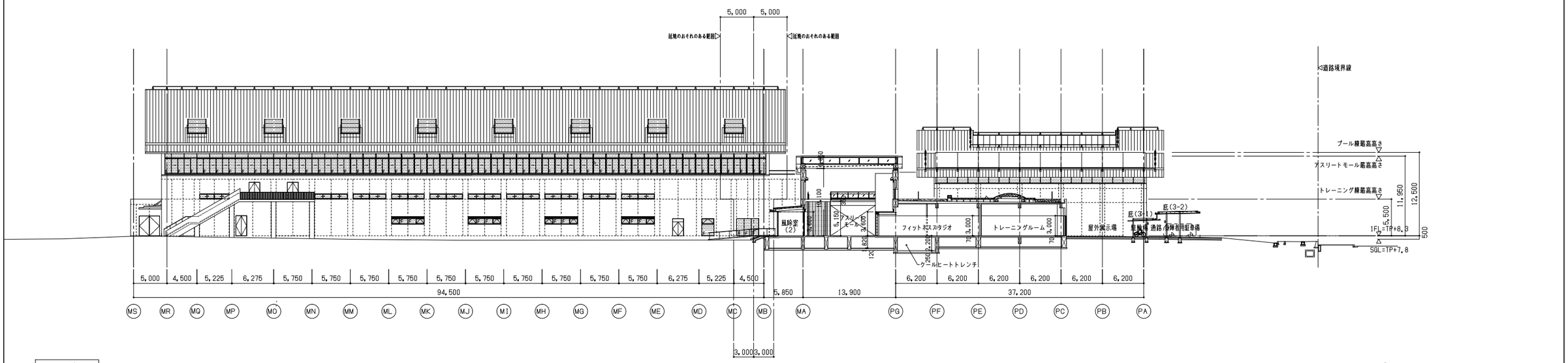

F-F 断面図

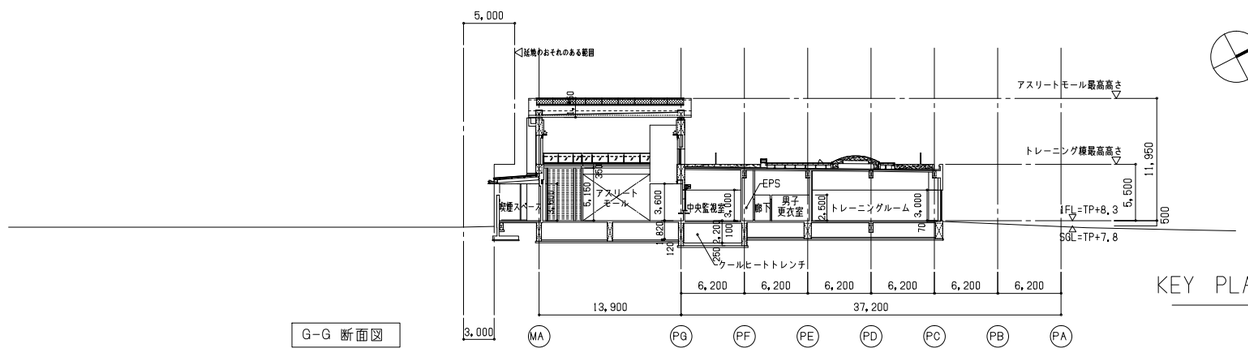

G-G 断面図

KEY PLAN

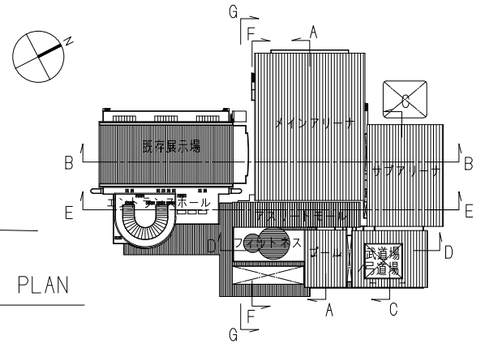

看工	. .	. .	
検工	. .	. .	
監理		. .	
施工		. .	

日建設計

津市産業・
スポーツセンター建築工事

断面図(3)

意 (通し番号)
- 045

NO. N - 110097 -

A－Aピット断面図　1/200

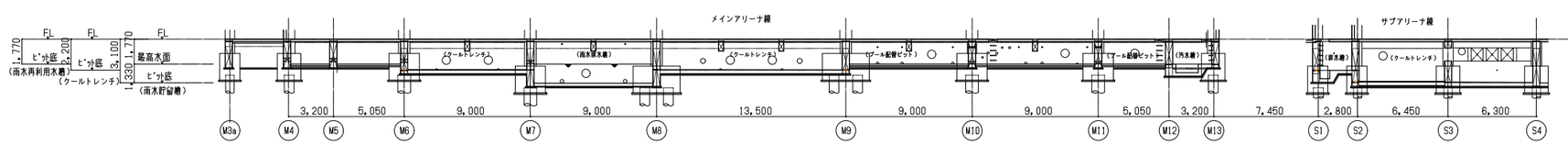

a－aピット断面図　1/200

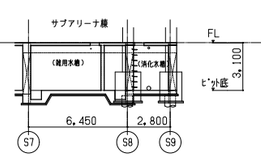

b－bピット断面図　1/200

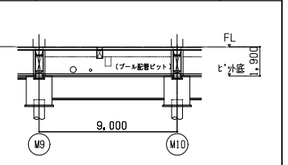

d－dピット断面図　1/200

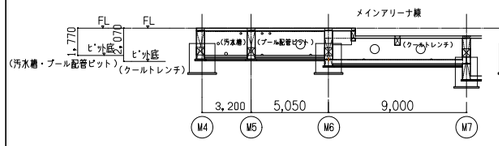

B－Bピット断面図　1/200

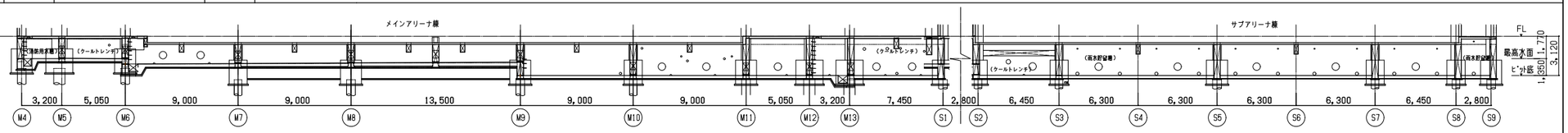

C－Cピット断面図　1/200

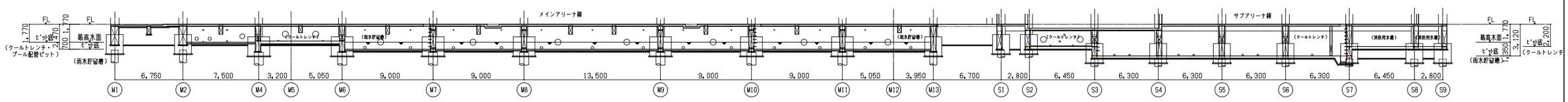

D－Dピット断面図　1/200

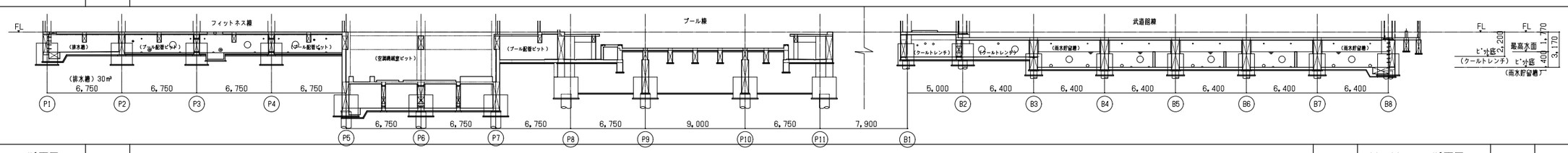

E－Eピット断面図　1/200

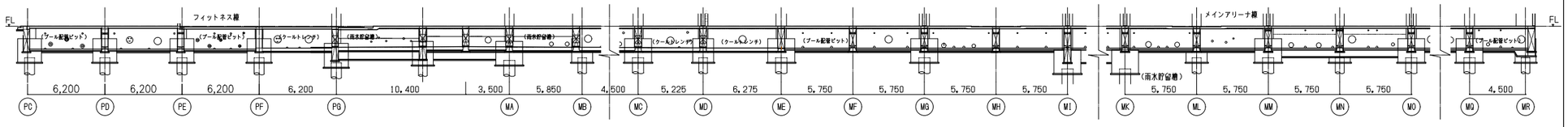

H－Hピット断面図　1/200

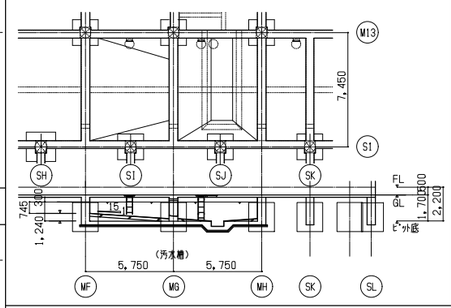

F－Fピット断面図　1/200

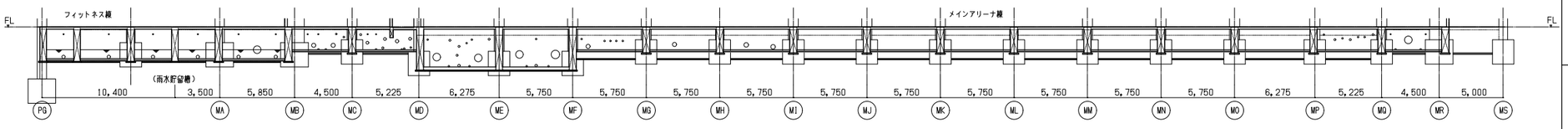

G－Gピット断面図　1/200

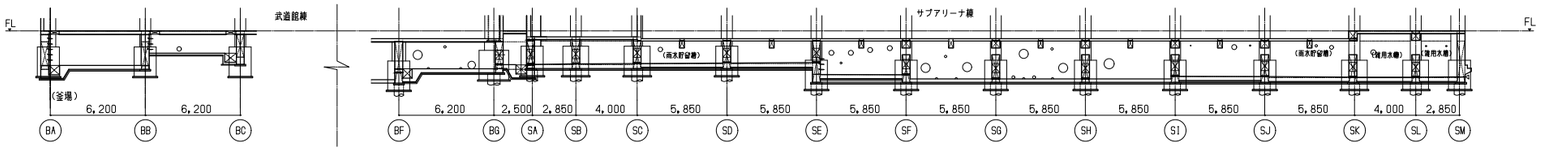

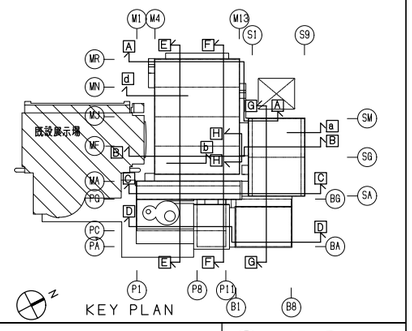

着工	. .	. .
竣工	. .	. .
監理		. .
施工		. .

日建設計

津市産業・
スポーツセンター建築工事

意　（通し番号　）
－ 046

地下ピット断面図

NO. N－110097 －

1階天井伏図（メインアリーナ） 1/200

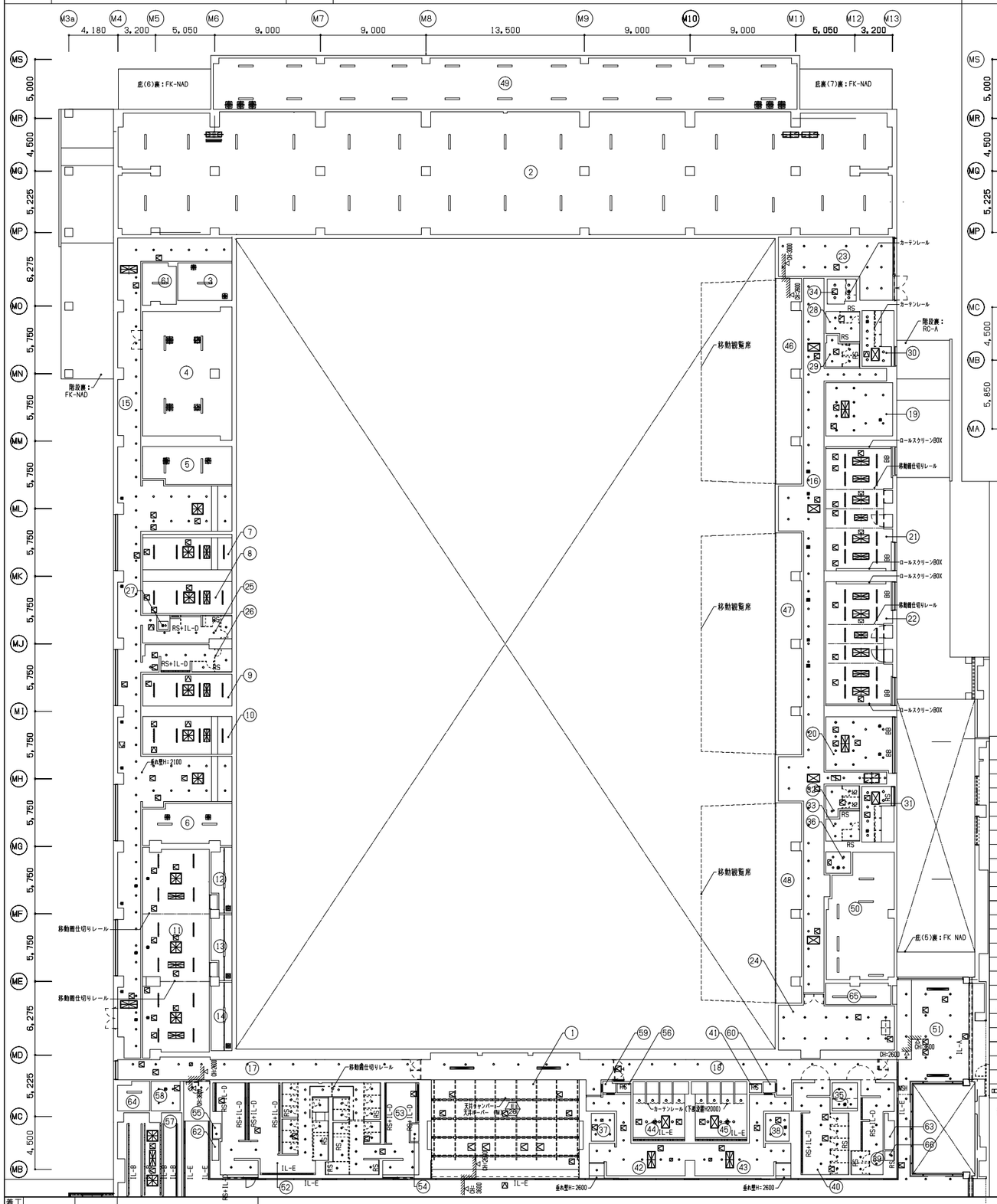

2階天井伏図（メインアリーナ） 1/200

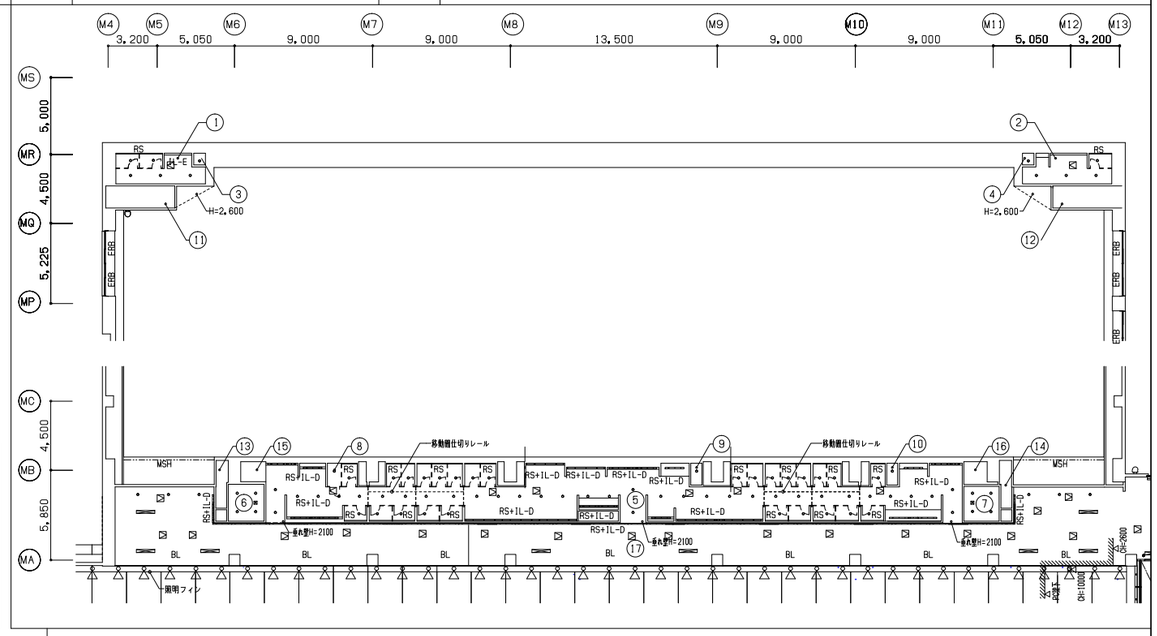

天井伏図凡例

	直付照明機器、吊り下げ照明機器		天井パス(300×150)
	照明用開口250φ	CB	カーテンボックス
	照明用開口100φ	MSH	可動防煙垂れ壁
	照明用開口70φ、50φ		
BL	ブリーズライン用開口(補強共)		
RS	レターンスリット		
IL-A	照明ボックス(A)		
IL-B	照明ボックス(B)		
IL-C	照明ボックス(C)		
IL-D	照明ボックス(D)		
IL-E	照明ボックス(E)		
IL-F	照明ボックス(F)		
	照明用開口(補強共)(900×900)		
a	照明用開口(補強共)(1250×150)		
b	照明用開口(補強共)(1250×220)		
ERB	電動ロールブラインドボックス		
HRB	手動ロールブラインドボックス		
BB	ブラインドボックス		
	空調機器取付用天井開口（補強共）		
	空調機器取付用天井開口（補強共）		
	天井点検口		
	換気扇(150×150,200×200,250×250,350×350)		
	鋼製床材		

備　考

1F部屋名

1	ロビー(1)	32	WWC(M1-3)	63	EPS
2	器具庫(M1)	33	MWC(M1-3)	64	EPS
3	器具庫(M2)	34	HCS(M1)	65	EPS
4	器具庫(M3)	35	HCS(M2)	66	SK
5	器具庫(M4)	36	HCW(M1-1)		
6	器具庫(M5)	37	HCW(M1-2)		
7	放送室	38	HCW(M1-3)		
8	来賓控室	39	MWC(M1-4)		
9	主催者控室	40	WWC(M1-4)		
10	救護室	41	SK		
11	控室	42	男子更衣室(M)		
12	備品庫(1)	43	女子更衣室(M)		
13	備品庫(2)	44	シャワー室(3)		
14	備品庫(3)	45	シャワー室(4)		
15	廊下(M1-1)	46	移動観覧席収納スペース(1)		
16	廊下(M1-2)	47	移動観覧席収納スペース(2)		
17	廊下(M1-3)	48	移動観覧席収納スペース(3)		
18	廊下(M1-4)	49	空調機械室(M1)		
19	選手更衣室(1)	50	空調機械室(M2)		
20	選手更衣室(2)	51	ロビー(2)		
21	多目的室(1)	52	WWC(A)		
22	多目的室(2)	53	WWC(A)		
23	前室（M1）	54	SK		
24	前室（M2）	55	SK		
25	MWC(M1-1)	56	SK		
26	WWC(M1-1)	57	テナントスペース		
27	SK	58	HWC(A)		
28	MWC(M1-2)	59	PS		
29	WWC(M1-2)	60	PS		
30	シャワー室(1)	61	EPS		
31	シャワー室(2)	62	EPS		

2F部屋名

1	WWC(M2-3)
2	MWC(M2-3)
3	SK
4	SK
5	WWC(M2-1)(M2-2)・WWC(M2-1)(M2-2)
6	HWC(M2-1)
7	HWC(M2-2)
8	SK
9	SK
10	SK
11	EPS
12	EPS
13	DS
14	DS
15	PS
16	PS
17	廊下(M2)

着工		日建設計	津市産業・スポーツセンター建築工事
竣工			天井伏図(1)
監理			
施工			

意 （通し番号 ） － 047

NO. N－110097 －

1階天井伏図（サブアリーナ） 1/200

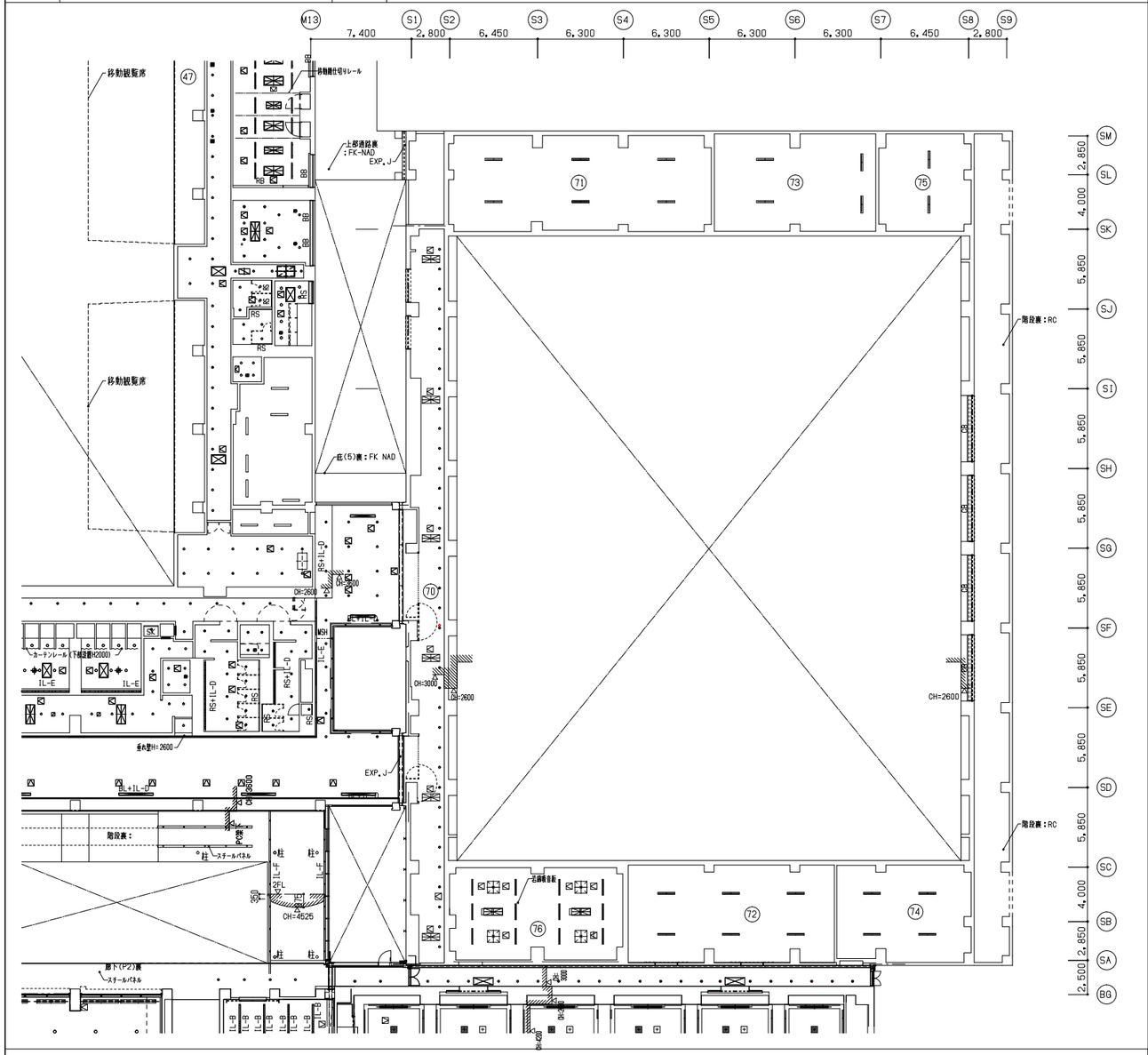

2階天井伏図（サブアリーナ） 1/200

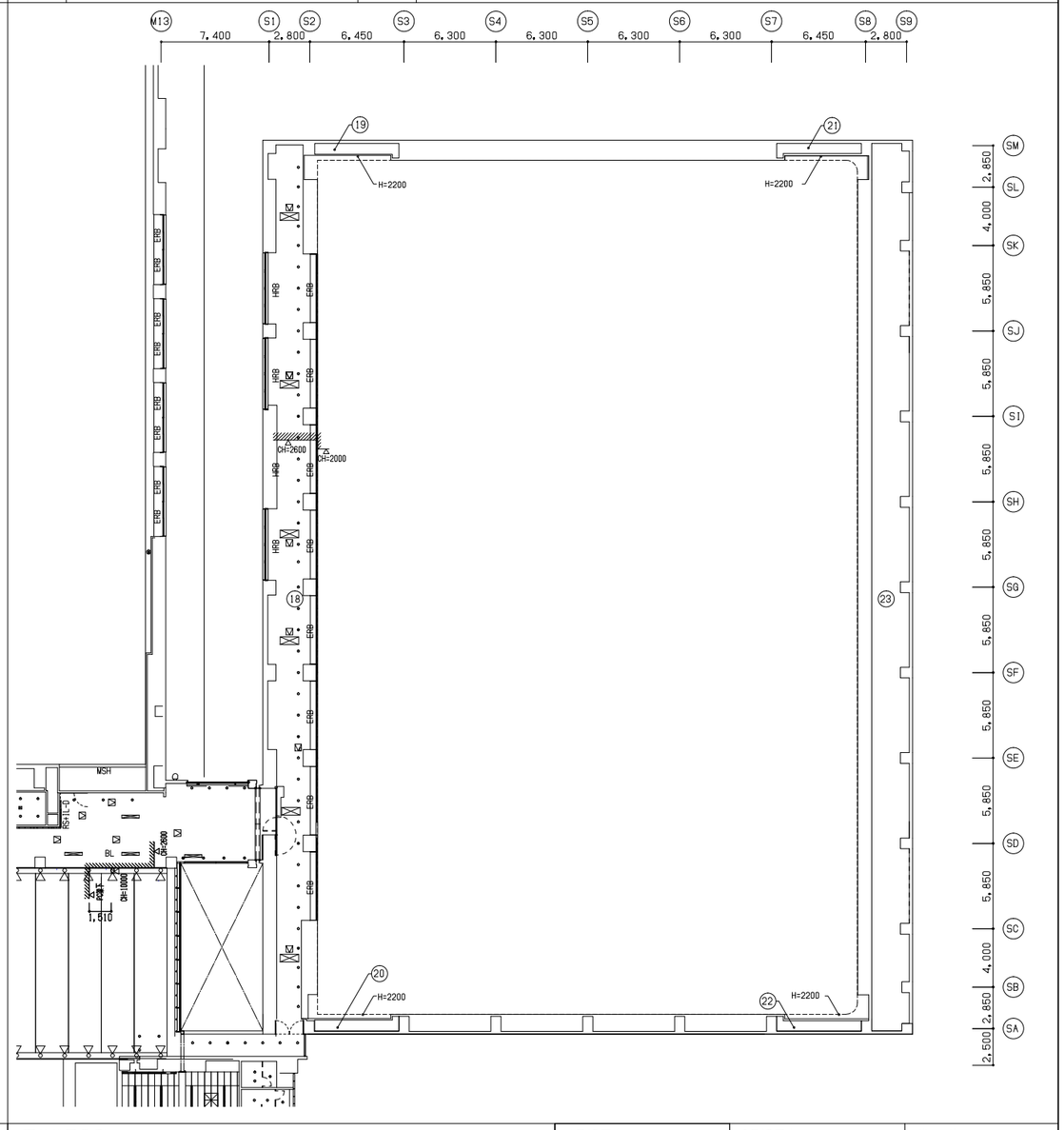

天井伏図凡例

				1F部屋名		2F部屋名		備考
	直付照明機器、吊り下げ照明機器		空調機器取付用天井開口（補強共）	70	廊下(S1)	18	廊下(S2)	
L	照明用開口250φ		天井点検口	71	器具庫(S1)	19	EPS	
	照明用開口100φ		換気扇(150x150,200x200,250x250,350x350)	72	器具庫(S2)	20	EPS	
S	照明用開口70φ、50φ		鋼製床材	73	空調機械室(S1)	21	EPS	
BL	ブリーズライン用開口（補強共）		天井パス(300x150)	74	空調機械室(S2)	22	EPS	
RS	レターンスリット	CB	カーテンボックス	75	ポンプ室(S)	23	屋外避難階段(S1)(S2)	
IL-A	照明ボックス(A) E 28	MSH	可動防煙垂れ壁 E 22	76	フリーウエイト専用ルーム			
IL-B	照明ボックス(B) E 29							
IL-C	照明ボックス(C) E 30							
IL-D	照明ボックス(D) E 31							
IL-E	照明ボックス(E) E 32							
IL-F	照明ボックス(F) E 33							
	照明用開口（補強共）(900x900)							
a	照明用開口（補強共）(1250x150)							
b	照明用開口（補強共）(1250x220)							
ERB	電動ロールブラインドボックス							
HRB	手動ロールブラインドボックス							
BB	ブラインドボックス							

着工		
竣工		
監理		
施工		

日建設計

津市産業・
スポーツセンター建築工事

天井伏図(2)

意 （通し番号 ）
－ 048

NO. N－ 110097 －

780×520

1階天井伏図(武道館・プール・アスリートモール)　1/200

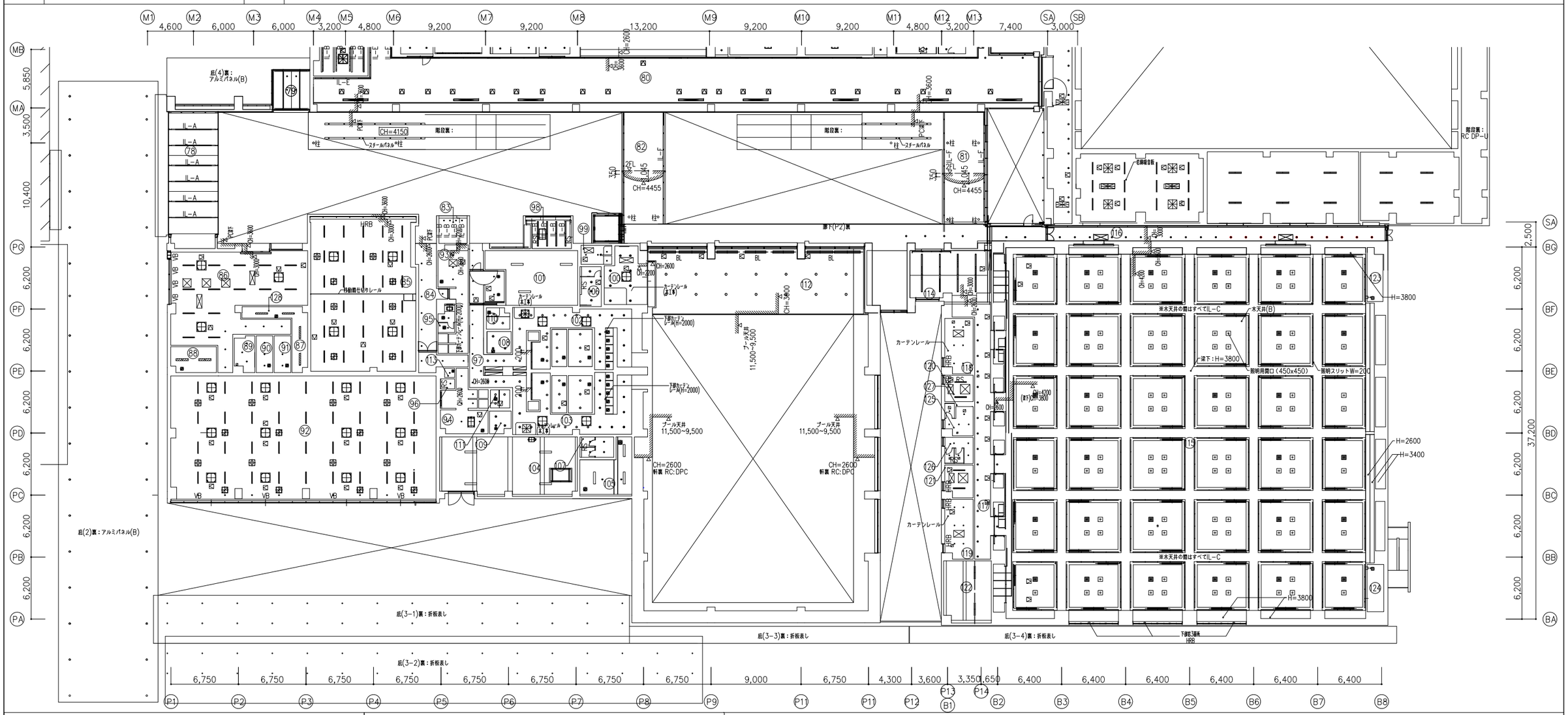

天井伏図凡例

	直付照明機器、吊り下げ照明機器	CB	カーテンボックス
L	照明用開口250φ	MSH	可動防煙垂れ壁
○	照明用開口100φ		
S	照明用開口70φ、50φ		
BL	ブリーズライン用開口(補強共)		
RS	レターンスリット		
IL-A	照明ボックス(A)		
IL-B	照明ボックス(B)		
IL-C	照明ボックス(C)		
IL-D	照明ボックス(D)		
IL-E	照明ボックス(E)		
IL-F	照明ボックス(F)		
□	照明用開口(補強共)(900x900)		
a	照明用開口(補強共)(1250x150)		
b	照明用開口(補強共)(1250x220)		
•			
ERB	電動ロールブラインドボックス		
HRB	手動ロールブラインドボックス		
BB	ブラインドボックス		
	空調機器取付用天井開口（補強共）		
	天井点検口		
	換気扇(150x150,200x200,250x250,350x350)		
	鋼製床材		
	天井バス(300x150)		

1F部屋名

78	風除室(1)	102	男子更衣室(P)	126	WWC(B1)
79	風除室(2)	103	女子更衣室(P)	127	PS
80	デッキ裏	104	機械室(P)	128	EPS
81	ブリッジ(1)	105	器具庫(P)		
82	ブリッジ(2)	106	MWC(P)		
83	受付	107	WWC(P)		
84	廊下（FT）	108	HWC(P1)		
85	フィットネススタジオ	109	HWC(P2)		
86	中央監視室	110	HCS(P1)		
87	MDF室	111	HCS(P2)		
88	書庫	112	幼児用プール		
89	湯沸室	113	SK		
90	男子更衣室(C)	114	エントランス(B1)		
91	女子更衣室(C)	115	柔剣道場		
92	トレーニングルーム	116	廊下(B1-1)		
93	男子更衣室(FT)	117	廊下(B1-2)		
94	女子更衣室(FT)	118	男子更衣室(B1)		
95	MWC(FT)	119	女子更衣室(B1)		
96	WWC(FT)	120	師範室(1)		
97	廊下(P1)	121	師範室(2)		
98	プレイルーム	122	空調機械室(B1)		
99	授乳室	123	防具入(1)		
100	救護室・監視員室	124	防具入(2)		
101	空調機械室(P)	125	MWC(B1)		

備　考

※図示の他に各階天井点検口(450×450)×30箇所、天井点検口(600×600)×30箇所を見込むこと
※図内ERBにはロールスクリーン（B）、HRBにはロールスクリーン（A）、BBには横型ブラインド、VBには縦型ブラインドを見込むこととする。
※階段裏、廊下(P2)裏のスチールパネルは、W=100×H=100 コの字型 t=1.2加工 SOP塗装とする。

着工			
竣工			
監理			
施工			

日建設計

津市産業・
スポーツセンター建築工事

天井伏図(3)

意 (通し番号　)
- 049

NO. N- 110097 -

N110097912100TSIA_CP1

780×520

2階天井伏図(武道館・プール・アスリートモール) 1/200

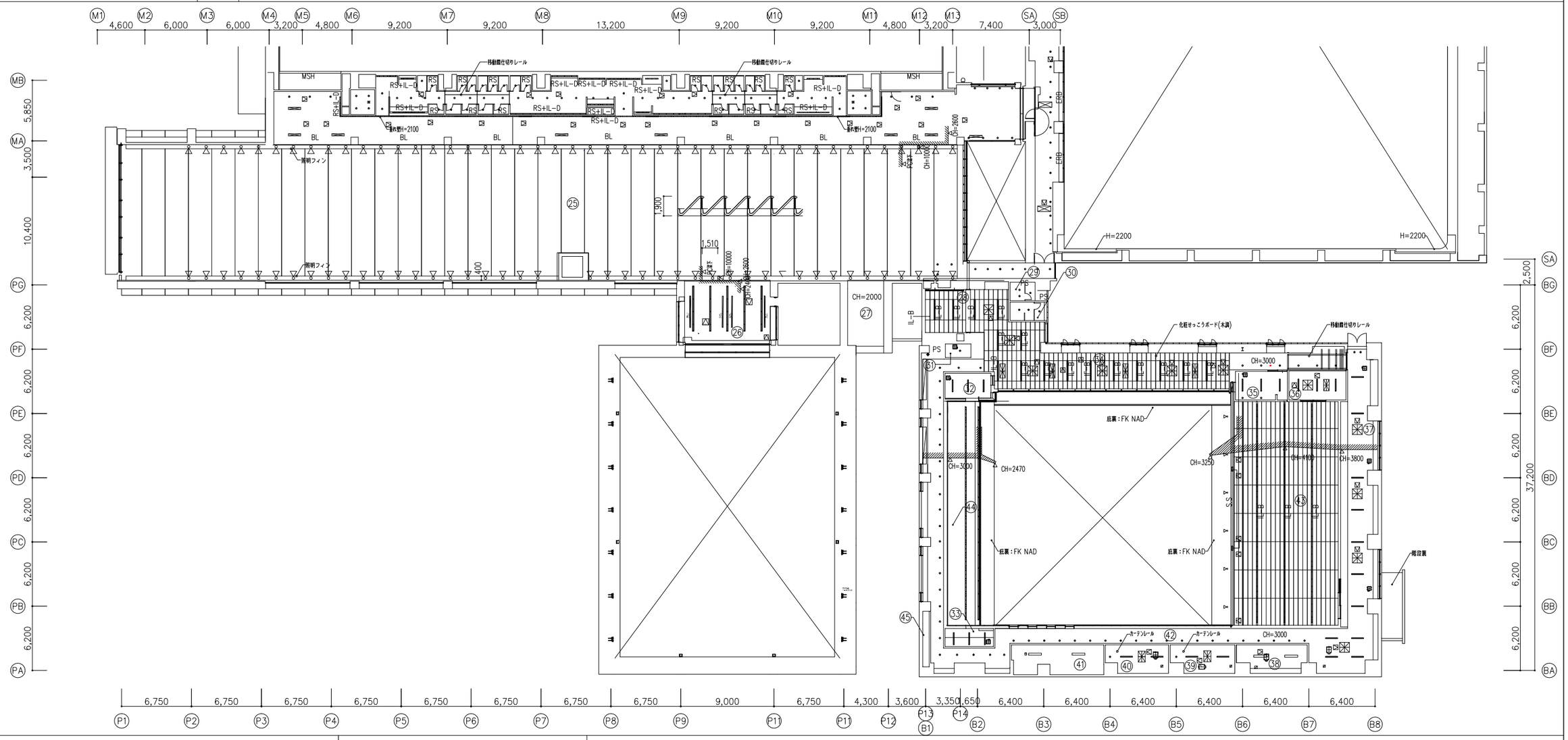

天井伏図凡例

	直付照明機器、吊り下げ照明機器		空調機器取付用天井開口(補強共)(500x950)
°L	照明用開口250φ		天井点検口(450x450)
°	照明用開口100φ		換気扇(150x150,200x200,250x250,350x350)
°S	照明用開口70φ、50φ		鋼製床材
BL	ブリーズライン用開口(補強共)		天井パス(300x150)
RS	レターンスリット	CB	カーテンボックス
IL-A	照明ボックス(A) F28	MSH	可動防煙垂れ壁 F22
IL-B	照明ボックス(B) F29		
IL-C	照明ボックス(C) F30		
IL-D	照明ボックス(D) F31		
IL-E	照明ボックス(E) F32		
IL-F	照明ボックス(F) F33		
□	照明用開口(補強共)(900x900)		
a	照明用開口(補強共)(1250x150)		
b	照明用開口(補強共)(1250x220)		
•			
ERB	電動ロールブラインドボックス		
HRB	手動ロールブラインドボックス		
BB	ブラインドボックス		
⊠	空調機器取付用天井開口(補強共)(1000x1000)		
⊘	空調機器取付用天井開口(補強共)(650x650)		
⊠	空調機器取付用天井開口(補強共)(850x700)		
⊠	空調機器取付用天井開口(補強共)(1050x700)		
⊠	空調機器取付用天井開口(補強共)(600x600)		

2F部屋名

25	アスリートモール屋根		
26	見学デッキ		
27	階段(3)		
28	エントランス(B2)		
29	WWC(B2)		
30	MWC(B2)		
31	水屋		
32	看的室(1)		
33	看的室(2)		
34	観客席(60席)		
35	審判席		
36	師範室(3)		
37	選手控室		
38	器具庫(B2)		
39	女子更衣室(B2)		
40	男子更衣室(B2)		
41	空調機械室(B2)		
42	廊下(B2)		
43	射場		
44	的場		
45	EPS		

備　考

着工			
竣工			
監理			
施工			

N110079210011SUA-CP1

日建設計

津市産業。
スポーツセンター建築工事

天井伏図(4)

意 (通し番号 - 050)

NO. N－110097－

780×520

2階上部天井伏図(メインアリーナ)　1/200

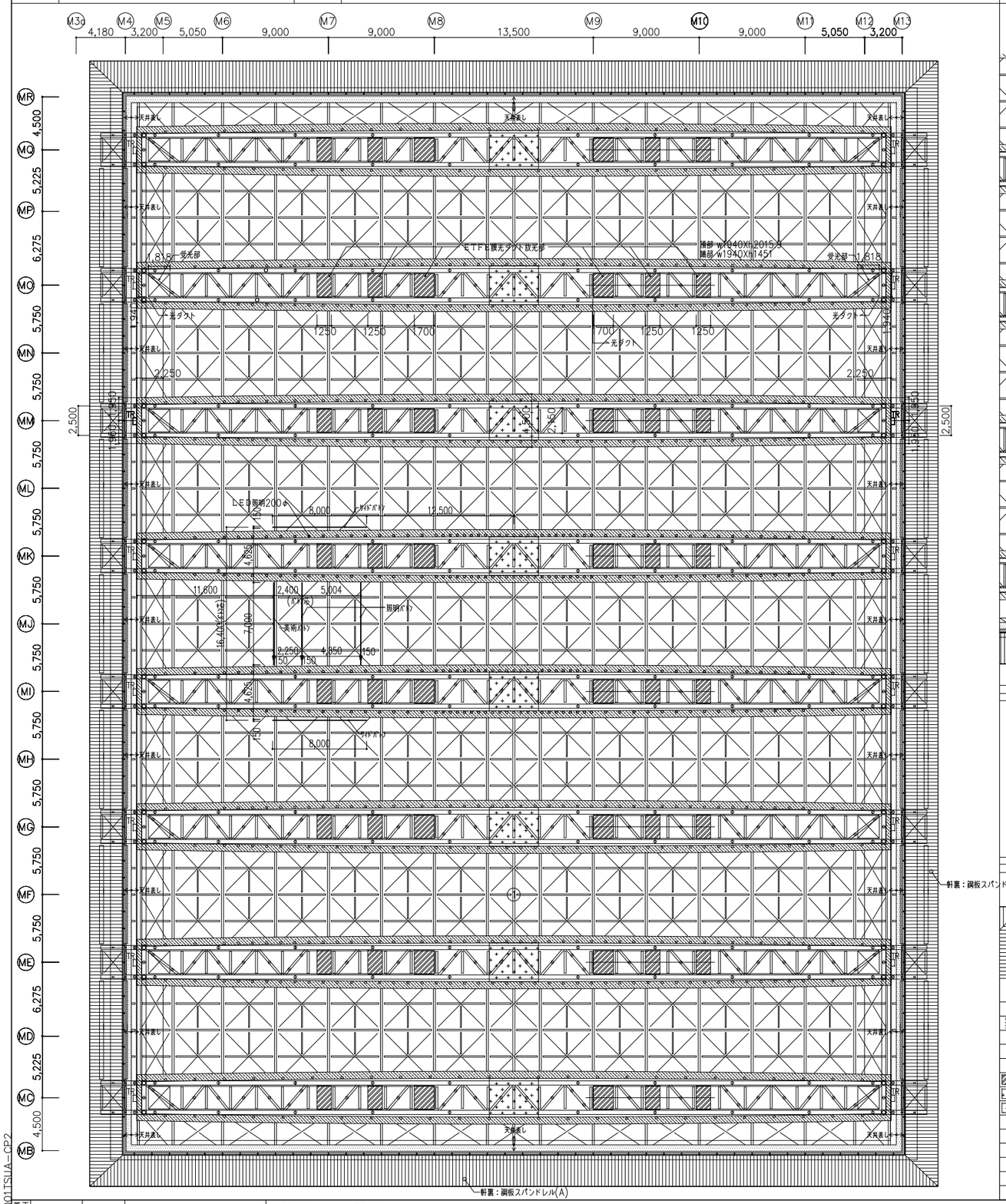

2階上部天井伏図(サブアリーナ)　1/200

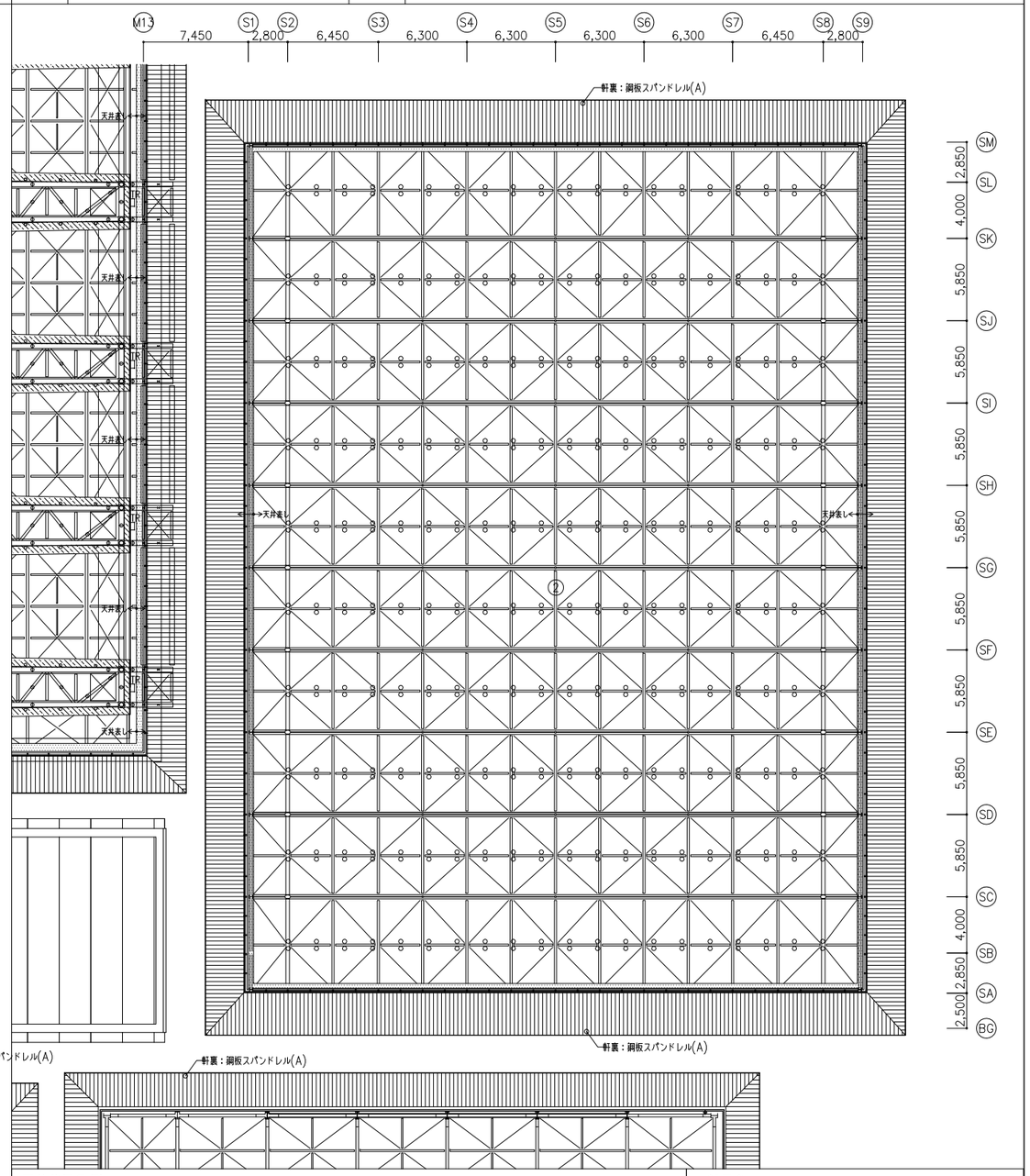

天井伏図凡例

A	吊バトン用鉄骨H−200x200x8x12
	点検歩廊(A)
TR	タラップ
○	メインアリーナLEDダウンライト200φ
○	サブアリーナLEDダウンライト270φ
	ETFE膜(光ダクト放光部)
	有孔けいカル板(スピーカー部)
	天井仕上（DR）範囲
MSH	可動防煙垂れ壁

部屋名

1	メインアリーナ天井
2	サブアリーナ天井

※DR仕上についてはEP塗装とする。

着工		
竣工		
監理		
施工		

日建設計

津市産業。
スポーツセンター建築工事

天井伏図(5)

意　（通し番号　）
− 051

NO. N − 110097 −

N110079 21001TSUA−CP2

780×520

2階上部天井伏図(武道館・プール・アスリートモール) 1/200

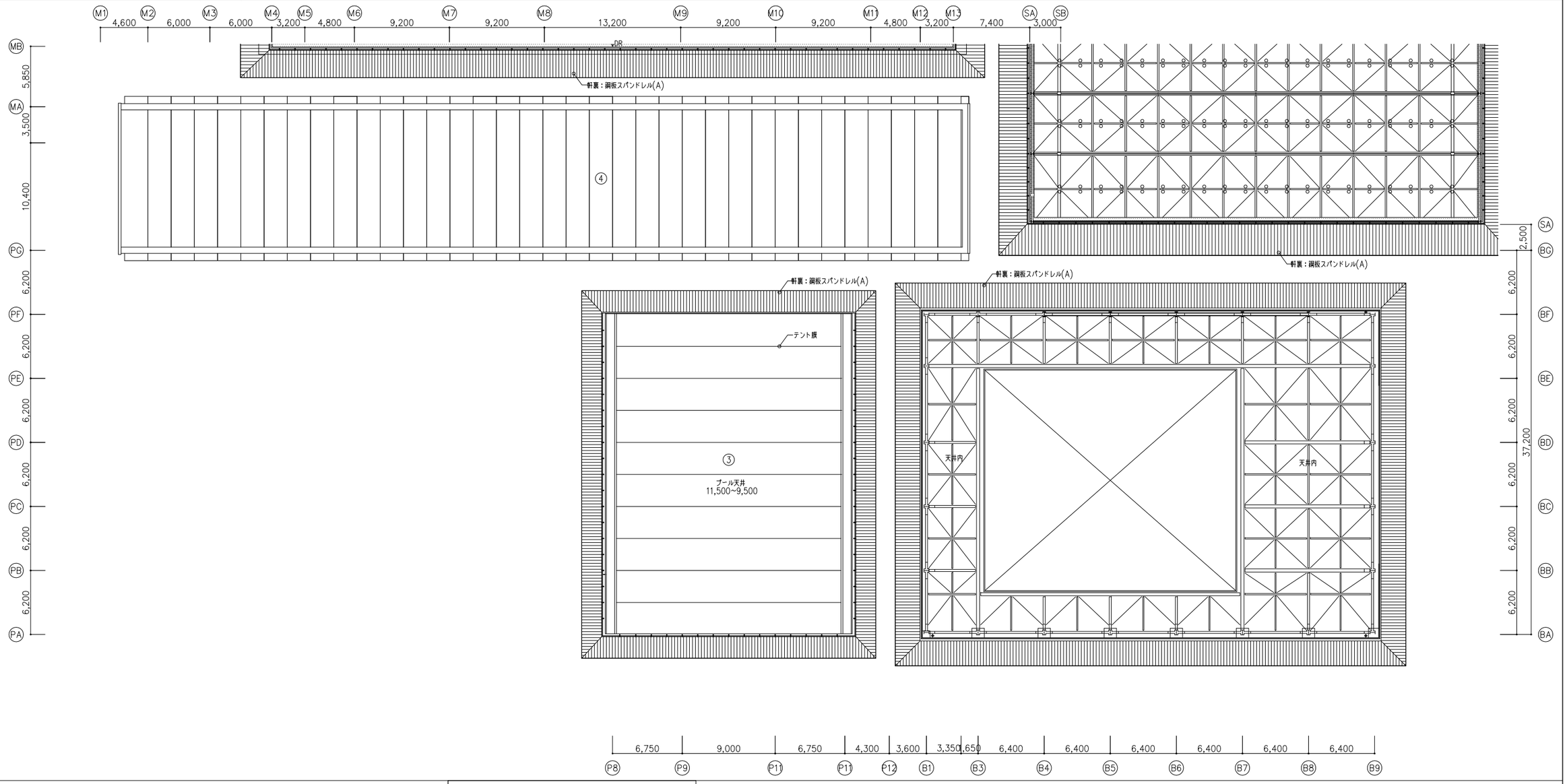

天井伏図凡例

A	吊バトン用鉄骨H−200x200x8x12
	点検歩廊(A)
TR-1	タラップ
○	メインアリーナLEDダウンライト200φ
○	サブアリーナLEDダウンライト270φ
	ETFE膜(光ダクト放光部)
	有孔けいカル板(スピーカー部)
	天井仕上(DR)範囲
MSH	可動防煙垂れ壁
F 22	

部屋名

③	プール天井
④	アスリートモール天井

着工	. .	. .
竣工	. .	. .
監理		. .
施工		. .

日建設計

津市産業。
スポーツセンター建築工事

天井伏図(6)

意 (通し番号)
− 052

NO. N − 110097 −

N110097210011SUA−CP2

720×500

共通事項

- 本表は建具関連の符号・標準枠納まりなどを示しているが、本表に記載のない仕様は標準仕様書・特記仕様書(16章・20章・9章・14章・18章)を適用する。
- トイレブース、SK戸、戸棚、カウンター戸その他これらに類する建具は別図によるものとし、本表には含まない。
- 本表に記載の符号などは、本表以外の設計図にも適用する。
- 建具表備考欄に 防 特 不 とあるのは、防火設備・特定防火設備・不燃建具を示し、開き戸はノンストップクローザー、埋込み戸は煙感知器連動閉鎖装置付きとする。
- 建具表にない建具(家具に付属する建具など)は、平面詳細図・展開図・部分詳細図による。
- 表中、※印を付した事項を適用する。・印を⊙にした場合は、⊙印を優先して適用する。
- ⊗⊙印とした場合は、両方を適用する。
- 避難経路に面する扉は内側より開錠できる仕様とする。
- 避難口誘導灯を設置する建具は避難方向へ鍵なし手動解放可能とする。
- 上記の建具について電気錠がある場合は自火報連動遠隔解錠及び通電時施錠型とする。

建具の符号(平面図の記載例) / 図面表示(平面図の記載例)

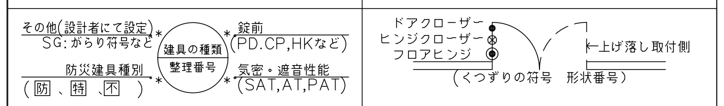

建具の種類と符号

符号	種類	符号	種類	符号	種類
AD	アルミニウム製戸	STW	ステンレス製窓	OHD-S	鋼製オーバーヘッドドア
SD	鋼製戸	TW	強化ガラス窓	OHD-A	アルミニウム製オーバーヘッドドア
SD-S	標準型鋼製戸	MW	窓用網戸	OHD-F	ファイバーグラス製オーバーヘッドドア
LD	鋼製軽量戸	WW	木製窓	AG	アルミニウム製がらり
LD-S	標準型鋼製軽量戸	F	ふすま	SG	鋼製がらり
STD	ステンレス製戸	S	紙張り障子	STG	ステンレス製がらり
TD	強化ガラス戸	SS	鋼製重量シャッター	WG	木製がらり
WD	木製戸	STS	ステンレス製重量シャッター	GSH	ガラス製防煙垂壁
XD	鉛入り鋼製戸	SLS	鋼製軽量シャッター	MSH	可動式防煙垂壁
AW	アルミニウム製窓	ALS	アルミニウム製軽量シャッター	SP	可動間仕切(パーティション)
SW	鋼製窓	LGS	ステンレス製リンクグリルシャッター	MP	移動間仕切(スライディングウォール)
XW	鉛入り鋼製窓	SSS	防煙シートシャッター	TL	トップライト

ガラスの種類と符号

符号	種類	符号	種類	符号	種類
FL	フロート板ガラス	DSHA	倍強度熱線吸収ガラス	AWC	熱線吸収網入磨き板ガラス(防火設備)
F	型板ガラス	L	合わせガラス	AWL	熱線吸収線入磨き板ガラス
A	熱線吸収フロート板ガラス	D	複層ガラス	X	鉛入りガラス
R	熱線反射ガラス	LE	Low-E複層ガラス	FK	耐熱ガラス(特定防火設備)
AR	熱線吸収反射板ガラス	PWC	網入ガラス(防火設備)	GB	ガラスブロック
HR	高性能熱線反射ガラス	PWL	線入ガラス	PB	ポリカーボネート系合成樹脂板
T	強化ガラス	FWC	網入型板ガラス(防火設備)	AL	アクリル系合成樹脂材
HS	倍強度ガラス	FWL	線入型板ガラス	CLE	CVDLow-E

建具金物などの種類と仕様

注)・建具金物などの仕様は下記とし、製造者・品番は同等品以上とする。
・建具の大きさ・重量に適した品番を選定する。

区分	符号	種類	材質・性能など	製造者・品番	備考
錠・締り金物	C	空錠	※シリンダー施錠のシリンダーなしタイプ	美和OMシリーズ程度	
	PD	本締り錠	框戸、自動ドアなどは、納まり寸法に応じて同等性能品から選定する。	美和TRF・MDAシリーズ程度 美和DHシリーズ程度	
	CP	シリンダー箱錠	バックセット <握玉> ※76mm以上 ・64mm以上 ・60mm以上 <レバーハンドル> ・76mm以上 ※64mm以上 ・50mm以上	美和OLTシリーズ程度 ゴールAH・AHLシリーズ程度 美和LHSシリーズ程度 美和MHSシリーズ程度	
	LCD	レバーハンドル錠		美和LHCシリーズ程度	
	SL-1	引戸錠(鎌錠)		美和FGシリーズ程度	
	SL-2	引戸錠(上吊り戸用・ロッドタイプ)		美和UDシリーズ程度	
	MW	本締り付きモノロック(両面錠)		美和HMシリーズ程度	
	MS	本締り付きモノロック(片面錠)		美和HMシリーズ程度	
	G-1	グレモン錠	ハンドル(※亜鉛合金 ・ステンレス)	美和GT50シリーズ程度	
	G-2	グレモン錠(脱着ハンドル)		美和GT40シリーズ程度	
	K	点検扉錠(面付け本締り錠)	※黄銅製 ⊙ステンレス製	ULS2840-01-010程度	対応本締り錠+シリンダー,サムタン付
	HK-1	ホテル錠	キータイプ	美和LHHFシリーズ程度	トイレ個室などに使用する。
	HK-2	ホテル錠	カードタイプ	美和AL5Hシリーズ程度	
	FD	上げ落し(フランス落し)		堀2218・2219程度	
	FDA	自動上げ落し			
	前記錠に付属する符号				
	-EL	非常開装置付本締錠		美和DA-Eシリーズ程度	
	-E	電気錠(シリンダー錠)		美和ALRシリーズ程度	
	-H	非常開錠装置表示付き			
	-T	耐震受座付き	戸は目板加工とする		
支持金物	H	丁番	室内の丁番の軸(※鋼製、ステンレス製)	堀2842(6インチ)程度	
	PH	ピボットヒンジ(枠付け)		リョービピボットヒンジ程度	一般型
	PH-1	ピボットヒンジ(床付け)			
	PH-2	ピボットヒンジ-2	ステンレス製(ロストワックスまたは削出し加工)		
	PH-3	特殊ピボットヒンジ(重量戸用)	戸の質量に応じたものとする		
	RH	連続丁番		東京萬ロートンロングヒンジ程度	
	TH	耐震丁番		美和ロックFHシリーズ程度	
	SH	軸吊りヒンジ		リョービTKP程度	点検扉用
	KH	隠し丁番	タキゲン裏丁番シリーズ程度		
自閉装置付き支持金物	FH	フロアヒンジ	形式 ・浅型 ・一般型 防水仕様 ・防水型 ・一般型 カバー材質( )		
	HC-1	ヒンジクローザー(中心吊)		日東工器オートヒンジ程度	
	HC-2	ヒンジクローザー(丁番型)		日東工器オートヒンジ程度	
自閉装置	DC-1	ドアクローザー	・バックチェック機能、ラッチング機能、ディレードアクション機能付き	リョービ1000シリーズ程度	
	DC-2	ドアクローザー(コンシールド)		リョービGCU-50同等品以上	
	DC-3	点検口用簡易ドアクローザー		日本ドアーチェック製造TH2程度	
ハンドル・把	LH-1	レバーハンドル	アルミブラック	ユニオンUL484程度	
	LH-2	レバーハンドル	ステンレスヘアライン	ユニオンUL236程度	
	N	握玉	形状 :※Y形 ・球形 材質 :※ステンレス製 ・木製		
	CSH-1	ケースハンドル(空錠)		堀商店 美和ロック程度	
	CSH-2	ケースハンドル(空錠)本締錠			
	PP	プッシュプル錠		美和ロック ユニオン程度	
	HH	掘込引手		ユニオンT-2656 T-203程度	
	DH-1	ドアハンドル		ユニオン2160-26-038-L2000程度	
	DH-2	ドアハンドル		ユニオンG1121-01-051程度	
	DH-3	ドアハンドル		ユニオンG2733-22-121程度	
	DH-4	ドアハンドル		ユニオンG1212-22-121-L2000程度	
	DH-5	ドアハンドル		ユニオンH5556程度	*特注
	PB-1	押引手バー		ユニオンT2971-01-023程度	※特注品 アリーナ入口室外側
	PB-2	押引手バー		ユニオンG1121-01-051程度	
	PB-3	押引手バー		ユニオンH5556-01-099程度	※特注品 競技エリア側H=2300
その他	JC-1	順位調整器(面付型)	材質 :※ステンレス製 ・鋼製 形式 :・面付き型 ・面付き型を上枠に組み込み ※上枠内蔵型	リョービJCN-250・350程度	
	JC-2	順位調整器(コンシールド型)			
	JC-3	順位調整器(上枠格納型)		リョービJCN-250C・350C程度	
	SEO	排煙窓開閉装置		豊和マドコンシステム程度	
	VO	換気窓開閉装置		豊和マドコンシステム程度	
	DS	戸当り		ユニオンUT-15程度	
		アームストッパー	※鋼(クロームめっき) ・ステンレス		
	DSG	戸当りゴム		北商GA-14程度	
	ATG	AT用気密材	※EPDMゴム ・シリコーン発泡ゴム	北商AZ-102程度	
	PAG	PAT用気密材	シリコーン発泡ゴム	北商RE-12程度	
	ZOM	タイト・シール金物		東京萬ゼロオートマチックタイト程度	
	SP	可動間仕切		オカムラ セーフウォールW程度	
	MP	移動間仕切		別図による	

くつずりの材質、形状と符号

符号	材質			
	ステンレス製			
枝符号	1	2	3	4
ST-	目地棒	戸厚幅	建具枠幅	建具枠幅

可動部分の気密性と符号

符号	仕様
SAT	特仕16.3.2 f.による。
AT	特仕16.3.2 g.による。
PAT	特仕16.3.2 h.による。

ドアがらりの形状

型	1型	2型	3型	アンダーカット
形状				

開き戸召し合せ部 1/5

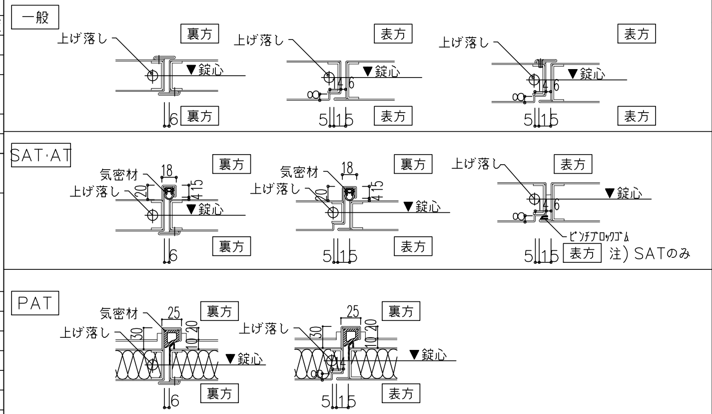

三方枠(一般の場合) 1/5 1B07001

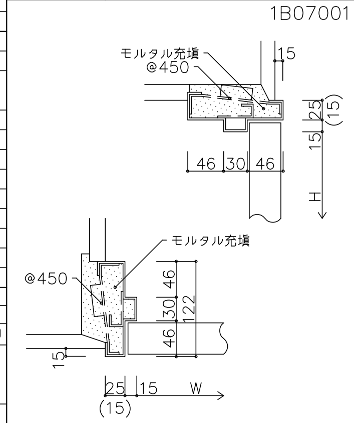

三方枠(躯体160まで) 1/5 1B07006

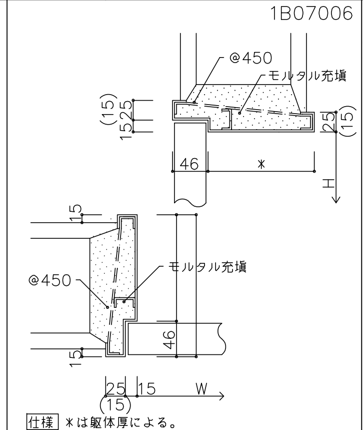

三方枠(軽鉄間仕切) 1/5 1B07012T

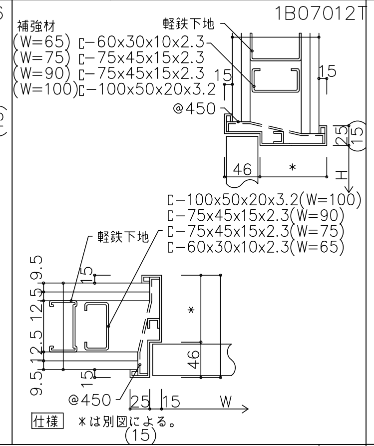

四方枠(ATタイプ) 1/5 1B07007

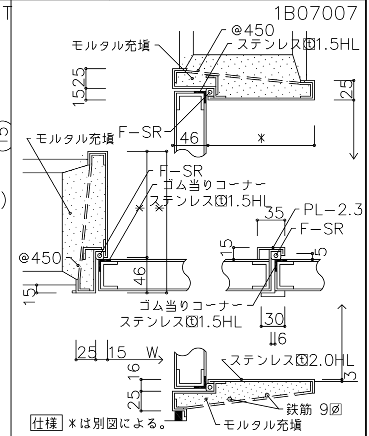

三方枠(SATタイプ) 1/5 1B07012T

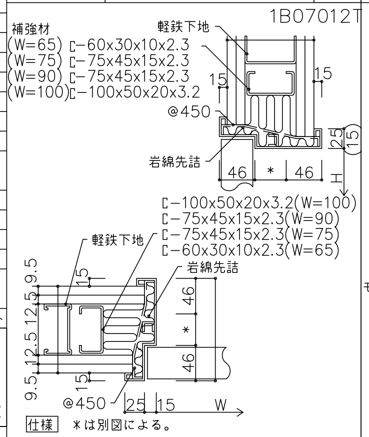

四方枠(点検口) 1/5

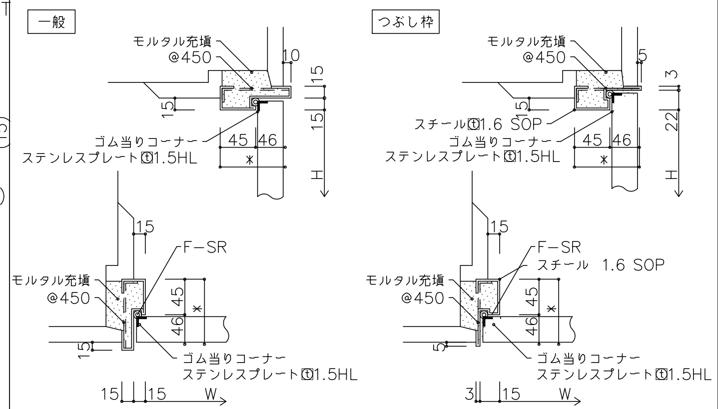

四方枠(点検口) 1/5 1B07014T

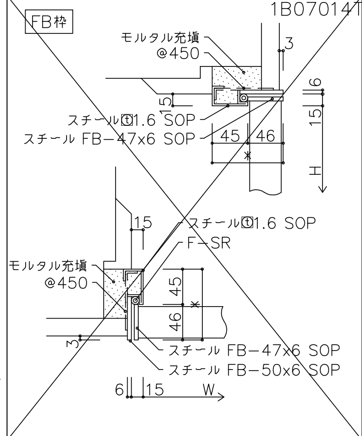

三方枠(開口部) 1/5 1B07021T

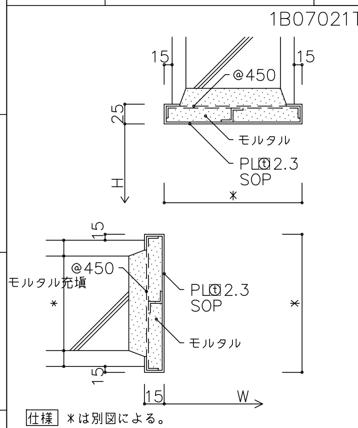

三方枠(開口部) 1/5

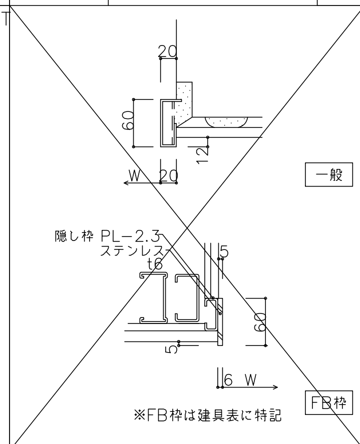

防音扉(PATタイプ) 1/5 AB07004T

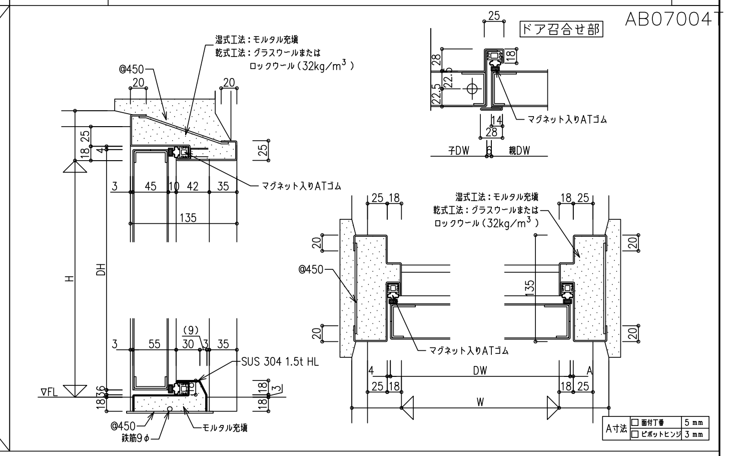

電気錠工事区分図(参考図) 凡例:E

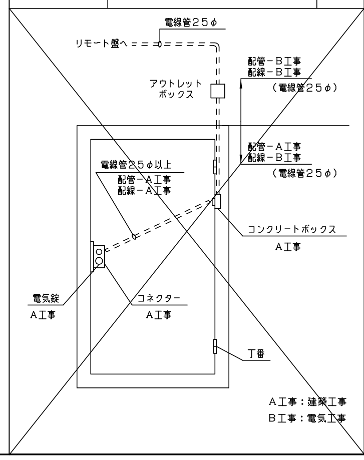

着工	. .	. .
竣工	. .	. .
監理		. .
施工		. .

製造者・品番、備考欄のイエロー表記文字は、設計者が適宜選択し記載する為の参考である。記載後は、不要な個所は消去すること。

日建設計

津市産業・スポーツセンター建築工事

建具共通事項

意 (通し番号) - 053

NO. N - 110097 -

N1100791210001TSUA-DS1

1階建具符号図　1/300　※ は既設改修範囲を示す

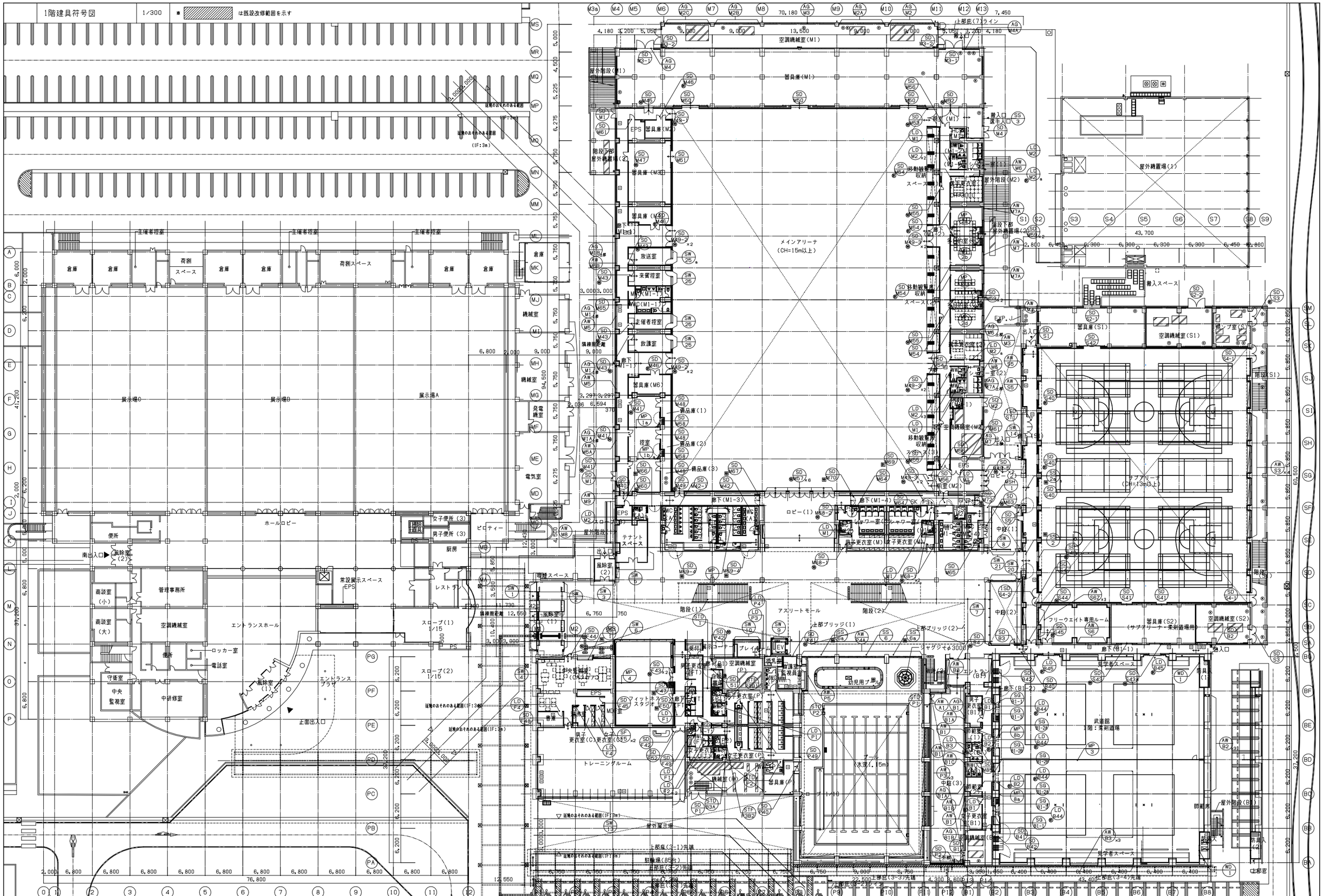

着工		日建設計	津市産業・スポーツセンター建築工事
竣工			1階建具符号図
監理			
施工			

意　（通し番号　－ 054　）

NO. N － 110097 －

2階建具符号図	1/300	※ ▨ は既設改修範囲を示す（別途工事）

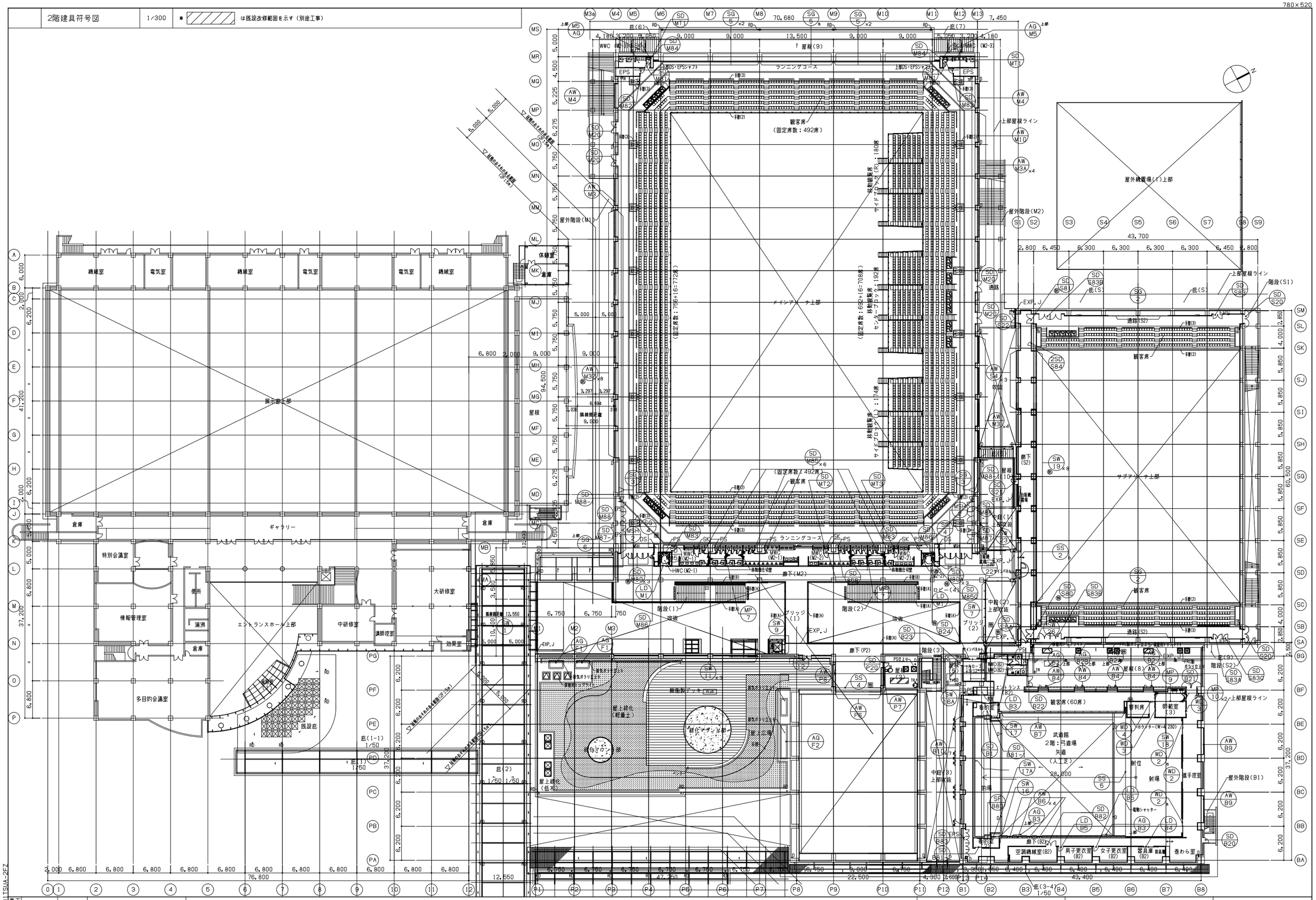

監理			
施工			

日建設計

津市産業・
スポーツセンター建築工事

2階建具符号図

意 （通し番号 ）
－ 055

NO. N－110097 －

N110097912100 1TSUA-2FZ

780×520

屋根建具符号図	※ は既設改修範囲を示す（別途工事）	2階上部建具符号図	1/300

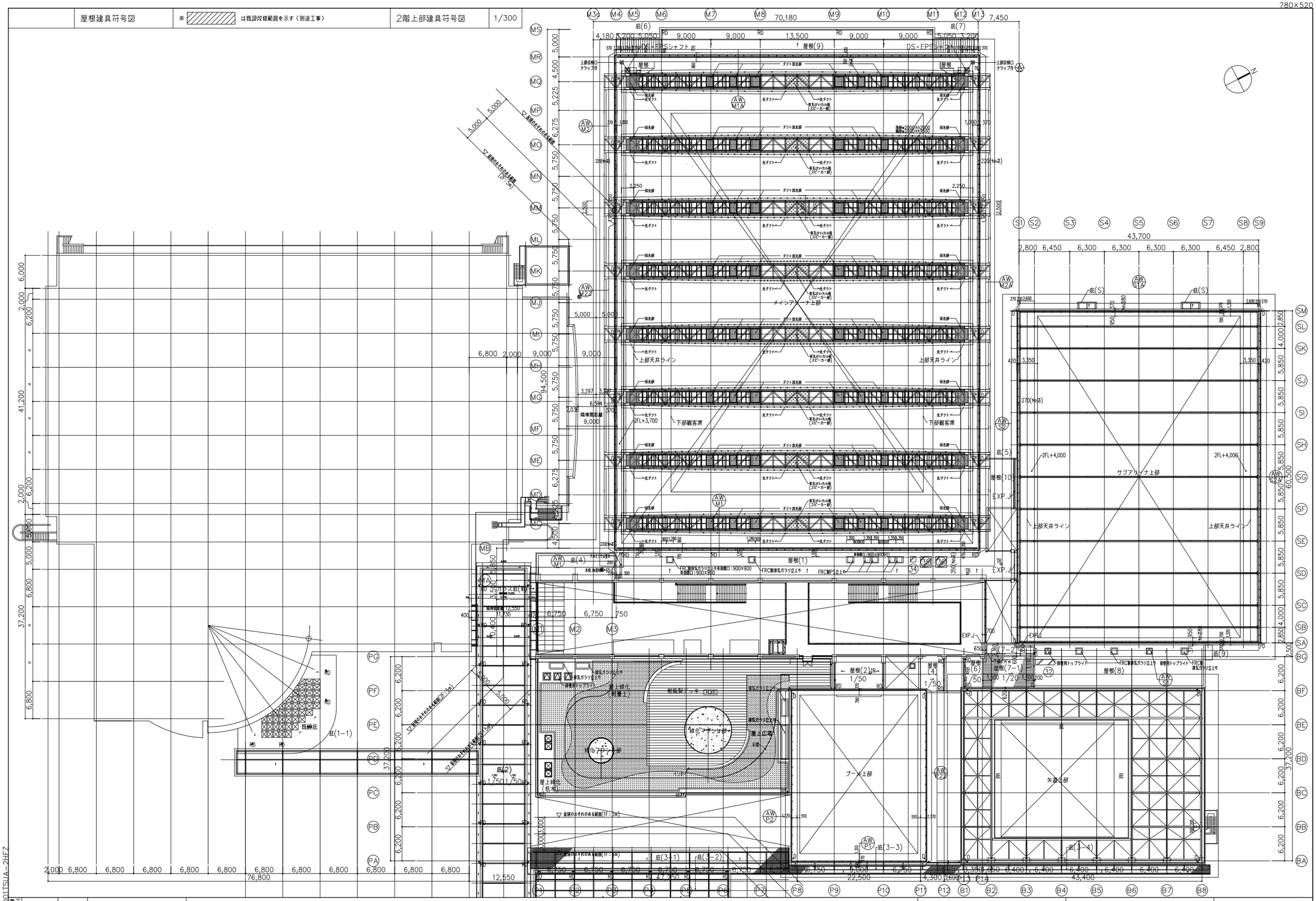

着工			
竣工			
監理			
施工			

日建設計

津市産業。
スポーツセンター建築工事

2階上部・屋根建具符号図

意 （通し番号 ）
- 056

NO. N－110097 -

N110097912100 1TSUA－2HF7

720×500

符号（材質）	使用場所	形式・機構		内法寸法(WxH)	ガラス	材質程度・仕上げ	支持金物+自閉機構	ハンドル類	錠	性能	備考（枠・付属品等）
AW M1 (M1A)	メインアリーナ上部	別図	FIX窓	別図	FL12	二次電解着色					防火設備部は内側にスチールサッシ取付
					(防火設備部：PWC6.8)						付属金物一式
										一部防火設備	衝突防止マーク
AW M2 (M2A)	メインアリーナ上部	別図	電動片引窓+FIX窓	別図	FL8	二次電解着色					電動オペレータ装置一式
					(防火設備部：PWC10)						付属金物一式
										一部防火設備	
AW M3	ランニングコース	4,730 / 780	引違い窓	4,730 x 780	FL6	二次電解着色	戸車	手かけ	クレセント		付属金物一式
	選手控室(2)				(防火設備部：PWC6.8)				(サッシ同色)		開口制限装置
										一部防火設備	
AW M4	ランニングコース	4,205 / 780	引違い窓	4,205 x 780	FL6	二次電解着色	戸車	手かけ	クレセント		付属金物一式
									(サッシ同色)		
AW M5 (M5A)(M5B)	廊下(M1-1)	4,730 / 800 F F	突出し窓+FIX窓	4,730 x 800	FL6	二次電解着色					手動オペレータ装置一式
											付属金物一式
AW M6	シャワー室(1)(2)	1,570 / 500	突出し窓+FIX窓	1,570 x 500	F6	二次電解着色					手動オペレータ装置一式
											付属金物一式
AW M7 (M7A)	多目的室(1)(2)	2,350 / 800	突出し窓+FIX窓	2,350 x 800	F6	二次電解着色					手動オペレータ装置一式
											付属金物一式
AW M8	テナントスペース	3,060 / 2,455 F	FIX窓	3,060 x 2,455	FL12	二次電解着色					
											衝突防止マーク
AW M9	廊下(M1-3)	2,455 / 1,535 F	突出し窓+FIX窓	1,535 x 2,455	FL10	二次電解着色					
											衝突防止マーク
											手動オペレータ装置一式、付属金物一式
AW M10	ランニングコース	5,255 / 780	引違い窓	5,255 x 780	FL6	二次電解着色	戸車	手かけ	クレセント		付属金物一式
									(サッシ同色)		開口制限装置
AW M11	メインアリーナ屋根	別図	FIX窓	別図	FL12	二次電解着色				防火設備	
					A12						
					PWC10						
AW M12	メインアリーナ屋根	別図	FIX窓	別図	FL12	二次電解着色				防火設備	
					A12						
					PWC10						
AW S1 (S1A)	サブアリーナ上部	別図	FIX窓	別図	F12	二次電解着色					
AW S2 (S2A)	サブアリーナ上部	別図	電動片引窓+FIX窓	別図	FL6	二次電解着色					電動オペレータ装置一式
											付属金物一式
AW S3	サブアリーナ	4,800 / 800	引違い窓	4,800 x 800	FL6	二次電解着色	戸車	手かけ	クレセント		付属金物一式
									(サッシ同色)		
AW S4	廊下(S2)	4,830 / 800	突出し窓	4,830 x 800	FL6	二次電解着色					手動オペレータ装置一式
											付属金物一式
AW S5	廊下(S1)	2,400 / 800	突出し窓	2,400 x 800	FL6	二次電解着色					手動オペレータ装置一式
											付属金物一式
AW S6	フリーウエイト専用ルーム	470 / 460	FIX窓	470 x 460	FL6	二次電解着色					付属金物一式
AW S6Z	フリーウエイト専用ルーム	470 / 460	FIX窓	470 x 460	PWC6.8	二次電解着色				防火設備	付属金物一式
AW B1 (B1A～B1D)	男子更衣室(B1)		突出し窓	820 x 820	FL6	二次電解着色					付属金物一式
	女子更衣室(B1)			B1A 820 x 820							
	師範室(1)(2)			B1B 820 x 820							手動オペレータ装置一式
	MWC(1)			B1C 820 x 820							
	WWC(2)			B1D 820 x 770							
	廊下(B2)										
AW B2	柔剣道場	4,680 / 800	突出し窓	4,680 x 800	FL6	二次電解着色					手動オペレータ装置一式
											付属金物一式
AW B3	柔剣道場	4,890 / 650	引違い窓	4,890 x 650	FL6	二次電解着色	戸車	手かけ	クレセント		付属金物一式
									(サッシ同色)		
AW B4	観客席	2,720 / 1,700 / 1,030 F ▽FL	縦すべり窓+FIX窓	1,690 x 1,700	FL6	二次電解着色	H		G-1		付属金物一式
							AS(開放制限付)		(サッシ同色)		
AW B6	廊下(B2)	3,030 / 2,000 / 1,030 ▽FL	縦すべり窓	800 x 2,000	FL6	二次電解着色	H		G-1		付属金物一式
							AS(開放制限付)		(サッシ同色)		
AW B7	観客席	別図	FIX窓	22,267.5 x 2,355	FL10	二次電解着色					付属金物一式
											衝突防止マーク

符号（材質）	使用場所	形式・機構		内法寸法(WxH)	ガラス	材質程度・仕上げ	支持金物+自閉機構	ハンドル類	錠	性能	備考（枠・付属品等）
AW B8	エントランス(B1)	1,905 / 900 F	突出し窓+FIX窓	2,290 x 2,805	FL10	二次電解着色					手動オペレータ装置一式
											付属金物一式
											衝突防止マーク
AW B9	選手控室	4,680 / 900 F F	突出し窓+FIX窓	4,680 x 900	FL6	二次電解着色					手動オペレータ装置一式
											付属金物一式
AW P1	プール上部	別図	FIX窓	別図	FL6	二次電解着色					
					+A6						
					+FL6						
AW P2 (P2Z)	プール上部	別図	FIX窓	別図	FL6	二次電解着色					
					+A6						
					+FL6						
AW P3	中庭(3)	5,280 / 2,375 F F F F	FIX窓	5,280 x 2,375	T8	二次電解着色					衝突防止マーク
					+A6						
					+FL8						
AW P4 (P4A)	プール	別図	FIX窓	別図	T8	二次電解着色					衝突防止マーク
					+A12						
					+FL8						
AW P5	救護室・監視員室	別図	FIX窓+片開きかまち戸	別図	T6	二次電解着色					
					+A6						
					+T6						
AW P6	見学デッキ	別図	FIX窓	別図	FL8	二次電解着色					
					+A6						衝突防止マーク
					+PL8						
AW P7	見学デッキ	3,155 / 1,090	突出し窓	3,155 x 1,090	A3	二次電解着色					手動オペレーター装置一式
											付属金物一式
AW P8	見学デッキ	3,875 / 1,090	突出し窓	3,875 x 1,090	AL3	二次電解着色					手動オペレーター装置一式
											付属金物一式
AW A1	階段(3)	別図	FIX窓	別図	FL10	二次電解着色					
SW 1	風除室(1)	別図	両袖FIX窓		FL15	スチール外部：F-BE					電動開閉装置一式
			+ステンレス製引き分け自動かまち扉	別図	T8	スチール内部：U-BE					衝突防止マーク、飛散防止フィルム(A)
					FL12	ステンレス：U-BE					煙感知器連動自動開放
SW 2	風除室(1)	別図	両袖FIX窓		FL12						電動開閉装置一式
			+ステンレス製引き分け自動かまち扉	別図	T8						衝突防止マーク、飛散防止フィルム(A)
											煙感知器連動自動開放
SW 3	風除室(2)	別図	両袖FIX窓		FL10	スチール外部：F-BE					衝突防止マーク、飛散防止フィルム(A)
			+ランマ付ステンレス製	別図	T8	スチール内部：U-BE					
			両開きかまち戸			ステンレス：U-BE					
SW 4	中央監視室	別図	FIX窓	4,435 x 2,780	FL10	SOP					
											衝突防止マーク
SW 5	テナントスペース	別図	FIX窓		T8	スチール：U-BE					
			ランマ付両開きかまち戸	別図		ステンレス：U-BE					衝突防止マーク　飛散防止フィルム(A)
											枠のみ込み
SW 6	フィットネススタジオ	別図	FIX窓	10,597.5 x 3,280	T10	SOP					
											衝突防止マーク　飛散防止フィルム(A)
											枠のみ込み
SW 7	中庭(2)	別図	FIX窓		T15	外部：F-BE					衝突防止マーク
				別図		内部：U-BE					
SW 8	中庭(1)	別図	FIX窓		T10	外部：F-BE					衝突防止マーク
				別図		内部：U-BE					
SW 9	EV	別図	FIX窓		FL15	SOP					衝突防止マーク
				別図	+FL15						
SW 10	プレイルーム	別図	FIX窓	4,478 x 2,465	T10	SOP					
											衝突防止マーク、飛散防止フィルム(A)
SW 11	屋上広場	別図	突出窓+FIX窓	8,170 x 730	T8	外部：F-BE					
						内部：U-BE					付属金物一式
SW 12	廊下(P2)	別図	FIX窓+	5,900 x 2,770	T10	スチール外部：F-BE		DH-2			付属金物一式
			ステンレス製両開きかまち戸	D: 1,600 x 2,100		スチール内部：U-BE					手動オペレーター装置一式
						ステンレス：U-BE					衝突防止マーク
SW 13	トレーニングルーム	別図	FIX窓+		T8	スチール外部：F-BE		DH-2			付属金物一式
			ステンレス製両開きかまち戸	別図		スチール内部：U-BE					飛散防止フィルム(A)
						ステンレス：U-BE					衝突防止マーク
SW 14	ロビー(2)	別図	FIX窓+	5,480 x 3,900	FL10	スチール外部：F-BE		DH-2			付属金物一式
			ステンレス製両開きかまち戸	D: 1,600 x 2,800	+T8	スチール内部：U-BE					飛散防止フィルム(A)
			上部ランマ突出し窓、アルミガラリ付	ガラリ:6,580 x 300		ステンレス：U-BE					衝突防止マーク
SW 15		欠番									

着工	. .	. .	
竣工	. .	. .	
監理		. .	
施工		. .	

日建設計

. .

津市産業・
スポーツセンター建築工事

建具表(1)

意 （通し番号　　）
－ 057

NO. N－ 110097 －

N1100791210010TSUA-DS2

720×500

符号（材質）	使用場所	形式・機構		内法寸法(WxH)	ガラス	材質程度・仕上げ	金物類 支持金物+自閉機構	金物類 ハンドル類	金物類 錠	性能	備考（枠・付属品等）
SW 16 (16A)	看的室(I)(2)	900 1,200 F	FIX窓	900 × 1,200	FL6	SOP					飛散防止フィルム(A)
SW 17 (17A)	看的室(I)(2)	80° 1,370 1,200 1,220 1,220 697 1,385 (17A)	FIX窓+出引窓	697 × 1,200 1,385 × 1,220 (17A)1,370 × 1,220	FL6	的場側：SOP 看的室側：SOP					飛散防止フィルム(A)
SW 18	師範室(3)	2,440 1,200 F F	FIX窓	2,440 × 1,200	FL10	SOP					
SW 19	廊下(S2)	5,850 (5,265) 1,100 F F F F	FIX窓	5,850 × 1,100 (5,265)	PW6.8	SOP				防火設備	( ) 内両端
SW 20	中庭(2)	別図	FIX窓	別図	T12	外部：F-BE 内部：V-BE					衝突防止マーク
SW 21	中庭(1)	別図	FIX窓	別図	T10	外部：F-BE 内部：V-BE					衝突防止マーク
SW 22	中庭(2)	別図	FIX窓	別図	T10	外部：F-BE 内部：V-BE					衝突防止マーク
SW 23	中庭(1)	別図	FIX窓	別図	T12	外部：F-BE 内部：V-BE					衝突防止マーク
SW 24	アスリートモール上部PC躯体	別図	FIX窓	別図	FL6 +A12 +FL6	DP-U					一部FL8+A8+FL8 ジッパーガスケットサッシュ
SW 25 a	a：放送室 来賓控室，放送室 主催者控室	2,550 F	片開きフラッシュ戸 FIX窓	扉： 900 × 2,100 窓： 1,500 × 1,100	T-8	SOP	DC-2 PH	PB-2 LH-2	PD G-1	a：PAT	
SW 26	廊下(P-2)	F	FIX窓	880 × 1,420	T-10	外部：SOP 内部：SOP					衝突防止マーク
AG M1 (M1A)(M1B)	廊下(M1-1)		固定ガラリ	4,730 × 340	-	二次電解着色					
AG M2 (M2A)(M2B)(M2C)	空調機械室(M1)		固定ガラリ	(M2) 7,960 × 1,000 (M2A~C) 8,070 × 1,000	-	二次電解着色					
AG M3	空調機械室(M1)	12,570	固定ガラリ	12,570 × 1,000	-	二次電解着色					
AG M4 (M4A)	器具庫(M1)		固定ガラリ	7,170 × 1,000	-	二次電解着色					
AG M5	WWC(M2-3) WWC(M2-3)		固定ガラリ	1,770 × 300	-	二次電解着色					
AG M6	選手更衣室(2)		固定ガラリ	4,730 × 1,800	-	二次電解着色					一部突出排煙パネル
AG M7	シャワー室(2) 空調機械室(M2)		固定ガラリ	4,730 × 1,000	-	二次電解着色					
AG B1 (B1A)(B1B)	空調機械室(B1B) WWC，師範室(B1A) 男子更衣室(B1)		固定ガラリ	5,270 × 320	-	二次電解着色					B1Aのみ一部突出排煙パネル
AG B2 (B2A)(B2B)	観客席		固定ガラリ	1,690 × 600	-	二次電解着色					
AG B3	廊下(B2)		固定ガラリ	1,700 × 700	-	二次電解着色					
AG F1	屋上広場		固定ガラリ	2,180 × 700	-	二次電解着色					
AG F2	屋上広場		固定ガラリ	5,830 × 700	-	二次電解着色					
STD 1	廊下(P1)		片引きかまち自動扉	1,388 × 2,590	T8	ステンレス：A-BE	上吊金物一式	PB-1	FD		電動開閉装置一式 衝突防止マーク 煙感知連動自動開錠
STD P1	プール		両開きフラッシュ戸	1,654 × 2,479	-	ステンレス：U-BE	H DC-1 DS	LH-1	LCD FD	SAT	
STD P2 (P29)	WWC(P) WWC(P)		片開き戸	有効 910 × 2,100 ガラリ 100 × 1805.5		DP-U HL	上吊金物一式	DH-1	PD		必要開口面積最大0.07平米 開口率0.42%
STF P3B1 (P3B2)			三方枠	1,065 × 2,110		SOP					

符号（材質）	使用場所	形式・機構		内法寸法(WxH)	ガラス	材質程度・仕上げ	金物類 支持金物+自閉機構	金物類 ハンドル類	金物類 錠	性能	備考（枠・付属品等）
STD P3 (P3A)	HWC(P2)	100 2,100 100 100	片引き折れフラッシュ戸 ガラリ付	有効 900 × 2,100		SOP	上吊金物一式	DH-1	PD		開口率0.35% ロックウール 80kg/平米充填（扉・枠共）、FB枠
SD M1	廊下(M1-1)		両開きフラッシュ戸	1,690 × 2,565	-	外部：DP-U 内部：SOP	H DC-1 DS	LH-1	LCD FD	SAT	ロックウール 150kg/平米充填（扉・枠共）、FB枠
SD M2	空調機械室(M2)		両開きフラッシュ戸	1,520 × 2,565	-	外部：DP-U 内部：SOP	H DC-1 DS	LH-1	LCD FD	SAT	ロックウール 150kg/平米充填（扉・枠共）、FB枠
SD M3 (M3-1)(M3-2)	器具庫(M3-1) 空調機械室(M3-2)		両開きフラッシュ戸 (M3-1)：3,010 × 2,845 (M3-2)：2,610 × 3,000		-	外部：DP-U 内部：SOP	H DC-1 DS	LH-1	LCD FD	SAT	ロックウール 150kg/平米充填（扉・枠共）、FB枠
SD M4	前室(M1)		両開きフラッシュ戸	2,025 × 2,975	-	外部：DP-U 内部：SOP	H DC-1 DS	LH-1	LCD	SAT	ロックウール 150kg/平米充填（扉・枠共）、FB枠
SD M20	通路 屋外階段(M1)(M2)		両開きフラッシュ戸	2,010 × 2,505	-	外部：DP-U 内部：SOP	H DC-1 DS	LH-1	LCD FD	SAT	
SD S1	廊下(S1)		両開きフラッシュ戸	1,632 × 2,960	-	外部：DP-U 内部：SOP	H DC-1 DS	LH-1	LCD FD	SAT	
SD S2-1 (S2-1,2)	器具庫(S1) 空調機械室(S1)	100 900 3,005 4,005	上部ランマガラリ付 両開きフラッシュ戸	3,022 × 4,005 D: 3,022 × 3,005 ガラリ:3,022 × 900	-	外部：DP-U 内部：SOP	H DC-1	LH-1	G-1	PAT	ロックウール 150kg/m³充填
SD S3	空調機械室(S2) ポンプ室(S)	100 900 180° 180° 3,000 4,000	上部ランマガラリ付 両開きフラッシュ戸 (180°開)	1,580 × 4,000 D: 1,580 × 3,000 ガラリ：1,580 × 900	-	外部：DP-U 内部：SOP 二次電解着色	H DC-1 DS	LH-1	G-1	PAT 防火設備	ロックウール 150kg/m³充填
SD S4-1 (S4-1,2)	サブアリーナ	180° 180°	両開きフラッシュ戸	1,600 × 2,575	-	外部：DP-U 内部：SOP	H DC-1 DS	LH-1 PB-3	LCD PD FD	SAT	アリーナ側（S4-2）をPB-3とする、PDはS4-2 ロックウール 150kg/m³充填
SD S5	中庭(1)		片開きフラッシュ戸	880 × 2,535	-	外部：DP-U 内部：SOP	H	CSH-2	PD	SAT	ロックウール 150kg/m³充填
SD S20	通路(S2)	180° 180°	両開きフラッシュ戸 (180°開)	1,600 × 2,100	-	外部：DP-U 内部：SOP	H DC-1 DS	LH-1	LCD FD	SAT	ロックウール 150kg/m³充填
SD S21	廊下(S2)		片開きフラッシュ戸	850 × 1,640	-	外部：DP-U 内部：SOP	H DC-1	LH-1	LCD	SAT	ロックウール 150kg/m³充填
SD S22	廊下(S2)		両開きフラッシュ戸	1,720 × 2,125	-	外部：DP-U 内部：SOP	H DC-1 DS	LH-1	LCD FD	SAT	ロックウール 150kg/m³充填
SD B1	空調機械室(B1)		両開きフラッシュ戸	1,680 × 2,565	-	外部：DP-U 内部：SOP	H DC-1	LH-1	LCD FD	SAT	ロックウール 150kg/m³充填
SD B2	廊下(B1-1)		両開きフラッシュ戸	1,020 × 3,000 扉：1,020 × 2,100 幕板：1,020 × 900	-	外部：DP-U 内部：SOP	H DC-1 DS	LH-1	LCD FD	SAT	ロックウール 150kg/m³充填
SD B3	中庭(2)		片開きフラッシュ戸	787 × 2,535	-	外部：DP-U 内部：SOP	H DS	CSH-2	PD FD	SAT	
SD B4	エントランス(B1)	← →	引き分けフラッシュ戸	1,690 × 2,985		SOP	上吊金物一式		SL-1	特○	電動開閉装置一式
SD B20	階段(B1)		片開きフラッシュ戸	900 × 1,800	-	外部：DP-U 内部：SOP	H DC-1	LH-1	LCD	SAT	ロックウール 150kg/m³充填
SD B21	屋根(8)		両開きフラッシュ戸	1,800 × 2,800	-	外部：DP-U 内部：SOP	H DC-1	LH-1	LCD FD	SAT	ロックウール 150kg/m³充填
SD B22	屋根(8)		両開きフラッシュ戸	1,775 × 2,600	-	外部：DP-U 内部：SOP	H DC-1	LH-1	LCD FD	SAT	ロックウール 150kg/m³充填
SD B23	屋根(5)		片開きフラッシュ戸	900 × 1,915	-	外部：DP-U 内部：SOP	H DC-1	LH-1	LCD	SAT	ロックウール 150kg/m³充填
SD B24	エントランス(B2)	← →	引き分けフラッシュ戸	有効：1,600 × 2,585		SOP	上吊金物一式		SL-1	特○	電動開閉装置一式
SD P1	機械室(P)		両開きフラッシュ戸	2,540 × 2,925	-	外部：SOP 内部：SOP	H DC-1 DS	LH-1	LCD FD	PAT	
SD P2	中庭(3)	アルミルーバー	両開き片面フラッシュ戸	1,680 × 2,130	-	アルミルーバー	H	LH-1	LCD FD		
SD P20	見学デッキ		片面フラッシュ戸	785 × 2,105	-	外部：DP-U 内部：SOP	H DC-1 DS	LH-1	LCD FD	SAT	

着工	. .	. .	
竣工	. .	. .	
監理		. .	
施工		. .	

日建設計

. .

津市産業・
スポーツセンター建築工事

建具表(2)

（通し番号 ）
- 058

NO. N－110097 -

N110079130327TSUA-053

720×500

符号（材質）	使用場所	形式・機構	内法寸法(W×H)	ガラス	材質程度・仕上げ	金物類 支持金物+自閉機構	金物類 ハンドル類	金物類 錠	性能	備考（枠・付属品等）
SD M40	廊下（M1-3）	親子開きスリット窓付き戸	1,200 × 2,560	T-6	SOP	DC-1	PB-1	PD		飛散防止フィルム(A)
		スリット：50×2,320				PH				
		スリット片方のみ								
SD M41	廊下（M1-1）	親子開き戸	1,200 × 2,600		SOP	DC-1	LH-2	LCD		
		幕板付	扉： 1,200 × 2,100			PH				
			幕板： 1,200 × 500						特○	
SD M42 (M42-1,2)	WWC(A) (M42-2)	片開きフラッシュ戸	(M42-2)： 800 × 2,100		SOP	SH		K		
	MWC(A)	(壁同面)	(M42-1)： 700 × 2,100							
SD M43	放送室,救護室	片開き戸	900 × 2,600	FK-8	SOP	DC-1	LH-2	PD		
	来賓控室	幕板付	扉： 900 × 2,100			PH				
	主催者控室		幕板： 900 × 500						特○	
SD M44	欠番									
SD M45	器具庫(M1)	両開きフラッシュ戸	1,600 × 2,560		SOP	DC-1	LH-2	PD		
						PH				
									特○	
SD M46 (M46-1,2)	器具庫（M2,M4）	両開きフラッシュ戸	1,600 × 2,560		SOP	DC-1	LH-2	LCD		
			1,600 × 2,600			PH		FD		
			1,800 × 2,560						防○	
SD M47	器具庫（M3）	両開きフラッシュ戸	1,600 × 2,560		SOP	DC-1	LH-2	LCD		
						PH		FD		
									特○	
SD M48	メインアリーナ控室	両開きフラッシュ戸	1,600 × 2,600		SOP	DC-1	把手：扉加工	PD		アンダーカット40mm
		幕板付	扉： 1,600 × 2,100			PH				
			幕板： 1,600 × 500							
SD M49	メインアリーナ	両開きフラッシュ戸			SOP	DC-2	PB-1	PD	SAT	
			(M49-1,2)：1,762 × 2,547		(M49-4)： 1,600 × 2,547	PH	PB-3	FDA		4周マグタイト付
			(M49-3)：1,742 × 2,547		(M49-5)： 1,712 × 2,527				特○	アリーナ側をPB-3とする
SD M50 (M50-1~3)	器具庫（M1）	引き分けフラッシュ戸	2,844 × 2,400		SOP	上吊金物一式	把手：扉加工	SL-2		アリーナ側を扉加工把手とする
						HGL-1				
SD M51	器具庫（M3）	引き分けフラッシュ戸	2,050 × 2,547		SOP	上吊金物一式	HH	SL-2		
						HGL-1				
SD M52	器具庫（M1）	両開きフラッシュ戸	3,000 × 2,600		SOP	DC-1	LH-2	PD		
						H				
									特○	
SD M53	前室（M1）	両開きフラッシュ戸	3,000 × 2,765		SOP	DC-1	PB-1	PD	SAT	
						H	PB-3	FDA		4周マグタイト付
									特○	アリーナ側をPB-3とする
SD M54 (M54-1~4)	選手更衣室(1)(2)	片引きスリット窓付き戸	有効 900 × 2,100	FK-8	SOP	上吊金物一式	DH-2	PD		アンダーカット10mm
	多目的室(1)(2)	スリット：50×1,790								
									防○	
SD M55	廊下（M1-2）	片開きフラッシュ戸	600 × 2,100		SOP	SH		K		
		(壁同面)								
SD M56 (M56-1~3)	前室（M1)(M2)	両開き上部排煙ランマ付き戸	有効 1,600 × 2,585		SOP	DC-1	LH	PD		
		スリット片方のみ	扉 1,600 × 2,100			PH				
			ランマ 1,600 × 445							
SD M57 (M57-1,2)	ロビー（1）	両開き戸	(M57-1)： 1,827 × 2,550		SOP	DC-2	PB-3	PD	SAT	
			(M57-2)： 1,764 × 2,550			DS	PB-3	FDA		4周マグタイト付
						H			特○	
SD M58	控室	片開きフラッシュ戸	1,142 × 2,600		SOP	H	把手：扉加工	PD		
SD M59 (M59-1,2)	多目的（1）	片開きフラッシュ戸	1,038 × 2,600		SOP	H	把手：扉加工	PD		
	多目的（2）									
SD M60	EPS	壁埋込み両開き片面フラッシュ戸	900 × 2,100		SOP	DC-1	LH-2	K		
						SH				
						H			特○	
SD M61 (M61-1,2)	EPS	壁埋込み両開き片面ラッシュ戸			SOP	DC-1	LH-2	K		
		(壁同面)	(M61-1)： 900 × 2,100			SH				
			(M61-2)： 1,600 × 2,100			H				
SD M62	PS,EPS	片開き両開き片面フラッシュ戸	1,800 × 2,040		SOP	H		K		
		(壁同面)								
		(姿図変更)								
SD M63	EPS	2連両開き片面フラッシュ戸	2,340 × 2,400		SOP	HC-1		K		
		(壁同面)								
		(姿図変更)							特○	
SD M64	シャワー室(3)(4)	2連両開きフラッシュ戸	800 × 1,955 (2連)		SOP	SH		K		FB枠
	PS,SK	(壁同面)								
		(姿図変更)								
SD M65 (M65-1,2)	MWC(A) SK	壁埋込み両開きフラッシュ戸			SOP	SH		K		
	WWC(A) SK		(M65-1)： 803 × 2,040							
			(M65-2)： 800 × 2,040							
SD M66	廊下（M1-3）	壁埋込み2連片開きフラッシュ戸	2,207 × 2,570		SOP	HC-1	把手：扉加工			煙感知連動自動閉鎖
									特□	

符号（材質）	使用場所	形式・機構	内法寸法(W×H)	ガラス	材質程度・仕上げ	金物類 支持金物+自閉機構	金物類 ハンドル類	金物類 錠	性能	備考（枠・付属品等）
SD M67	廊下（M1-3）	壁埋込み2連片開きフラッシュ戸	1,665 × 2,575		SOP	HC-1	把手：扉加工			煙感知連動自動閉鎖
									特□	
SD M68 (M68-1~3)	男子更衣室（M）	片開きかまち戸袖壁付	1,220 × 2,400	FK-8	SOP	DH-2	(-1):PB-2	PD		飛散防止フィルム(B)
	女子更衣室（M）		扉： 900 × 2,400			PH	(-2,3):LH			
									特□	
SD M69 (M69-1~3)	女子更衣室（M） (M69-1)	壁埋込み片開きフラッシュ戸	(-1)：1,240 × 2,570		SOP	HC-1	把手：扉加工			煙感知連動自動閉鎖
	WWC（M1-4） (M69-2)	幕板付	(-2,3)：1,170 × 2,570							
	MWC（M1-4） (M69-3)		(-4)：1,200 × 2,350						特□	
	MWC,WWC (M69-4)		扉： 800 × 1,800							
SD M70	廊下（M1-3）	壁埋込み2連片開きフラッシュ戸	1,650 × 2,570		SOP	HC-1	把手：扉加工			煙感知連動自動閉鎖
									特□	
SD M71	EPS	2連両開き片面フラッシュ戸	3600 × 2,600		SOP	HC-1		K		
SD M72	ロビー(2)	壁埋込み2連2枚折フラッシュ戸	1,635 × 2,585		SOP	HC-1	把手：扉加工			煙感知連動自動閉鎖
									特□	
SD M69 (M69-1~4)	WWC（A）		1200 × 2,600				把手：扉加工			煙感知連動自動閉鎖
	MWC（A）		扉： 800 × 1,800							
									特□	
SD M80 (M80、80A)	ロビー（3）	両開き戸	1,840 × 2,550	FK-5	SOP	DC-2	PB-1	PD	SAT	
						DS		FDA		4周マグタイト付
						H			特○	
SD M81	WWC(M2-3)	片開きフラッシュ戸	850 × 2,100		SOP	DC-1	PB-2			
	MWC(M2-3)		ガラリ： 100 × 1,780			PH				
			アンダーカット 22mm							
SD M82	EPS	片開き片面フラッシュ戸	850 × 2,106		SOP	KH		K		つぶし枠
SD M83	PS	壁埋込み片面片開き戸	850 × 2,100		SOP	KH		K		つぶし枠
SD M84	SK	壁埋込み片開きフラッシュ戸	689.5 × 1,940		SOP	KH		K		
SD M85 (M85-A,B,C)	PS	点検扉	450 × 350		SOP	KH		K		つぶし枠
		(壁同面)	A,B: 450 × 450							
			C: 450 × 1,800							
SD M86	DS	片開き片面フラッシュ戸	550 × 1,976		SOP	KH		K		つぶし枠
SD M87	EPS	2連両開き片面フラッシュ戸			U-BE	KH		K		つぶし枠
		(壁同面)	(M87)：3,280 × 1,900		(メタリック系)					
			(M87-1)：1,640 × 1,900							
SD M88 (M88-1)	EPS	片開き2連両開きフラッシュ戸			U-BE	KH		K		つぶし枠
		(壁同面)	(M88)：3,460 × 2,600		(メタリック系)					
			(M88-1)： 800 × 2,600							
SD MT1	SK									
		片開きフラッシュ戸	400 × 520		SOP	H				
SD MT2~3	SK									
		片開きフラッシュ戸	(MT2)：670 × 2000		SOP	H				
			(MT3)：655 × 2000							
SD S40	廊下（S1）	引き分けスリット窓付き戸		PWC6.8	SOP	上吊金物一式	PB-3	SL-1		飛散防止フィルム(A)
		スリット：50×2,382	有効 1,616 × 2,595							
		スリット片方のみ							防○	
SD S41	器具庫（S2）	引き分けフラッシュ戸	有効 1,622 × 2,600		SOP	上吊金物一式	扉加工	SL-1		
SD S42	器具庫（S1）	二連引分フラッシュ戸	有効 2,777 × 2,600		SOP		把手：扉加工	SL-1		
SD S43 (S43,43A)	器具庫（S2）	片引フラッシュ戸	有効 1,890 × 2,610		SOP	上吊金物一式	扉加工	SL-1	遮煙	廊下側をPB-2とする
									特○	
SD S44	廊下（S1）	両開きフラッシュ戸	1,600 × 2,600		SOP	DC-2	LH-2	LCD		
						PH				
									特○	
SD S45	フリーウェイト	両開き框戸	1,660 × 2,600	PWC-6.8	SOP	DC-1	LH-2	LCD	遮煙	飛散防止フィルム(A)
	専用ルーム					PH			SAT	4周マグタイト付
									防○	
1SD ST1	廊下（S1）	2連両開き片面フラッシュ戸	3,600 × 1,960		SOP	DS				つぶし枠
						FD				
						KH				

N11007912100ITSUA-DS4

着工	. .	. .	
竣工	. .	. .	
監理		. .	
		. .	
施工		. .	
		. .	

日建設計

津市産業・スポーツセンター建築工事

建具表（3）

意 （通し番号 ） － 059

NO. N－110097 -

720×500

符号(材質)	使用場所	形式・機構	内法寸法(W×H)	ガラス	材質程度・仕上げ	金物類 支持金物+自閉機構	金物類 ハンドル類	金物類 錠	性能	備考(枠・付属品等)
SD S80	通路(S2)	両開きフラッシュ戸	1,620 × 2,200		SOP	DC PH	PB-1	PD FD	SAT 特○	4周マグタイト付 ロックウール 80kg/m³ 充填
SD S81		両開きフラッシュ戸	1,620 × 2,200		SOP	DC PH	PB-1	PD FD	SAT 防○	4周マグタイト付 ロックウール 80kg/m³ 充填
SD S83 (S83,83A)	EPS	両開き片面フラッシュ戸(S83)	1,600 × 2,100		SOP	KH		K		
SD S83 (S83B)	EPS	2連両開き片面フラッシュ戸 (壁同面)	4,000 × 2,100		SOP	KH		K		
SD S84	廊下(S2)	片開き片面フラッシュ戸	600 × 1,200		SOP	HC-1 JC-1			特□	煙感知連動自動閉鎖
SD S83 (S83C)		片面フラッシュ戸	800 × 2,100		SOP	KH		K		
SD F42	トレーニングルーム	両開きかまち戸	1,635 × 2,130	T-6	SOP	DC-1 PH	PB-1	PD		飛散防止フィルム(A) 衝突防止サイン
SD F43	フィットネススタジオ	両開きかまち戸	1,600 × 2,100	T-6	SOP	DC-1 PH	LH-2	PD	SAT 特○	飛散防止フィルム(A) 衝突防止サイン
SD F44	中央監視室	親子開きスリット窓付き戸 スリット:50×1,900 スリット片方のみ、幕板付	1,200 × 2,600 扉: 1,200 × 2,100 幕板: 1,200 × 500	FK-8	SOP	DC-1 PH	PB-2	PD FD	特○	飛散防止フィルム(A)
SD F45	MDF室	片開きフラッシュ戸	850 × 2,100		SOP	DC-1 PH	LH-1	LCD		
SD F47	廊下(FT)	壁埋込み両開きフラッシュ戸	1,759.5 × 2,570		SOP	HC-1	堀込引手		特□	煙感知連動自動閉鎖 一部 FB枠
SD F48	中央監視室	親子開きスリット窓付き戸 スリット:50×1,900 スリット片方のみ	1,220 × 2,115	T-6	SOP	DC-1 PH	LH-2	PD FD		飛散防止フィルム(A)
SD F49	女子更衣室	片開きフラッシュ戸	600 × 2,100		SOP	DC-1	LH-1	LCD		
SD F50	男子更衣室	壁埋込み片開きフラッシュ戸 (壁同面)	957 × 2,570		SOP	HC-1	堀込引手		特□	煙感知連動自動閉鎖
SD F51	廊下(F1)	壁埋込み片開きフラッシュ戸 (壁同面)	1,353 × 2,570		SOP	HC-1	堀込引手		特□	煙感知連動自動閉鎖 潜戸
SD F52	WWC(FT)	片開きかまち戸	1,100 × 2,600	T-6	SOP	DC-1 PH	PB-1	PD		飛散防止フィルム(B) 衝突防止サイン
SD P40	器具庫(P)	両開きフラッシュ戸	1,630 × 2,413		U-BE	DC-2 PH	LH-1	LCD FD		枠・扉 ステンレス製
SD P41	救護室・監視員室	片引きフラッシュ戸 幕板付	950 × 2,580 扉: 980 × 2,100 幕板: 980 × 480		SOP	上吊金物一式	PB-2	PD	特○	
SD P42	空調機械室(P)	両開きフラッシュ戸	1,600 × 2,585		SOP	DC-1 PH	LH-2	G-2 FD	PAT	ロックウール 80kg/㎡充填(扉・枠共)
SD B40	廊下(B1-1)	両開きかまち戸	1,220 × 3,000 (扉)1,220 × 2,500 (幕板)1,220 × 500	FK-8	SOP	DC-2 PH	LH-2	LCD	特○	認定品
SD B41	空調機械室(B1)	片開きフラッシュ戸	850 × 2,100		SOP	PH		G-1	PAT	ロックウール 80kg/m³ 充填
SD B42 (B42-1)	柔道場	壁埋込み両開き戸	3,620 × 3,800		SOP	PH	把手:扉加工			H=2,700まで練付合板 ヒノキt6
SD B80	看的室(1)(2) (外部)	額縁付片引き戸 ガラリ:300×960	有効 1,220 × 2,000	FL-5	DPF	上吊金物一式	PB-2	SL-1		必要開口面積最大 0.04m² 開口率 30%
SD B81-1,2	看的室(1)(2)	片引きフラッシュ戸	有効 1,200 × 2,100		SOP	上吊金物一式	DH-2	SL-1		ロックウール 150kg/m³ 充填

符号(材質)	使用場所	形式・機構	内法寸法(W×H)	ガラス	材質程度・仕上げ	金物類 支持金物+	金物類 ハンドル類	金物類 錠	性能	備考(枠・付属品等)
SD B82	(空調機械室(B2))	両開きフラッシュ戸	1,800 × 2,100		SOP	PH	LH-1	LCD		*空調機械室としての使用なし
SD B83	EPS	4連両開き片面フラッシュ戸 (壁同面) (姿図変更)	4,800 × 2,100		SOP	KH		K		
LD M1	HWC(M1) HCS(M1-1) HCS(M1-2) HWC(M1-3) (M1-4)	片引きフラッシュ戸 ガラリ付	ガラリ100×1,780 (HWC) M1:有効970×2,100 (HCS) M1-1:有効850×2,100 (HCS) M1-2:有効870×2,100 (HWC) M1-3:有効870×2,100 (HWC) M1-4:有効796.5×2,100		SOP	上吊金物一式	DH-1	PD		必要開口面積(居室換気量による) 開口率0.35% M1のみアンダーカット40mm、ガラリ無
LD M2 a	MWC(M2-2) WWC(M2-3) 選手控え室(M2-4) MWC(M2-5) WWC(M2-6) HWC(M2-7) シャワー室(M2-1,1A)	片引きフラッシュ戸 ガラリ付	ガラリ100×1,780 (MWC) M2-2:850×2,100 (WWC) M2-3:850×2,100 (選手控え室) M2-4:850×2,100 (MWC) M2-5:850×2,100 (WWC) M2-6:900×2,100 (HWC) M2-7:850×2,100 (シャワー室) M2-1,1A:870×2,100 シャワー室ガラリのみ:100×1,760		SOP	上吊金物一式	DH-1	PD	a:防○	必要開口面積(居室換気量による) 開口率0.35%
LD P1	HCS(P2) HWC(P2)	片引きフラッシュ戸 ガラリ付	有効 850 × 2,100 ガラリ 100 × 1,780		SOP	上吊金物一式	DH-1	PD		必要開口面積最大0.05㎡ 開口率0.35%
LD P3	プレイルーム	片引きかまち戸	有効 900 × 2,040	T-6	SOP	上吊金物一式	DH-1	PD		飛散防止フィルム(A)
LD P4	授乳室	片引きフラッシュ戸 幕板付	1,000 × 2,580 扉: 1,000 × 2,100 幕板: 1,000 × 480		SOP	上吊金物一式	DH-1	PD	SAT 特○	煙感知器連動開錠 ロックウール 80kg/㎡充填(扉・枠共)
LD B1	女子更衣室(B1) 男子更衣室(B1)	親子開きフラッシュ戸 ガラリヒューズ付	1,200 × 2,100		枠:SOP	DC-1 PH-2	LH-2	LCD FD	防○	
LD B2	師範室(1)(2)	片開きフラッシュ戸	850 × 2,100		枠:SOP	DC-1 PH-2	LH-2	LCD	防○	
LD B3	MWC(B1)(B2) WWC(B1)(B2)	片開きフラッシュ戸 ガラリ付	850 × 2,100 ガラリ: 100 × 1,700		SOP	DC-1 PH-2	PB-2			必要開口面積最大0.06㎡ 開口率38%
LD B4	器具庫(B2)2F	引き分けフラッシュ戸	1,600 × 2,100		枠:SOP	上吊金物一式	PB-2	SL-1		
LD B5	女子更衣室(B2) 男子更衣室(B2)	片開きフラッシュ戸 ガラリ付	850 × 2,125 ガラリ: 100 × 1,700		枠:SOP ガラリ:SOP	DC-1 PH-2	LH-1	LCD		必要開口面積最大0.06㎡ 開口率38%
LD B44	廊下(B1-1)	引分けフラッシュ戸	有効 1,622 × 2,585		練付け合板張り、OSCL SOP	上吊金物一式	PB-2	SL-1	遮煙 防○	練付合板:化粧単板ヒノキ木正目 t=6
LD B45	廊下(B1-2)	引き分けフラッシュ戸	有効 1,812 × 2,600		練付け合板張り、OSCL 枠:SOP	上吊金物一式	PB-2	SL-1	遮煙 防○	練付合板:化粧単板ヒノキ木正目 t=6
LD F1	MWC(FT) WWC(FT)	片開きフラッシュ戸 ガラリ付	600 × 2,100 ガラリ: 100 × 1,860		SOP	DC-1 PH	押棒	PD		必要開口面積最大0.06㎡ 開口率0.33%
LD F2	女子更衣室	片開きフラッシュ戸 ガラリ付	600 × 2,100 ガラリ: 100 × 1,860		SOP	DC-1 PH	DH-1	PD		必要開口面積最大0.06㎡ 開口率0.33%
LD F4	湯沸室	片開きフラッシュ戸 ガラリ:100×1,860	850 × 2,100		SOP	DC-1 PH-2	LH-1	LCD		(必要開口0.03㎡)
LD F5	女子更衣室(4) 男子更衣室(4)	片開きフラッシュ戸 ガラリ:100×1,860	850 × 2,115		SOP	DC-1 PH-2	LH-1	LCD		(必要開口0.02㎡)
WD 1	防具入(1)(2)	引違い木製戸	有効 1,850 × 2,605		CL	上吊金物一式	HH	CP		下部レール設置
WD 2 (2,2a)	射場	引き分け木製戸 a:2連引戸	有効 2,530 × 3,015 a有効 2,520 × 3,015		CL	上吊金物一式	HH	CP		
WD 3	師範室(3)	片引き木製戸	有効 925 × 2,100		CL	上吊金物一式	HH	CP		
WD 4	審判席	片引き木製戸	有効 925 × 2,100		CL	上吊金物一式	HH	CP		

着工 . .
竣工 . .
監理
施工

欠番 SD F40, SD F41, LD P2

日建設計

津市産業・スポーツセンター建築工事

建具表(4)

意 (通し番号) − 060

NO. N − 110097 −

N110079121001TSUA-DS5

符号（材質）	使用場所	形式・機構	内法寸法(W×H)	ガラス	材質程度・仕上げ	金物類 支持金物+	ハンドル類	錠	性能	備考（枠・付属品等）
SS 1	中央監視室	手動式重量シャッター	2,660 × 1,990		スラット、レール：さび止めのまま	付属金物一式				
					まぐさ：SOP					煙感知器連動自動閉鎖
		1,300							特口	障害物感知装置
SS 2 ab	廊下（S1）	手動式重量シャッター	4,960 ×2,978.5		スラット、レール：さび止めのまま	付属金物一式				
		レール内蔵扉	a: 3,410 ×2,978.5		まぐさ：SOP					煙感知器連動自動閉鎖
			b: 3,185 ×2,583.5						特口	障害物感知装置　扉部有効 W=850
SS 3	前室(M1)	電動式重量シャッター	3,000 × 2,985		スラット、レール	付属金物一式				
					まぐさ：SOP					煙感知器連動開放
										障害物感知装置
SS 4	２F廊下（P2）	手動式防火シートシャッター	8,100 × 2,445		スラット、レール：さび止めのまま	付属金物一式				FB枠
					まぐさ：SOP					煙感知器連動自動閉鎖
									特口	障害物感知装置
SS 5	射場	電動式重量シャッター	23,415 × 3,395		スラット、レール	付属金物一式				
		（別図参照） （レール移動固定式）			まぐさ：SOP					
									特口	
SS 6 a	アスリートモール	手動式重量シャッター	7,910 × 3,590		スラット、レール：さび止めのまま	付属金物一式				
			a: 5,660 × 3,590		まぐさ：SOP					煙感知器連動自動閉鎖
									特口	障害物感知装置
						自閉機構				
MP 1 a	控室	移動間仕切(スライディングウォール)	5,700 × 2,600		鋼板0.8㎜の上メラミン樹脂	MP				天井内間仕切り一式
			a: 4,190 × 2,600		メラミン樹脂焼付塗装	付属金物一式				両端部取合部一式
										遮音性能：30ｄB以上(500Hz)
MP 2	多目的室（1）	移動間仕切(スライディングウォール)	4,670 × 2,600		鋼板0.8㎜の上メラミン樹脂	MP				天井内間仕切り一式
	多目的室（2）				メラミン樹脂焼付塗装	付属金物一式				両端部取合部一式
										遮音性能：30ｄB以上(500Hz)
MP 3	柔剣道場	移動間仕切(スライディングウォール)	36,845 × 3,600		繊維混入石膏版9.5m/mの上	MP				天井内間仕切り一式
					メラミン樹脂焼付塗装	付属金物一式				両端部取合部一式
										遮音性能：40ｄB以上(500Hz)
MP 4	フィットネススタジオ	移動間仕切(スライディングウォール)	10,546 × 3,000		鋼板0.8㎜の上メラミン樹脂	MP				天井内間仕切り一式
					メラミン樹脂焼付塗装	付属金物一式				両端部取合部一式
										遮音性能：40ｄB以上(500Hz)
MP 5	MWC(A)	移動間仕切(スライディングウォール)	1,200 × 2,600		同上	MP				天井内間仕切り一式
						付属金物一式				両端部取合部一式
										遮音性能：30ｄB以上(500Hz)
MP 6										
	欠番									
MP 7	MWC/WWC(M2-1)	移動間仕切(スライディングウォール)	1,200 × 2,600		同上	MP				天井内間仕切り一式
	MWC/WWC(M2-2)					付属金物一式				両端部取合部一式
										遮音性能：30ｄB以上(500Hz)
MP 8	柔剣道場	移動間仕切(スライディングウォール)	4,372 × 3,800		同上	MP				天井内間仕切り一式
						付属金物一式				両端部取合部一式
										遮音性能：30ｄB以上(500Hz)
MP 9	師範室(3)	移動間仕切(スライディングウォール)	5,516 × 3,000		同上	MP				天井内間仕切り一式
						付属金物一式				両端部取合部一式
										遮音性能：30ｄB以上(500Hz)
MP 10	師範室(3)	移動間仕切(スライディングウォール)	1,632 × 3,000		同上	MP				天井内間仕切り一式
			D: 1,635 × 2,100			付属金物一式				両端部取合部一式
										遮音性能：30ｄB以上(500Hz)
MSH 1	ロビー（２）	可動式防煙垂れ壁	1,230 × 800		A-BE	付属金物一式				煙感知連動自動閉鎖
		F 800								
MSH 2	メインアリーナ	可動式防煙垂れ壁	6,250 × 500		A-BE	付属金物一式				煙感知連動自動閉鎖
		F 500								
SG 1	柔剣道場	片開きガラリ戸	(B1-1):793 × 2,576		SOP	HC-1		PD		ガラリ形状：FB-4.5×25
		（壁同面）	(B1-2A,2B):714 × 2,576							つぶし枠
(B1-1,2A,2B,3)			(B1-3):714 × 2,576	(上枠なし)						開口率33%
SG 2	サブアリーナ	スチールガラリ（横型）	10,800 × 2,205		SOP	付属金物一式				
		別図 （壁同面）								つぶし枠　開口率36%
										枠，方立は裏面に隠す
SG 3	メインアリーナ	スチールガラリ（横型）	765 × 1,800		SOP	付属金物一式				ガラリ形状：FB-4.5×44@≒18
		（壁同面）								
										枠，方立は裏面に隠す
SG 4	メインアリーナ	スチールガラリ（横型）	1,200 × 2,450		U-BE	付属金物一式				ヒューズ付
		（壁同面）			（メタリック系）					
									特口	枠，方立は裏面に隠す
SG 5 a	メインアリーナ	スチールガラリ（横型）	49,500 × 200		SOP	付属金物一式				ガラリ形状：FB-4.5×50@≒18
		（壁同面）								
SG 6	メインアリーナ	スチールガラリ（横型）	1,614 × 120		SOP	付属金物一式				ガラリ形状：FB-4.5×44
		（壁同面）								チャンバーボックス付(設備工事)、枠，方立は裏面に隠す

符号（材質）	使用場所	形式・機構	内法寸法(W×H)	ガラス	材質程度・仕上げ	金物類 支持金物+自閉機構	ハンドル類	錠	性能	備考（枠・付属品等）

着工	. .	. .
竣工	. .	. .
監理		. .
施工		. .

日建設計

津市産業・スポーツセンター建築工事

建具表（5）

㊢（通し番号　　）－ 061

NO. N－ 110097 -

N110079121001TSUA-DS6

720×500

AW M1 (M1A)

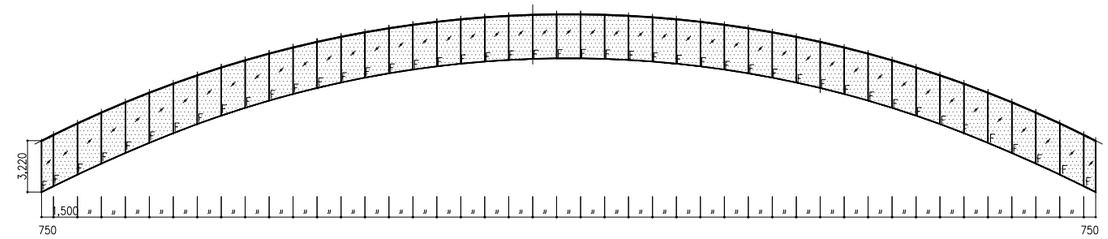

AW S1 (S1A)

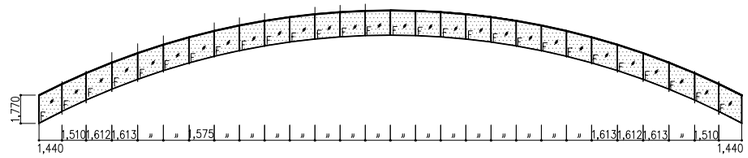

AW B7

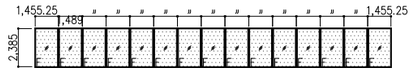

AW P1

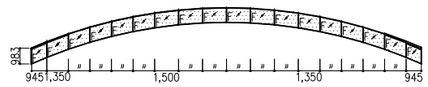

AW A1

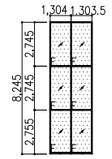

AW M2

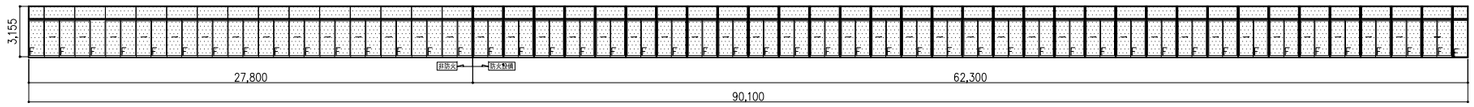

AW P2

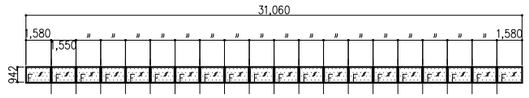

AW S2

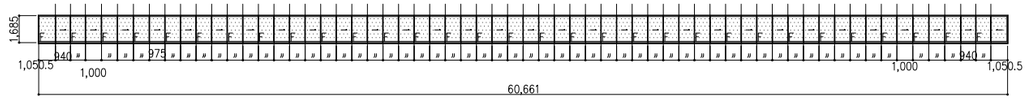

AW P4 (P4A)

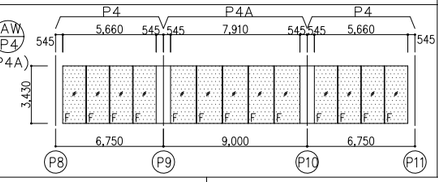

AW P5

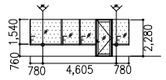

AW P6

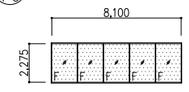

SW 1

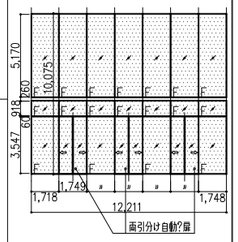

※両引分け自動?扉部分はT8、
それ以外のFIX部分についてはFL12,FL15

SW 2

※ステンレス製引き分け自動かまち扉部分はT8、
それ以外のFIX部分についてはFL12

SW 3

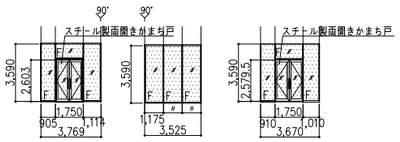

※ステンレス製引き分け自動かまち扉部分はT8、それ以外のFIX部分についてはFL10

SW 4

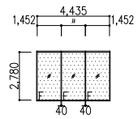

SW 5

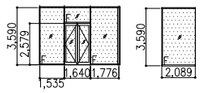

SW 6

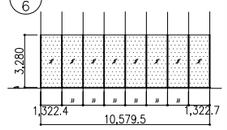

SW 8

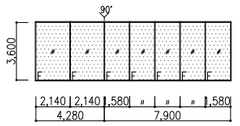

SW 10

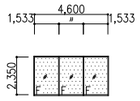

SW 11

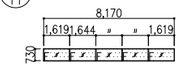

SW 12

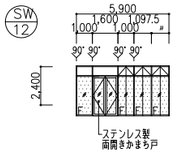

SW 13

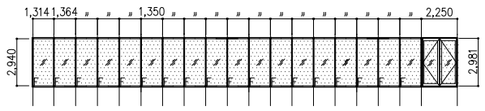

SW 14

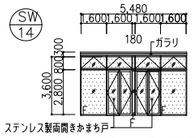

※ステンレス製引き分け自動かまち扉部分はT8、
それ以外のFIX部分についてはFL10

SW 20

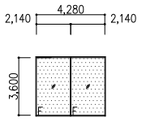

SW 21

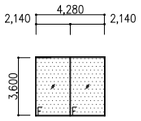

SW 22

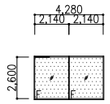

SW 23

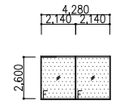

SW 7

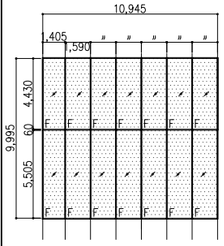

SW 9

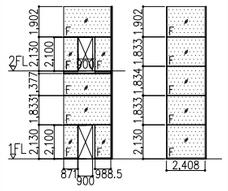

SW 24

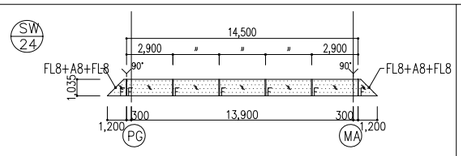

SG 2

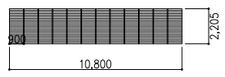

SW 15

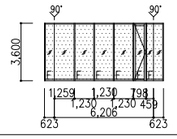

AW M11

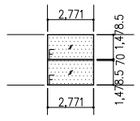

AW M12

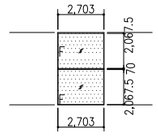

SG 6

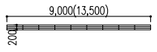

N110079121001TSUA-DS7

着工	. .	. .	
竣工	. .	. .	
監理		. .	
施工		. .	

日建設計

. .

津市産業。
スポーツセンター建築工事

建具表(6)

意 (通し番号)
- 062

NO. N- 110097 -

780×520

矩計図（1）	1／50	＜メインアリーナ北面＞

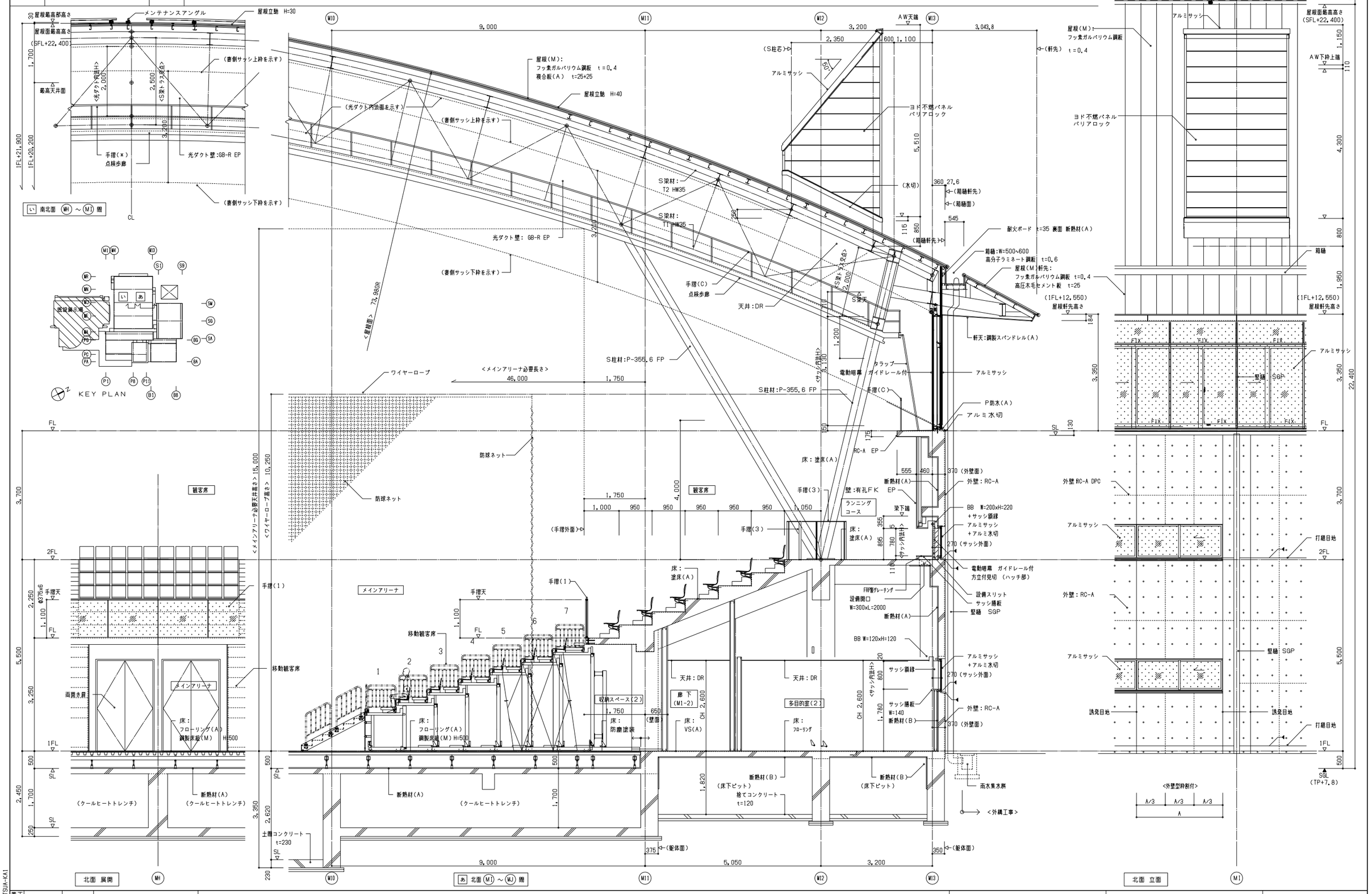

注記）・外部見え掛り鉄部は 特記なき限り 溶融亜鉛めっき DP－U塗装
・内部見え掛り鉄部は 特記なき限り SOP塗装
・アルミ部は 特記なき限り 外部 A-BE仕上
・外装 アルミ,スチール部の裏面には 結露防止用にグラウト（t=3）吹付とする。
・アルミ笠木の裏面には 防水シート（t=1）付とする。
・BB(ブラインドBOX)等は 鋼板 t=1.6 加工SOP塗装 特記なき限り W=120xH=150
・アルミサッシ額縁は 鋼板 t=1.2 加工 SOP塗装 特記なき限り W=xxx
・アルミサッシ腰板は 鋼板 t=1.2 加工 SOP塗装 特記なき限り W=xxx
（アルミ結露受付）（但し巾木上付の場合は t=1.6 ）
・木製の額縁,腰板等は 木材保護塗料塗り(WP)

着工		
竣工		
監理		
施工		

日建設計

津市産業・スポーツセンター建築工事

矩計図（1）

意 （通し番号 ） － 063

NO. N－110097 －

N110097 20130313 TSUA-KA1

780×520

矩計図（2）	1／50	＜メインアリーナ東面＞

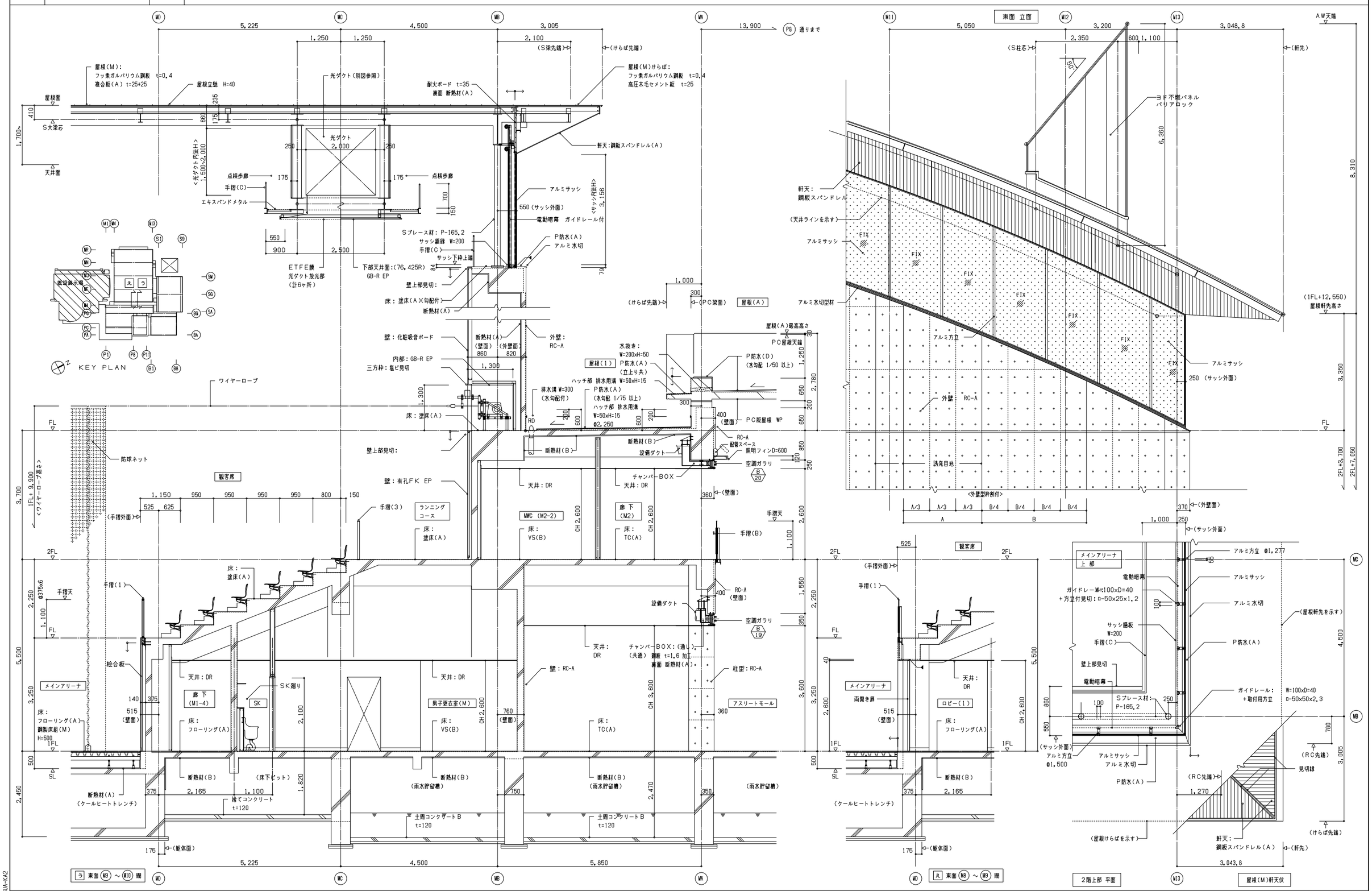

注記）・外部見え掛り鉄部は 特記なき限り 溶融亜鉛めっき DP－U塗装
・内部見え掛り鉄部は 特記なき限り SOP塗装
・アルミ部は 特記なき限り 外部 A－BE仕上
・外装 アルミ,スチール部の裏面には 結露防止用にグラウト（t=3）吹付とする。
・アルミ笠木の裏面には 防水シート（t=1）付とする。
・BB(ブラインドBOX)等は 鋼板 t=1.6 加工SOP塗装 特記なき限り W=120xH=150
・アルミサッシ額縁は 鋼板 t=1.2 加工 SOP塗装 特記なき限り W=xxx
・アルミサッシ腰板は 鋼板 t=1.2 加工 SOP塗装 特記なき限り W=xxx
（アルミ結露受付）（但し巾木上付の場合は t=1.6 ）
・木製の額縁,腰板等は 木材保護塗料塗り（WP）

着工		
技工		
監理		
施工		

日建設計

津市産業・スポーツセンター建築工事

矩計図（2）

意 （通し番号 ）－ 064

NO. N－110097－

N110097 20130313 TSUA-K12

780×520

矩計図（3）	1／100	＜メインアリーナ南面＞

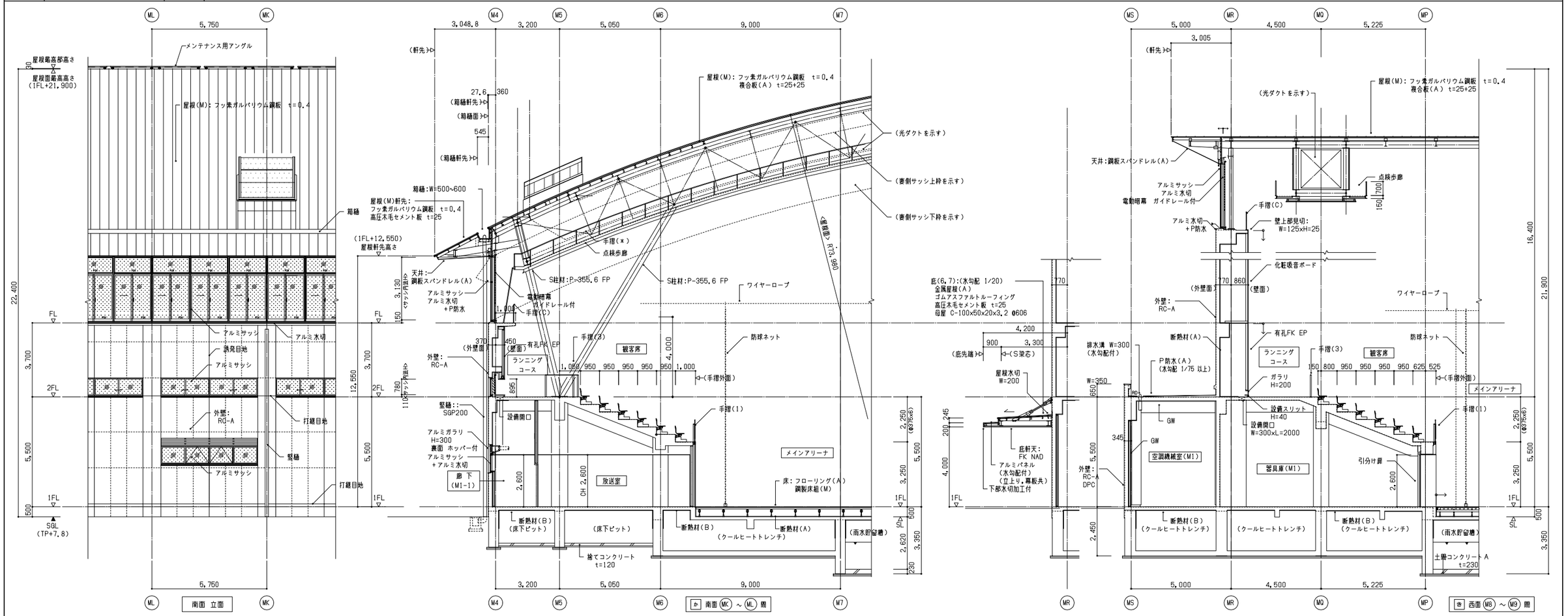

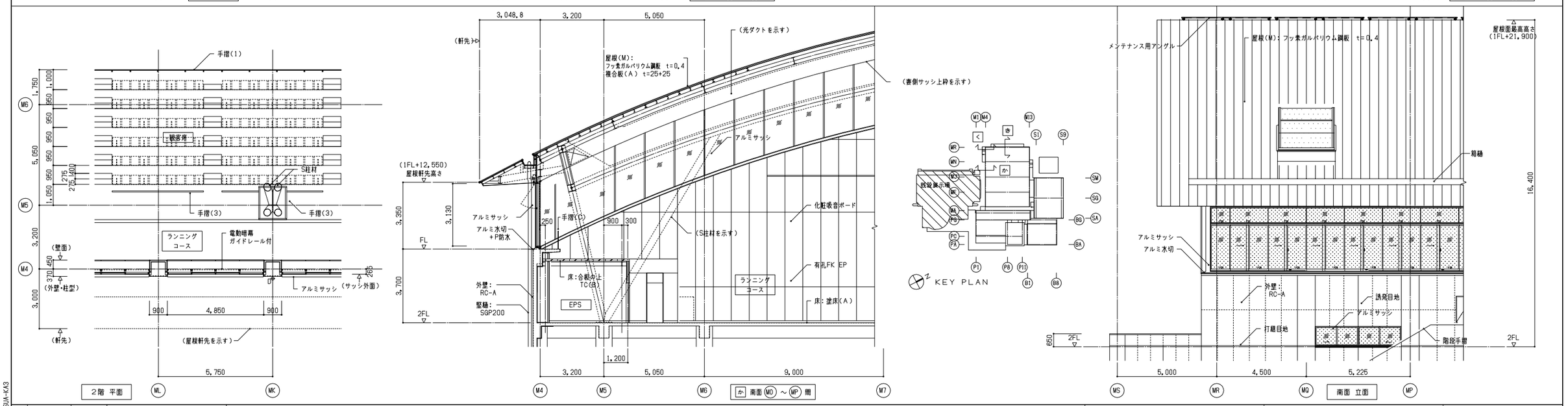

着工		
技工		
監理		
施工		

注記）・外部見え掛り鉄部は 特記なき限り 溶融亜鉛めっき DP-U塗装
・内部見え掛り鉄部は 特記なき限り SOP塗装
・アルミ部は 特記なき限り 外部 A-BE仕上
・外装 アルミ、スチール部の裏面には 結露防止用にグラウト（t=5）吹付とする。
・アルミ笠木の裏面には 防水シート（t=1）付とする。
・BB(ブラインドBOX)等は 鋼板 t=1.2 加工 SOP塗装 特記なき限W=120xH=150
・アルミサッシ額縁は 鋼板 t=1.2 加工 SOP塗装 特記なき限りW=xxx
・アルミサッシ額板は 鋼板 t=1.2 加工 SOP塗装 特記なき限りW=xxx
（アルミ結露受付） （但し巾木上付の場合は t=1.6 ）

日建設計

津市産業・
スポーツセンター建築工事

意 （通し番号 ）
－ 065

矩計図（3）

NO. N－ 110097 －

N110097 20130313 TSUA-K13