平　面　図

S=1:500

標準横断面図

S=1:50

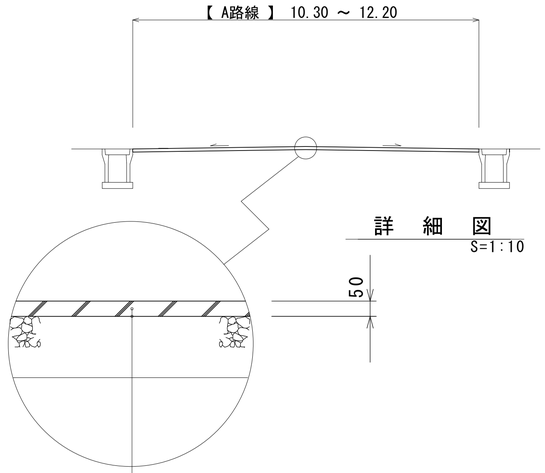

表層　再生密粒度ｱｽｺﾝ(13) 2,350kg/m3

乳剤 ﾌﾟﾗｲﾑｺｰﾄ (PK-3)

不陸整正 補足材 RC-40 平均 t=2cm

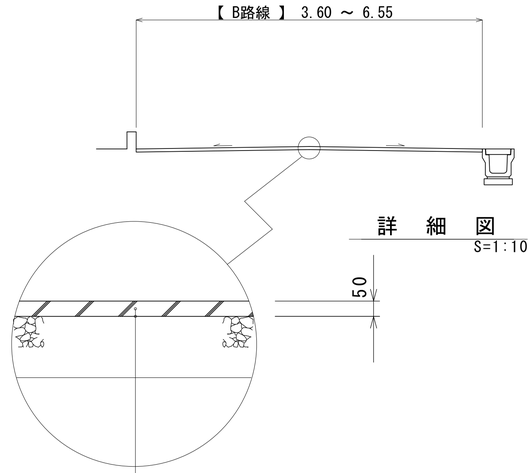

表層　再生密粒度ｱｽｺﾝ(13) 2,350kg/m3

乳剤 ﾌﾟﾗｲﾑｺｰﾄ (PK-3)

不陸整正 補足材 RC-40 平均 t=2cm

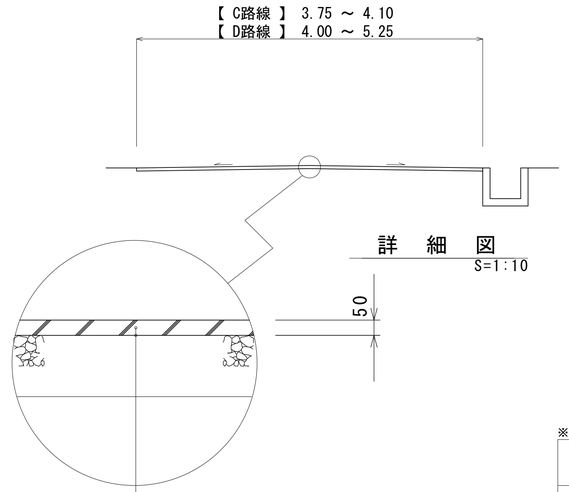

表層　再生密粒度ｱｽｺﾝ(13) 2,350kg/m3

乳剤 ﾌﾟﾗｲﾑｺｰﾄ (PK-3)

不陸整正 補足材 RC-40 平均 t=2cm

※この図面はA1サイズを原寸とする。

津 市 上 下 水 道 事 業 局			
工事名	令和5年度水工第10号 稲葉町及び久居一色町地内配水管布設工事に伴う舗装復旧工事		
図面の種類	平面図・標準横断面図		
縮尺	図示	図面番号	1 ／ 1
受注者名			