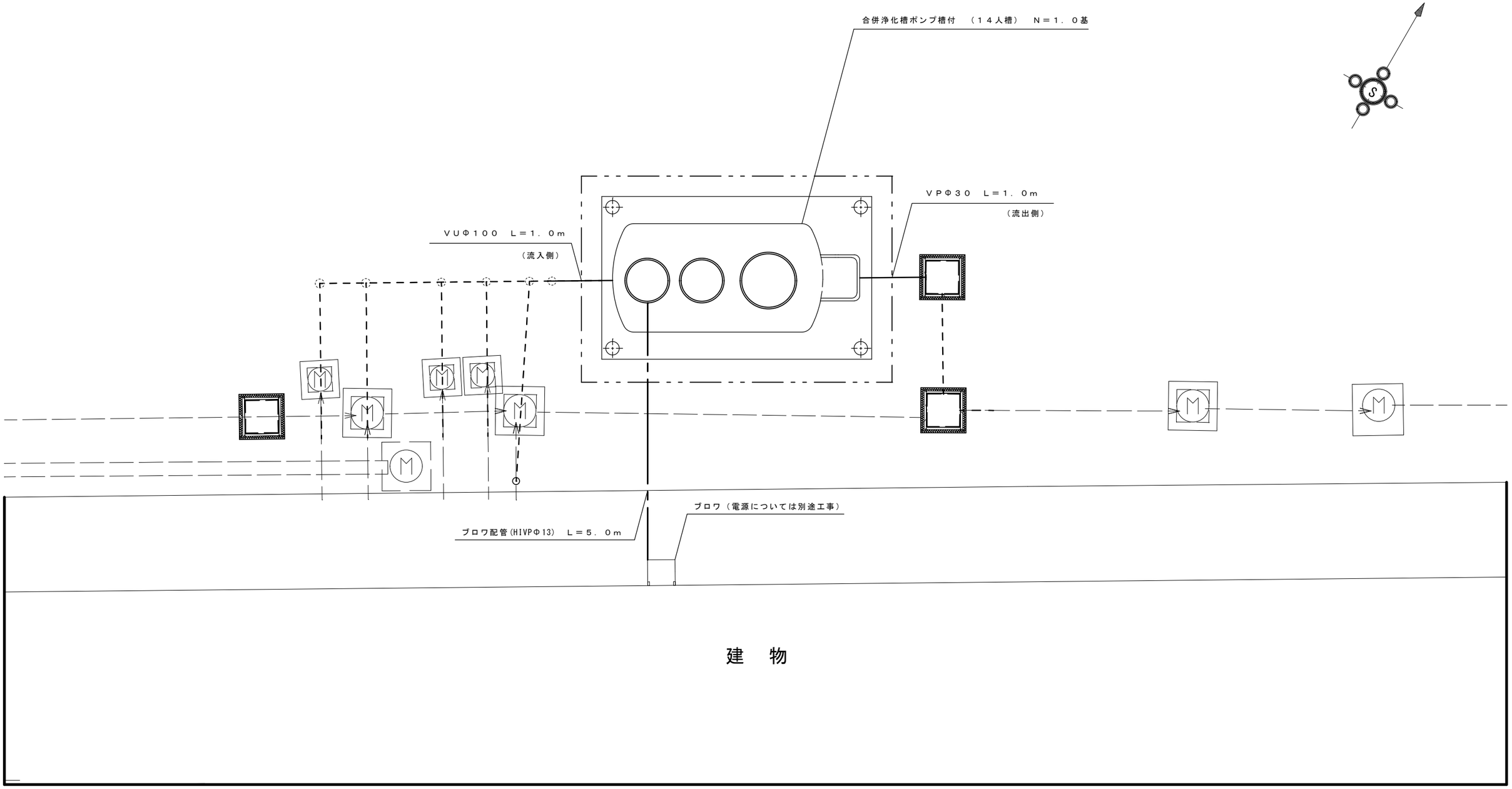

平　面　図　　S＝1/100

名　称	仕　様　・　能　力	数
合併浄化槽 (支柱仕様)	処理対象人員　１４人 放流水質　BOD 10mg/L・T-N 10mg/L・SS 10mg/L ブロワ・土工事・設置工事（嵩上げ含む）共	1
その他	・埋戻しは、石などの混入していない良質の土砂を用い、浄化槽内に異物が入らないようにし、水締めと突き固めを交互に行う。	

※この図面はA2サイズを原寸とする。　参　考

工　事　名	平成30年度　下総浄補　第４号 片田志袋町地内市営浄化槽設置工事		
施工箇所名	津市片田志袋町地内		
図面の種類	平　面　図		
縮　　尺	図　示	図面番号	1 / 4
事 業 所 名	津市下水道局下水道総務課		

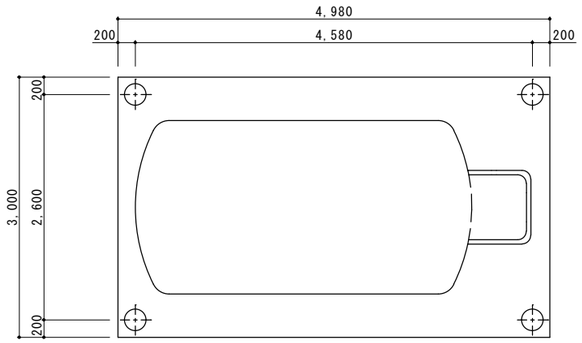

平 面 図 S=1/50

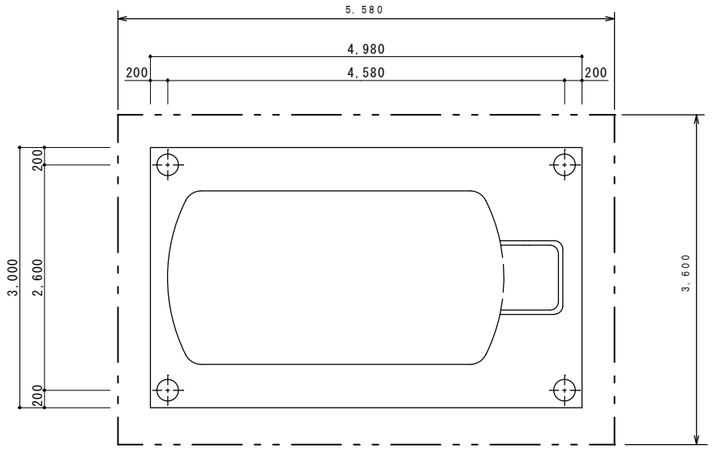

スラブ平面図 S=1/50

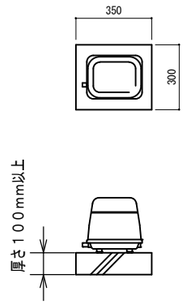

ブロワ　据付図(参考) S = 1/20

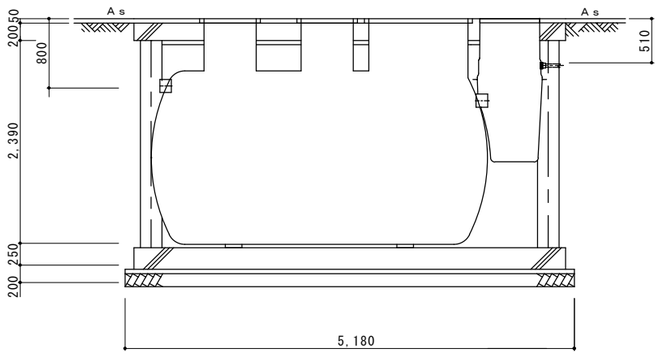

断 面 図 S=1/50

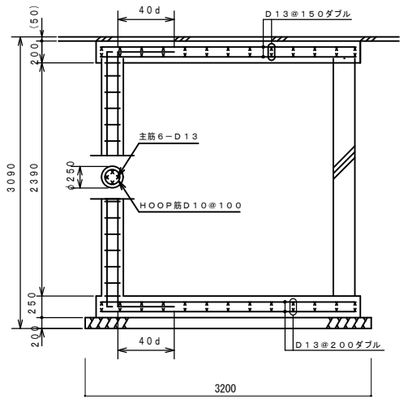

（支柱鉄筋）

主筋（D13）　84.05kg

HOOP筋（D10）42.08kg

配筋断面図(短辺) S=1/50

一　般　事　項	
コンクリート	Ｆｃ＝２１Ｎ／mm2
鉄　　筋	ＳＤ２９５Ａ
鉄筋かぶり	スラブ５０，ベース５０
定着及継手	４０ｄ
開口補強筋	Ｄ１３ダブル
地　　業	砕石又はＲＣ　４０～０

マンホール	安全荷重１５００Ｋ

	吐出量	口　径	運転方式	台数
ブロワ	１２０Ｌ／ｍｉｎ	φ１３	連続運転	１

配管仕様	露出配管（ブロワ廻り）	ＨＩＶＰ
	土中配管	ＶＵφ１００
	槽内配管	メーカ仕様

※この図面はA2サイズを原寸とする。　参　考

工　事　名	平成30年度　下総浄補　第４号 片田志袋町地内市営浄化槽設置工事		
施工箇所名	津市片田志袋町地内		
図面の種類	平面図　標準横断図　標準施工図		
縮　　尺	図　示	図面番号	2/4
事 業 所 名	津市下水道局下水道総務課		

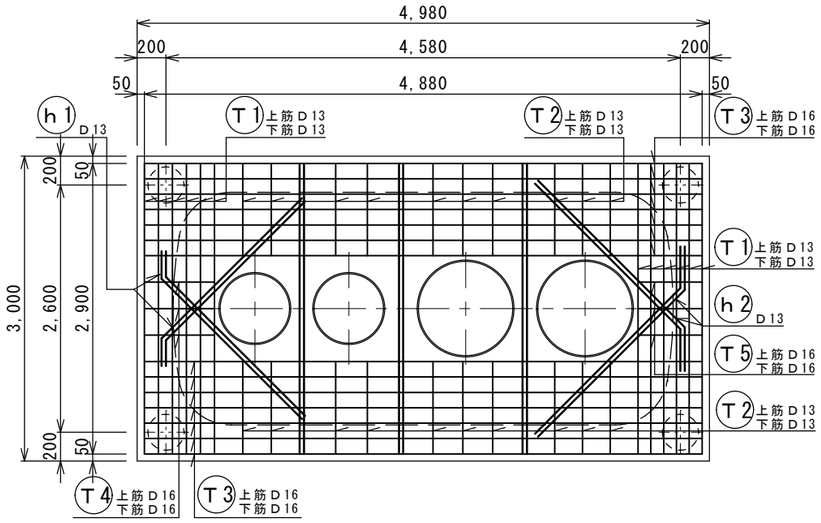

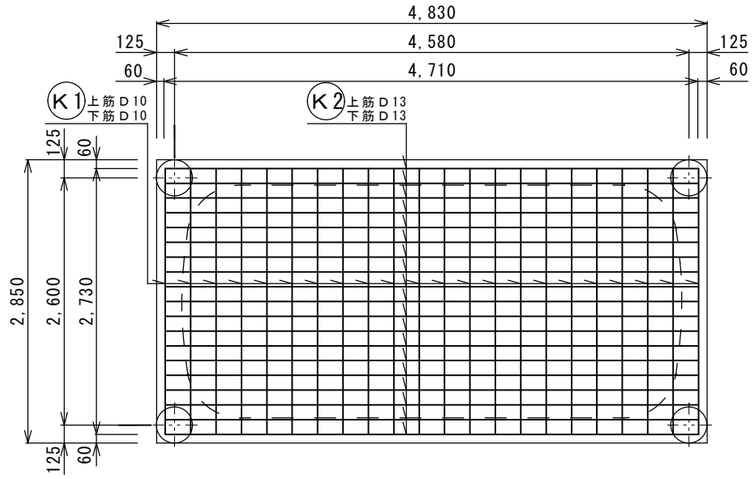

上部スラブ配筋図

S = 1/30

スラブ鉄筋　D13-200@ダブル

開口補強筋　2-D13　定着　40d=520

種別	径（φmm）	本数（本）	長さ（m）	1本あたり重量（kg）	重量（kg）	備考
T1	D13	12	2,010	2.000	24.000	（上筋）
T1	D13	12	2,010	2.000	24.000	（下筋）
T2	D13	20	640	0.637	12.740	（上筋）
T2	D13	20	640	0.637	12.740	（下筋）
h1	D13	1×4	450	1.483	5.932	
h2	D13	1×4	600	1.632	6.528	

鉄筋重量計　85.94kg

種別	径（φmm）	本数（本）	長さ（m）	1本あたり重量（kg）	重量（kg）	備考
T3	D16	14	3,860	6.022	84.308	（上筋）
T3	D16	14	3,860	6.022	84.308	（下筋）
T4	D16	3	490	0.765	2.295	（上筋）
T4	D16	3	490	0.765	2.295	（下筋）
T5	D16	3	450	0.702	2.106	（上筋）
T5	D16	3	450	0.702	2.106	（下筋）

鉄筋重量計　177.418kg

基礎配筋図

S = 1/30

ベース鉄筋　D13-200@ダブル

種別	径（φmm）	本数（本）	長さ（m）	1本あたり重量（kg）	重量（kg）	備考
K1	D10	22	1,840	1.030	22.660	（上筋）
K1	D10	22	1,840	1.030	22.660	（下筋）

鉄筋重量計　45.32kg

種別	径（φmm）	本数（本）	長さ（m）	1本あたり重量（kg）	重量（kg）	備考
K2	D13	19	3,690	3.672	69.768	（上筋）
K2	D13	19	3,690	3.672	69.768	（下筋）

鉄筋重量計　139.54kg

※この図面はA2サイズを原寸とする。　参考

工事名	平成30年度　下総浄補　第４号 片田志袋町地内市営浄化槽設置工事		
施工箇所名	津市片田志袋町地内		
図面の種類	配筋加工図		
縮尺	図示	図面番号	3/4
事業所名	津市下水道局下水道総務課		

流入側

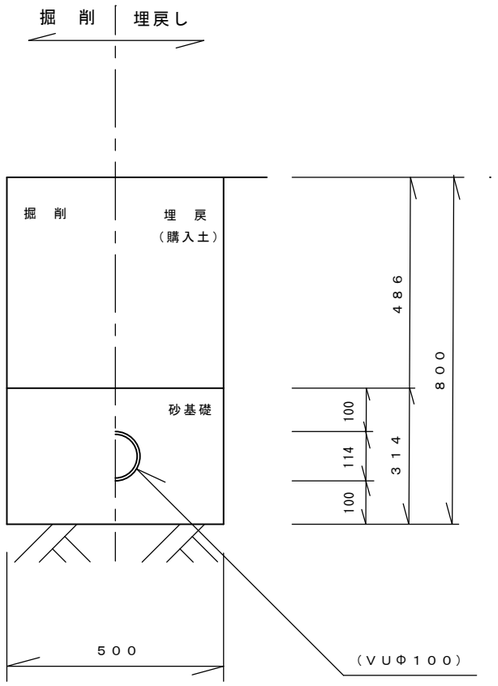

放流側

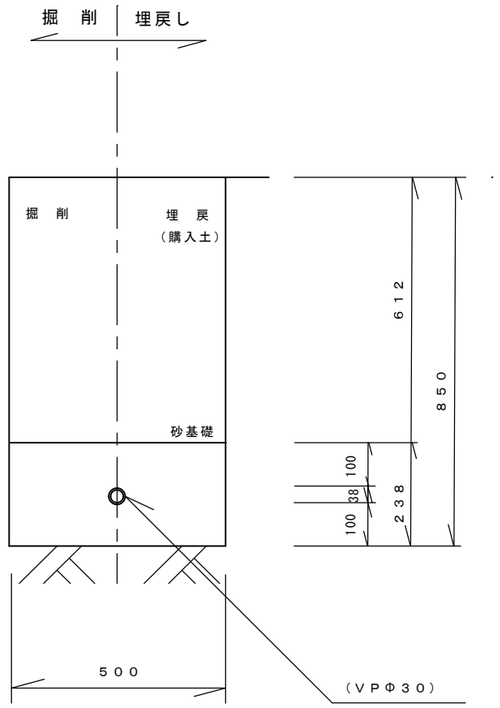

ブロワ配管

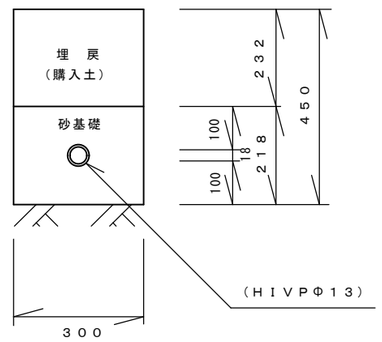

配　管　図　S = 1/10

※この図面はA2サイズを原寸とする。　参　考

工　事　名	平成30年度　下総浄補　第４号 片田志袋町地内市営浄化槽設置工事		
施工箇所名	津市片田志袋町地内		
図面の種類	配　管　図		
縮　　尺	図　示	図面番号	4／4
事 業 所 名	津市下水道局下水道総務課		