平　面　図

S=1:500

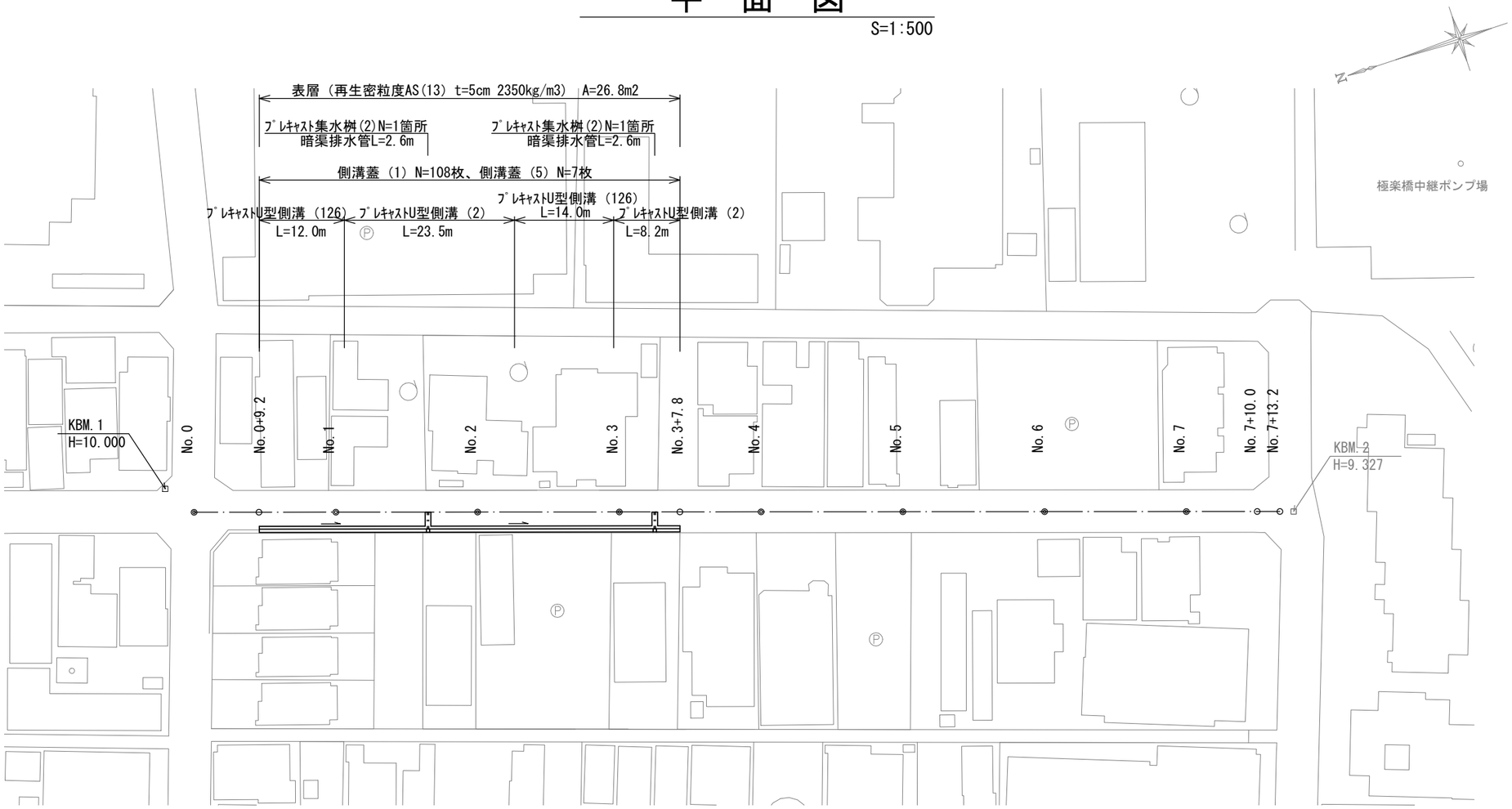

標準横断面図

S=1:50

NO.1

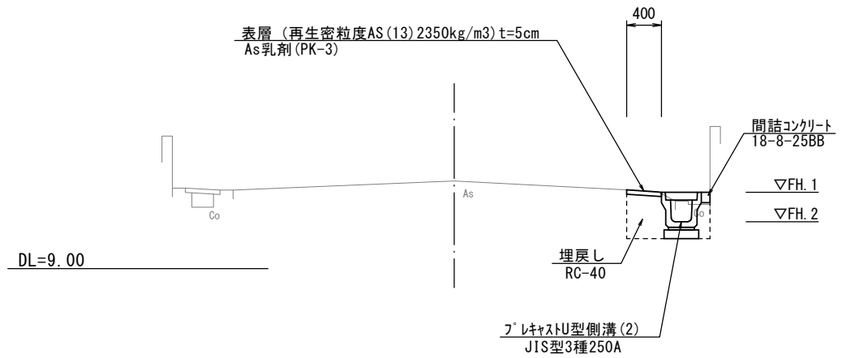

※この図面はA2サイズを原寸とする

工　事　名	令和２年度北道維第３６号 東丸之内地内道路改修工事		
施工箇所名	津市東丸之内地内		
図面の種類	平面図・標準横断面図		
縮　　尺	図示	図面番号	１／３
事 業 所 名	津市建設部津北工事事務所		

横 断 面 図

S=1:50

NO.2

GH= 9.89
FH=

No.2

舗装版破砕	As	0.60	m	
表　層	再生密粒度As(13)	0.40	m	
床掘り		0.31	m2	
埋戻し	RC-40	0.21	m2	
Co構造物取壊し(1)	無筋	0.05	m2	No.1+5.0(同所)～No.2
Co構造物取壊し(2)	有筋	0.03	m2	No.1+5.0(同所)～No.2
間詰コンクリート	18-8-25BB	0.01	m2	

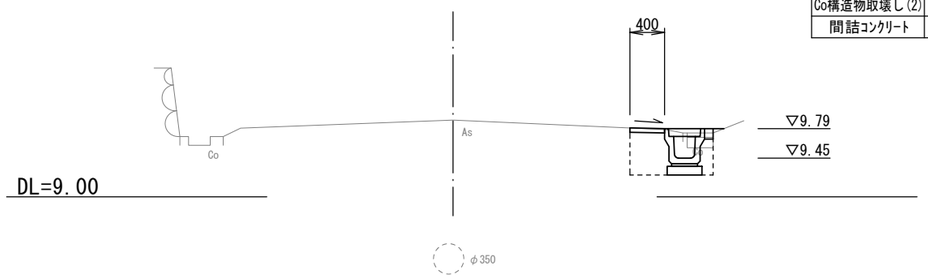

NO.1

GH=10.01
FH=

No.1

舗装版破砕	As	0.55	m	
表　層	再生密粒度As(13)	0.40	m	
床掘り		0.32	m2	
埋戻し	RC-40	0.21	m2	
Co構造物取壊し(1)	無筋	0.11	m2	No.1～No.1+5.0
Co構造物取壊し(2)	有筋	-	m2	No.1～No.1+5.0
間詰コンクリート	18-8-25BB	0.01	m2	

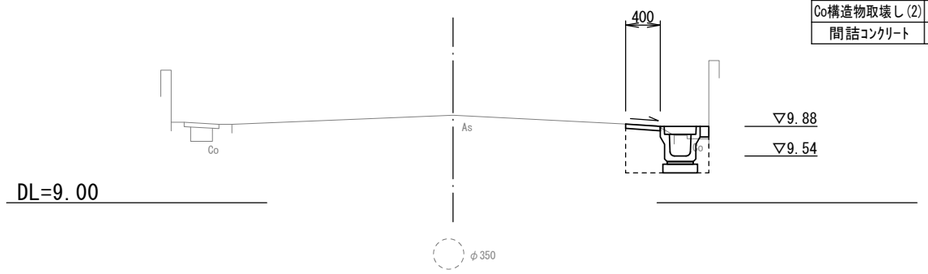

NO.3

GH= 9.76
FH=

No.3～No.3+7.8

舗装版破砕	As	0.55	m
表　層	再生密粒度As(13)	0.40	m
床掘り		0.34	m2
埋戻し	RC-40	0.21	m2
Co構造物取壊し(1)	無筋	0.09	m2
Co構造物取壊し(2)	有筋	0.03	m2
間詰コンクリート	18-8-25BB	0.01	m2

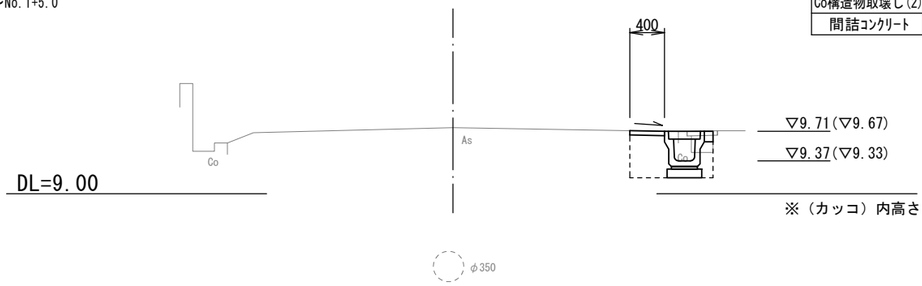

※（カッコ）内高さはNo.3+7.8

NO.0+9.2

GH=10.06
FH=

No.0+9.2

舗装版破砕	As	0.50	m
表　層	再生密粒度As(13)	0.40	m
床掘り		0.26	m2
埋戻し	RC-40	0.21	m2
Co構造物取壊し(1)	無筋	0.11	m2
Co構造物取壊し(2)	有筋	-	m2
間詰コンクリート	18-8-25BB	0.01	m2

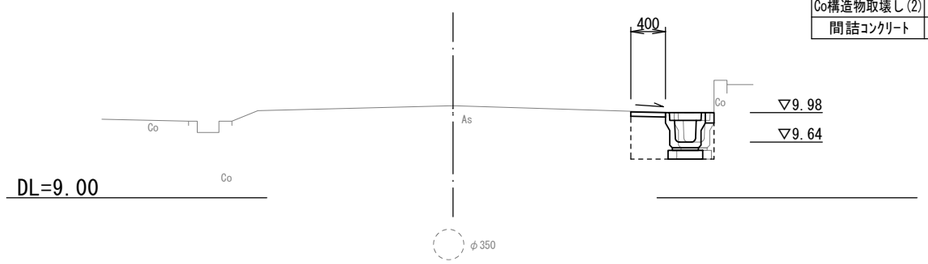

※この図面はA2サイズを原寸とする

工　事　名	令和２年度北道維第３６号 東丸之内地内道路改修工事		
施工箇所名	津市東丸之内地内		
図面の種類	横断面図		
縮　　尺	1：50	図面番号	２／３
事 業 所 名	津市建設部津北工事事務所		

工 法 図　S=1:20

ﾌﾟﾚｷｬｽﾄU型側溝(2)(126)

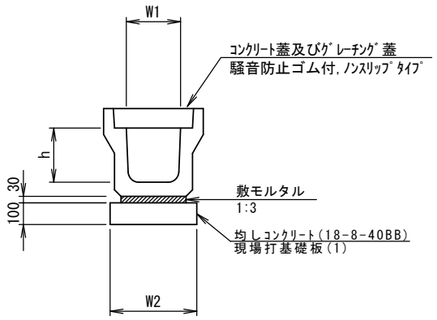

ﾌﾟﾚｷｬｽﾄ集水桝(2)

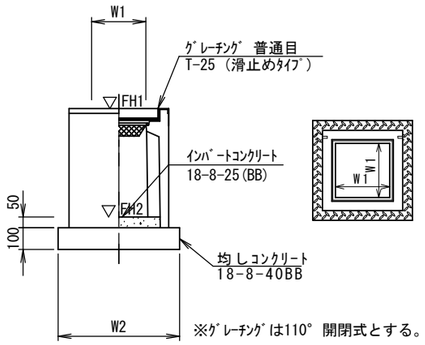

現場打基礎板(1)

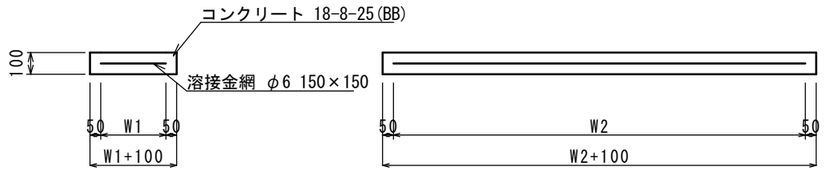

ﾌﾟﾚｷｬｽﾄU型側溝(2)(126)

10m当り

名　称	規　格	単 位	数 量 (2)	数 量 (126)	備 考
ﾌﾟﾚｷｬｽﾄU型側溝	3種	名称	250A	250A	ﾘｻｲｸﾙ認定製品
		個	5.00	5.00	
敷モルタル	1:3	m3	0.09	0.09	
現場打基礎板(1)		枚	-	5.00	
均しｺﾝｸﾘｰﾄ	18-8-40BB	m3	0.40	-	
同上型枠		m2	2.00	-	
基 面 整 正		m2	4.00	4.00	
h		mm	250	250	
W1		mm	250	250	
W2		mm	400	400	

※グレーチング蓋については、10mに1枚布設すること。

ﾌﾟﾚｷｬｽﾄ集水桝(2)

10箇所当り

名　称	規　格	単 位	数 量 (2)	備 考
ﾌﾟﾚｷｬｽﾄ集水桝		個	10.00	PU桝同等品以上
ｲﾝﾊﾞｰﾄｺﾝｸﾘｰﾄ	18-8-25(BB)	m3	0.03	t=50
均しｺﾝｸﾘｰﾄ	18-8-40(BB)	m3	0.31	
同上型枠		m2	2.24	
基 面 整 正		m2	3.14	
タイプ			250A	
蓋タイプ(Gr)			T-25 普通目	
W1		mm	250	
W2		mm	560	

ﾌﾟﾚｷｬｽﾄ集水桝基準高さ一覧表

測　点	天端高さ ▽FH1	桝底高さ ▽FH2	備　考
No.1+13.0	9.84	9.34	(2)
No.3+ 5.0	9.69	9.19	(2)

現場打基礎板(1)

10枚当り

名　称	規　格	単位	数 量 (1)				備 考
現場打基礎板		枚	10.00				
コンクリート	18-8-25(BB)	m3	0.80				
同上型枠		m2	3.00				
路盤紙	クラフト紙	m2	8.00				
溶 接 金 網	φ6 150*150	m2	5.70				
W1		mm	300				
W2		mm	1900				

舗 装 工

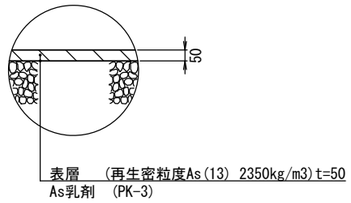

暗渠排水管

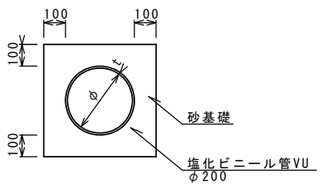

暗渠排水管

10.0m当り

名　称	規　格	単 位	数量	備　考
塩化ビニール管	VU	本	2.50	
砂　基　礎	管基礎用砂	m3	1.36	
基面整正		m2	4.16	
呼び径		mm	200	
外径		mm	216	

作業土工

1.0m当り

名　称	規　格	単位	数　量	備　考
舗装版破砕	As	m	0.80	掘削幅　W=800
表　層	再生密粒度As(13)	m	0.80	平均掘削H=1000
床掘り		m2	0.80	
埋戻し	RC-40	m2	0.76	

※管路延長L=2.6m (土工延長L=2.1m)

※この図面はA2サイズを原寸とする

工　事　名	令和２年度北道維第３６号 東丸之内地内道路改修工事		
施工箇所名	津市東丸之内地内		
図面の種類	工法図		
縮　　尺	1：20	図面番号	３／３
事 業 所 名	津市建設部津北工事事務所		