平　面　図

（１号工事箇所）

S=1:300

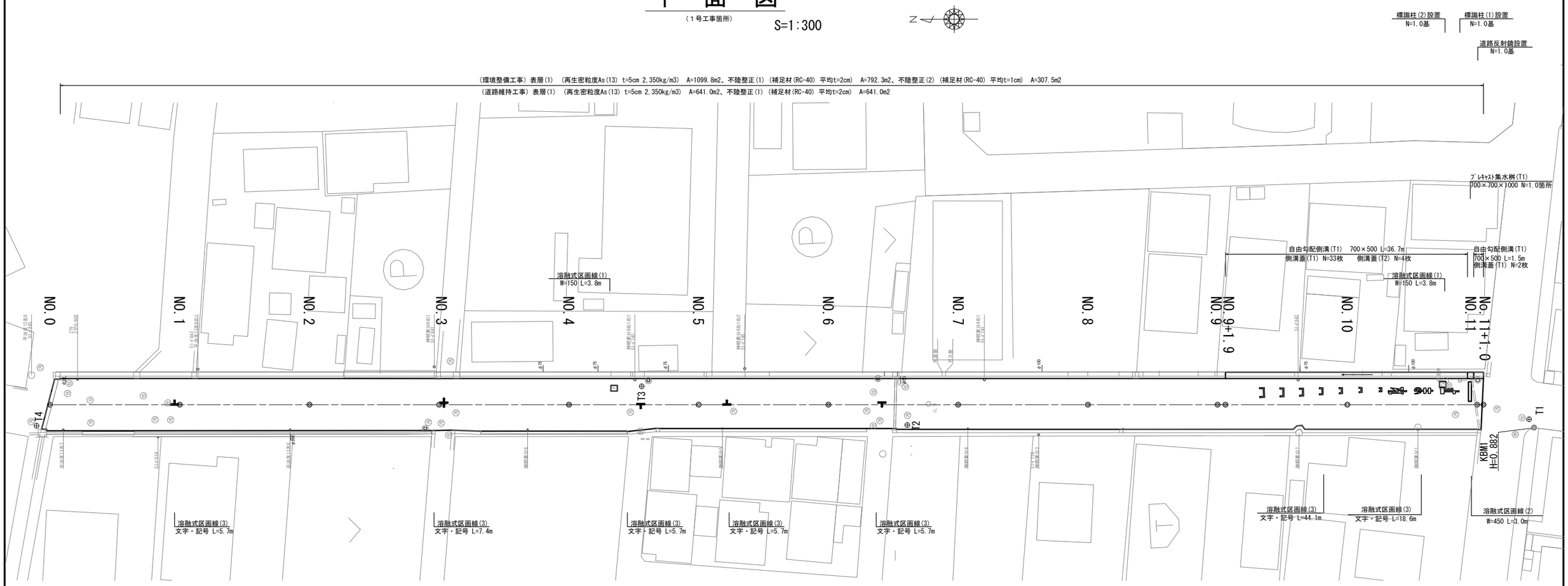

標準横断面図

S=1:50

(No.4)

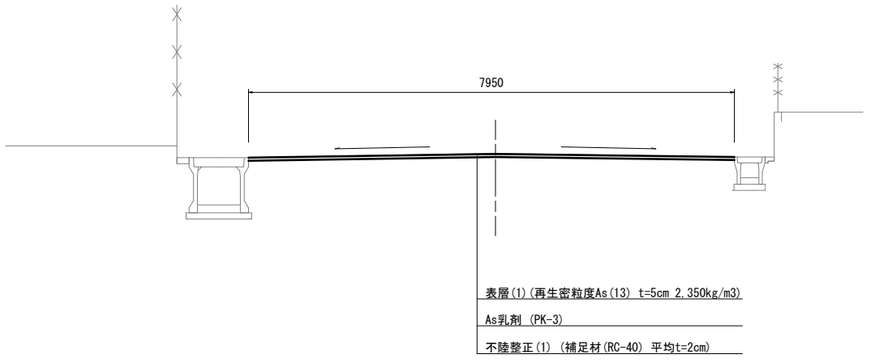

(No.10)

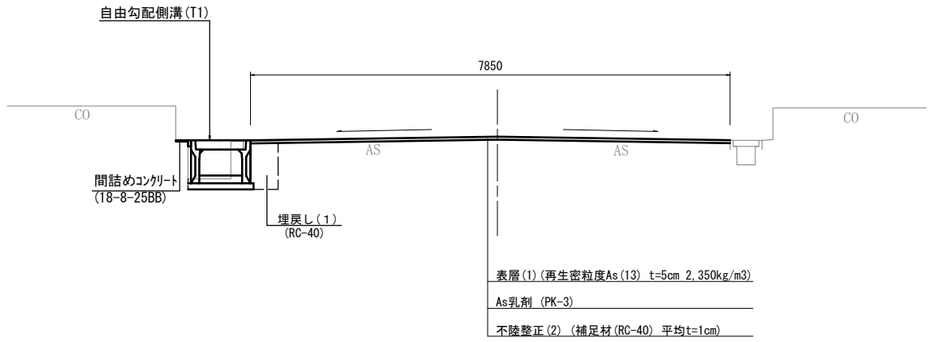

（１号工事箇所）

※この図面はA1サイズを原寸とする。

工　事　名	令和２年度北道維環第６号 柳山結城町第1号線及び 藤枝御殿場海岸第２号線道路整備工事		
施工箇所名	津市柳山津興及び藤方地内		
図面の種類	平面図・標準横断面図		
縮　　尺	図　示	図面番号	1 / 6
事 業 所 名	津市 建設部 津北工事事務所		

横 断 面 図 (1)

（１号工事箇所）

S=1:100

NO.2

GH=0.78
FH=0.76

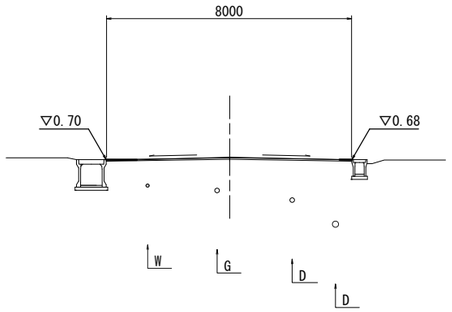

DL=-5.00

		(左)	(右)
掘　削	m2	0.18	
床掘り	m2	－	－
埋戻し(1)	m2	－	－
舗装版破砕(1)	m	－	－
舗装版破砕(2)	m	8.00	
ｺﾝｸﾘｰﾄ構造物取壊し(2)	m2	－	－
間詰ｺﾝｸﾘｰﾄ	m2	－	－
不陸整正(1)	m	8.00	
表　層(1)	m	8.00	

NO.5

GH=0.78
FH=0.76

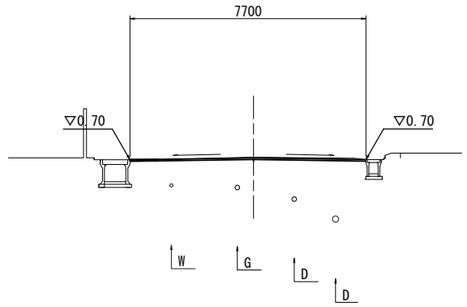

DL=-5.00

		(左)	(右)
掘　削	m2	0.16	
床掘り	m2	－	－
埋戻し(1)	m2	－	－
舗装版破砕(1)	m	－	－
舗装版破砕(2)	m	7.70	
ｺﾝｸﾘｰﾄ構造物取壊し(2)	m2	－	－
間詰ｺﾝｸﾘｰﾄ	m2	－	－
不陸整正(1)	m	7.70	
表　層(1)	m	7.70	

NO.1

GH=0.81
FH=0.77

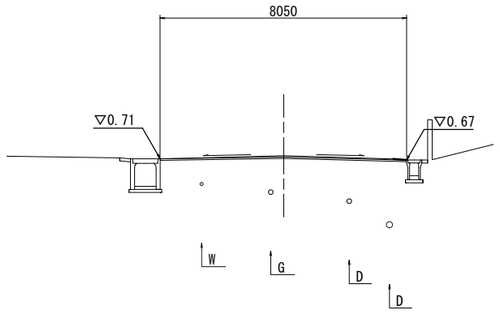

DL=-5.00

		(左)	(右)
掘　削	m2	0.43	
床掘り	m2	－	－
埋戻し(1)	m2	－	－
舗装版破砕(1)	m	－	－
舗装版破砕(2)	m	8.05	
ｺﾝｸﾘｰﾄ構造物取壊し(2)	m2	－	－
間詰ｺﾝｸﾘｰﾄ	m2	－	－
不陸整正(1)	m	8.05	
表　層(1)	m	8.05	

NO.4

GH=0.76
FH=0.75

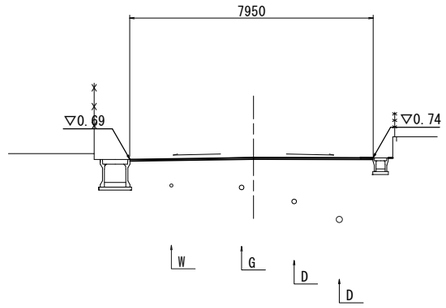

DL=-5.00

		(左)	(右)
掘　削	m2	0.11	
床掘り	m2	－	－
埋戻し(1)	m2	－	－
舗装版破砕(1)	m	－	－
舗装版破砕(2)	m	7.95	
ｺﾝｸﾘｰﾄ構造物取壊し(2)	m2	－	－
間詰ｺﾝｸﾘｰﾄ	m2	－	－
不陸整正(1)	m	7.95	
表　層(1)	m	7.95	

NO.0

GH=0.72
FH=0.72

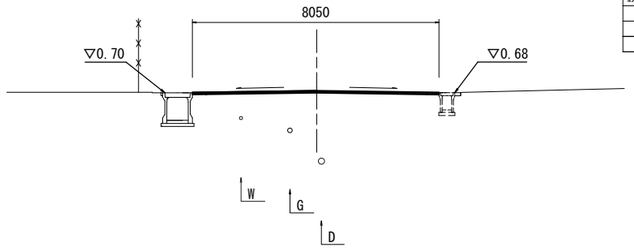

DL=-5.00

		(左)	(右)
掘　削	m2	－	
床掘り	m2	－	－
埋戻し(1)	m2	－	－
舗装版破砕(1)	m	－	－
舗装版破砕(2)	m	8.05	
ｺﾝｸﾘｰﾄ構造物取壊し(2)	m2	－	－
間詰ｺﾝｸﾘｰﾄ	m2	－	－
不陸整正(1)	m	8.05	
表　層(1)	m	8.05	

NO.3

GH=0.79
FH=0.75

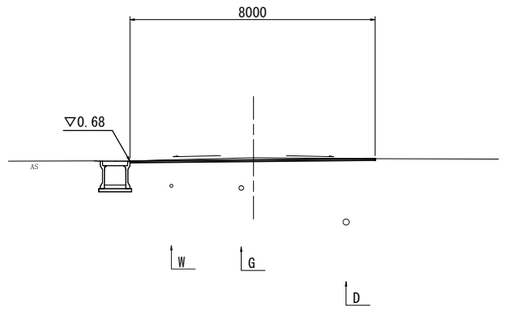

DL=-5.00

		(左)	(右)
掘　削	m2	0.22	
床掘り	m2	－	－
埋戻し(1)	m2	－	－
舗装版破砕(1)	m	－	－
舗装版破砕(2)	m	8.00	
ｺﾝｸﾘｰﾄ構造物取壊し(2)	m2	－	－
間詰ｺﾝｸﾘｰﾄ	m2	－	－
不陸整正(1)	m	8.00	
表　層(1)	m	8.00	

（１号工事箇所）
※この図面はA1サイズを原寸とする。

工　事　名	令和２年度北道維環第６号 柳山結城町第1号線及び 藤枝御殿場海岸第２号線道路整備工事		
施工箇所名	津市柳山津興及び藤方地内		
図面の種類	横断面図（１）		
縮　　尺	図　示	図面番号	２ / ６
事 業 所 名	津市 建設部 津北工事事務所		

横 断 面 図 (2)

（１号工事箇所）　S=1:100

NO.8

GH=0.76
FH=0.78

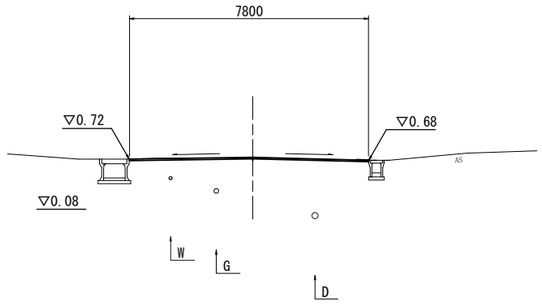

		(左)	(右)
掘　削	m2	0.03	
床 掘 り	m2	－	－
埋 戻 し (1)	m2	－	－
舗装版破砕(1)	m	－	－
舗装版破砕(2)	m	7.80	
ｺﾝｸﾘｰﾄ構造物取壊し(2)	m2	－	－
間詰ｺﾝｸﾘｰﾄ	m2	－	－
不 陸 整 正 (1)	m	7.80	
表　層 (1)	m	7.80	

※～No.9+1.9

DL=-5.00

No.11+1.0

GH=0.88
FH=0.88

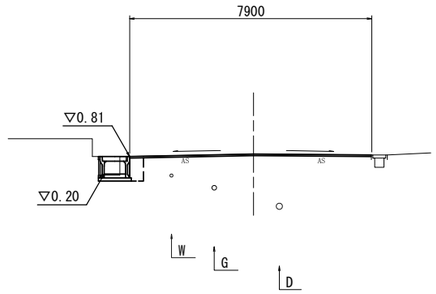

		(左)	(右)
掘　削	m2	－	
床 掘 り	m2	0.51	－
埋 戻 し (1)	m2	0.34	－
舗装版破砕(1)	m	0.55	－
舗装版破砕(2)	m	7.45	
ｺﾝｸﾘｰﾄ構造物取壊し(2)	m2	0.21	－
間詰ｺﾝｸﾘｰﾄ	m2	0.01	－
不 陸 整 正 (2)	m	7.90	
表　層 (1)	m	7.90	

DL=-5.00

NO.7

GH=0.72
FH=0.77

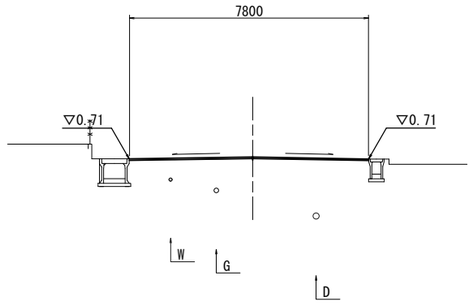

		(左)	(右)
掘　削	m2	－	
床 掘 り	m2	－	－
埋 戻 し (1)	m2	－	－
舗装版破砕(1)	m	－	－
舗装版破砕(2)	m	7.80	
ｺﾝｸﾘｰﾄ構造物取壊し(2)	m2	－	－
間詰ｺﾝｸﾘｰﾄ	m2	－	－
不 陸 整 正 (1)	m	7.80	
表　層 (1)	m	7.80	

DL=-5.00

NO.10

GH=0.79
FH=0.79

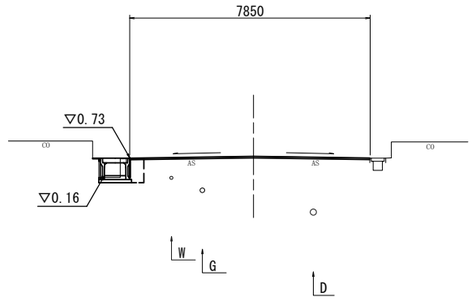

		(左)	(右)
掘　削	m2	－	
床 掘 り	m2	0.49	－
埋 戻 し (1)	m2	0.33	－
舗装版破砕(1)	m	0.55	－
舗装版破砕(2)	m	7.45	
ｺﾝｸﾘｰﾄ構造物取壊し(2)	m2	0.21	－
間詰ｺﾝｸﾘｰﾄ	m2	0.01	－
不 陸 整 正 (2)	m	7.85	
表　層 (1)	m	7.85	

DL=-5.00

NO.6

GH=0.79
FH=0.77

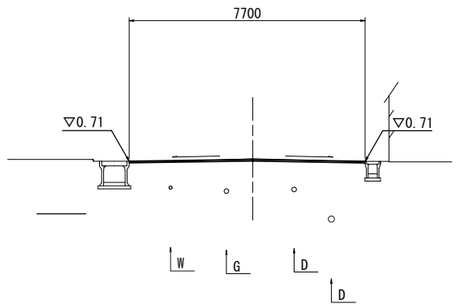

		(左)	(右)
掘　削	m2	0.05	
床 掘 り	m2	－	－
埋 戻 し (1)	m2	－	－
舗装版破砕(1)	m	－	－
舗装版破砕(2)	m	7.70	
ｺﾝｸﾘｰﾄ構造物取壊し(2)	m2	－	－
間詰ｺﾝｸﾘｰﾄ	m2	－	－
不 陸 整 正 (1)	m	7.70	
表　層 (1)	m	7.70	

DL=-5.00

NO.9+1.9(同所)

GH=0.81
FH=0.78

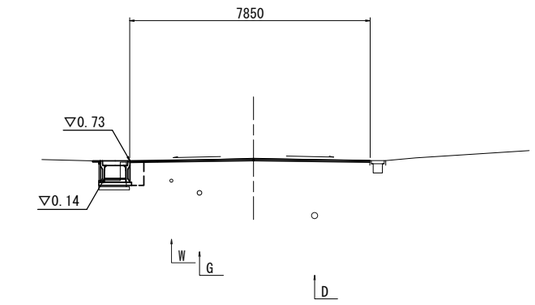

		(左)	(右)
掘　削	m2	0.08	
床 掘 り	m2	0.49	－
埋 戻 し (1)	m2	0.33	－
舗装版破砕(1)	m	0.55	－
舗装版破砕(2)	m	7.45	
ｺﾝｸﾘｰﾄ構造物取壊し(2)	m2	0.21	－
間詰ｺﾝｸﾘｰﾄ	m2	0.01	－
不 陸 整 正 (2)	m	7.85	
表　層 (1)	m	7.85	

DL=-5.00

（１号工事箇所）
※この図面はA1サイズを原寸とする。

工　事　名	令和２年度北道維環第６号 柳山結城町第1号線及び 藤枝御殿場海岸第２号線道路整備工事		
施工箇所名	津市柳山津興及び藤方地内		
図面の種類	横断面図（２）		
縮　　尺	図　示	図面番号	３ / ６
事 業 所 名	津市 建設部 津北工事事務所		

平　面　図

（２号工事箇所）　S=1：500

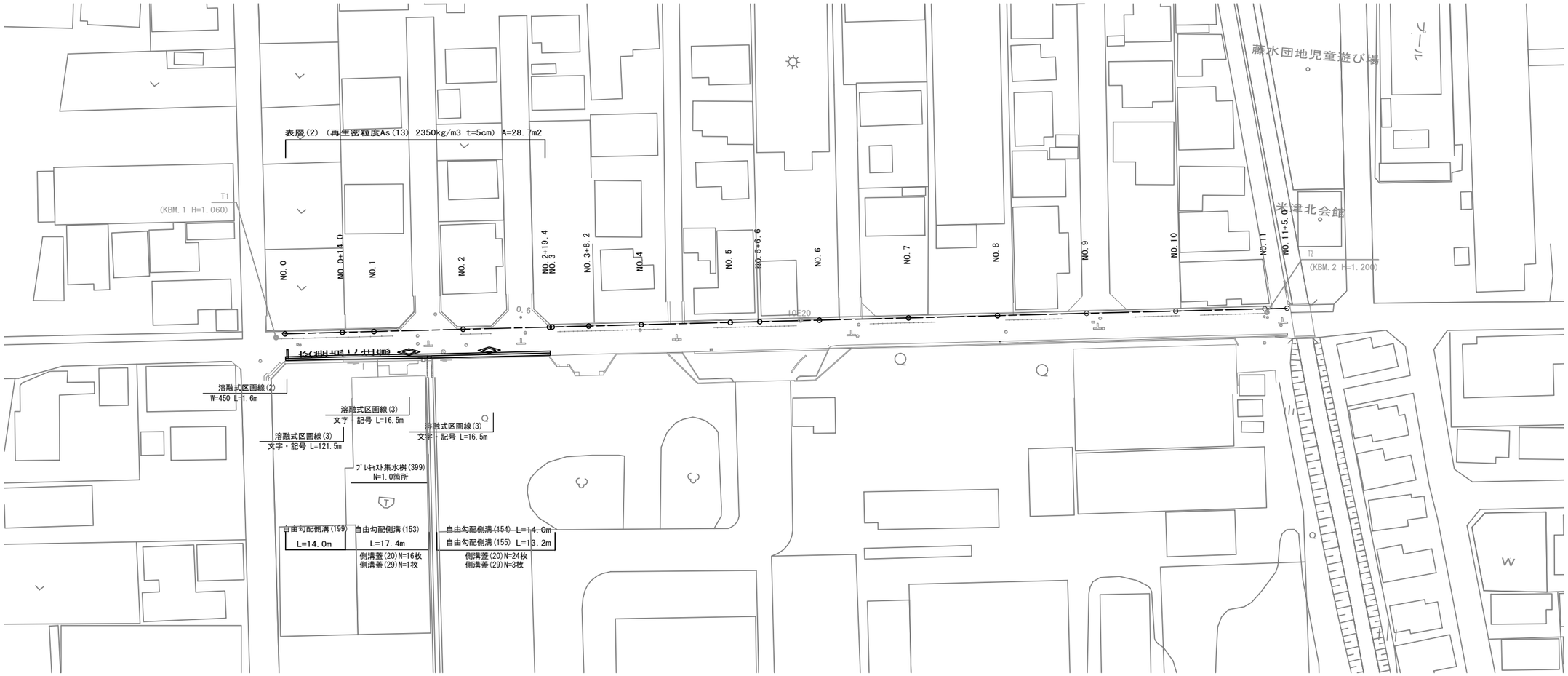

標準横断面図

S=1：50

(No.1付近)

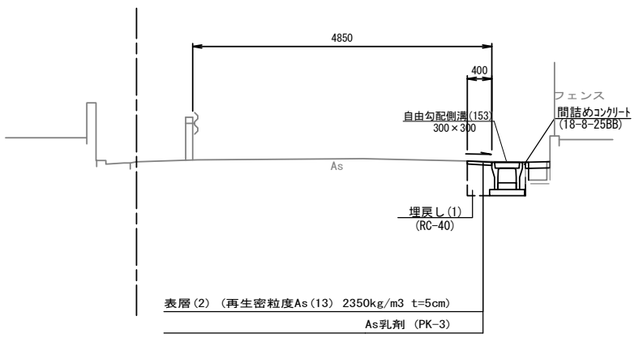

(No.2付近)

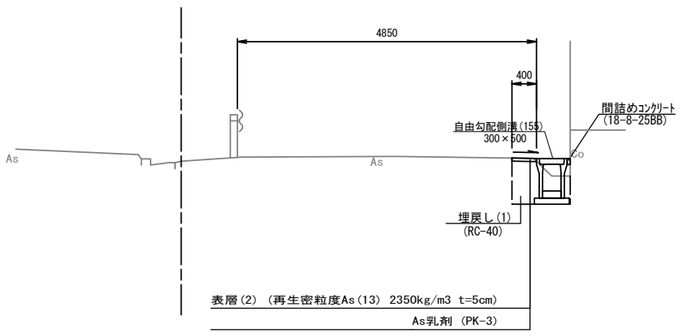

		No.0 ～No.0+14.0	No.0+14.0 (同所) ～No.1+11.4	No.1+11.4 (同所) ～No.2+5.4	No.2+5.4 (同所) ～No.2+19.4
床　掘　り	m2	0.48	0.47	0.52	0.49
埋　戻　し	m2	0.22	0.24	0.35	0.29
舗装版破砕(1)	m	0.95	0.95	1.05	1.30
間詰コンクリート	m2	0.01	0.04	0.01	0.01
表　層(2)	m	0.40	0.40	0.40	0.75

（２号工事箇所）

※この図面はA1サイズを原寸とする。

工　事　名	令和２年度北道維環第６号 柳山結城町第1号線及び 藤枝御殿場海岸第２号線道路整備工事		
施工箇所名	津市柳山津興及び藤方地内		
図面の種類	平面図、標準横断面図		
縮　　尺	図　示	図面番号	4 / 6
事 業 所 名	津市 建設部 津北工事事務所		

工 法 図（1）

（1号工事箇所）（2号工事箇所）

自由勾配側溝(153)～(155)、(T1)

S=1:20

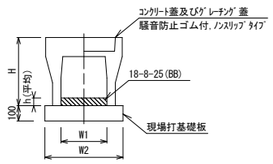

自由勾配側溝(153)～(155)、(T1)

10.0m当り

名　称	規　格	単 位	数　量 (153)	(154)	(155)	(T1)			備　考
自由勾配側溝	標準用	名 称	300×300	300×400	300×500	700×500			
		個	5.00	5.00	5.00	5.00			
ｺﾝｸﾘｰﾄ	18-8-25(BB)	m3	0.23	0.30	0.35	0.99			
現場打基礎板(12)		枚	5.00	5.00	5.00	-			
現場打基礎板(T1)		枚	-	-	-	5.00			
基 面 整 正		m2	5.70	5.70	5.70	1.07			
H		mm	445	545	645	700			
h		mm	77	100	115	142			
W1		mm	300	300	300	700			
W2		mm	570	570	570	1070			
摘　要			外作認定製品	外作認定製品	外作認定製品				

※グレーチング蓋については、10mに1枚布設すること。

ﾌﾟﾚｷｬｽﾄ集水桝(T1)

S=1:20

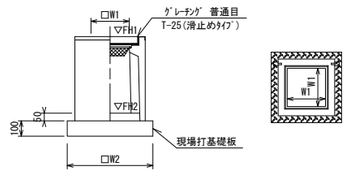

※ｸﾞﾚｰﾁﾝｸﾞについては110° 開閉式を用いること。

ﾌﾟﾚｷｬｽﾄ集水桝(T1)

10.0箇所当り

名　称	規　格	単 位	数　量 (T1)		備　考
ﾌﾟﾚｷｬｽﾄ集水桝		個	10.00		AS桝同等品以上
ｺﾝｸﾘｰﾄ	18-8-25(BB)	m3	0.25		t=50
現場打基礎板(T2)		枚	10.00		
基面整正		m2	11.45		
タイプ			700*700*1000		
蓋タイプ(Gr)			T-25 普通目		
W1		mm	700		
W2		mm	1070		

ﾌﾟﾚｷｬｽﾄ集水桝基準高さ一覧表

測　点	天端高さ ▽ FH1	桝底高さ ▽ FH2	備考
No.10+18.5	FH1 = 0.80	FH2 = -0.24	(T1)（1号工事箇所）

自由勾配側溝(199)

S=1:20

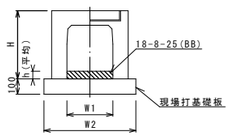

自由勾配側溝(199)

10.0m当り

名　称	規　格	単 位	数　量 (199)			備　考
自由勾配側溝	横断用	名 称	300×300			
		個	5.00			
ｺﾝｸﾘｰﾄ	18-8-25(BB)	m3	0.15			
現場打基礎板(14)		枚	5.00			
基 面 整 正		m2	6.20			
H		mm	445			
h		mm	50			
W1		mm	300			
W2		mm	620			
摘　要			外作認定製品			

※グレーチング蓋については、10mに1枚布設すること。

ﾌﾟﾚｷｬｽﾄ集水桝(399)

S=1:20

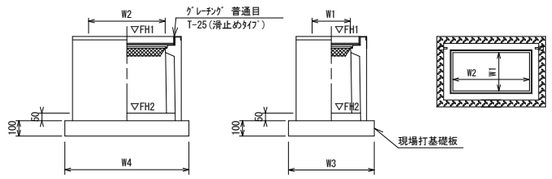

※ｸﾞﾚｰﾁﾝｸﾞについては110° 開閉式を用いること。

ﾌﾟﾚｷｬｽﾄ集水桝(399)

10.0箇所当り

名　称	規　格	単 位	数 量 (399)	備　考
ﾌﾟﾚｷｬｽﾄ集水桝		個	10.00	AS桝同等品以上
ｺﾝｸﾘｰﾄ	18-8-25(BB)	m3	0.09	t=50
現場打基礎板(27)		枚	10.00	
基面整正		m2	5.58	
タイプ			300*600*600	
蓋タイプ(Gr)			T-25 普通目	
W1		mm	600	
W2		mm	930	
W3		mm	300	
W4		mm	600	

ﾌﾟﾚｷｬｽﾄ集水桝基準高さ一覧表

測　点	天端高さ ▽ FH1	桝底高さ ▽ FH2	備考
No.1+11.4	FH1 = 0.90	FH2 = 0.09	(399)(2号工事箇所)

現場打基礎板(11)、(12)、(27)、(T1)、(T2)

S=1:20

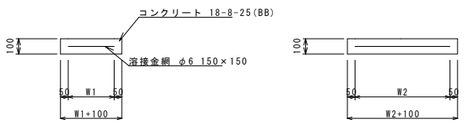

現場打基礎板(12)、(14)、(27)、(T1)、(T2)

10.0枚当り

名　称	規　格	単 位	数　量 (12)	(14)	(27)	(T1)	(T2)		備　考
現場打基礎板		枚	10.00	10.00	10.00	10.00	10.00		
コンクリート	18-8-25(BB)	m3	1.14	1.24	0.56	2.14	1.14		
同上型枠		m2	3.26	3.33	2.02	4.01	2.89		
路盤紙	クラフト紙	m2	11.40	12.40	5.58	21.40	11.45		
溶 接 金 網	φ6 150*150	m2	8.93	9.88	4.15	18.43	9.41		
W1		mm	470	520	500	970	970		
W2		mm	1900	1900	830	1900	970		

（1号工事箇所）（2号工事箇所）

※この図面はA1サイズを原寸とする。

工　事　名	令和２年度北道維環第６号 柳山結城町第1号線及び 藤枝御殿場海岸第２号線道路整備工事		
施工箇所名	津市柳山津興及び藤方地内		
図面の種類	工法図（１）		
縮　　尺	図　示	図面番号	５ ／ ６
事 業 所 名	津市 建設部 津北工事事務所		

工 法 図（２）

（１号工事箇所）（２号工事箇所）

自由勾配側溝展開図

V=1：20
H=1:200

（１号工事箇所）

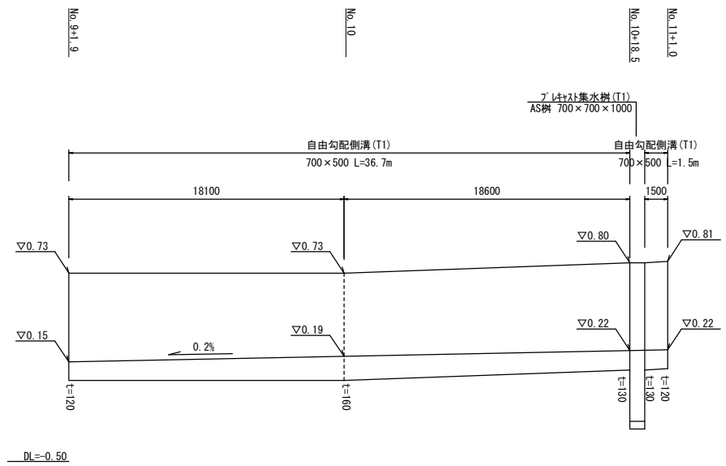

（２号工事箇所）

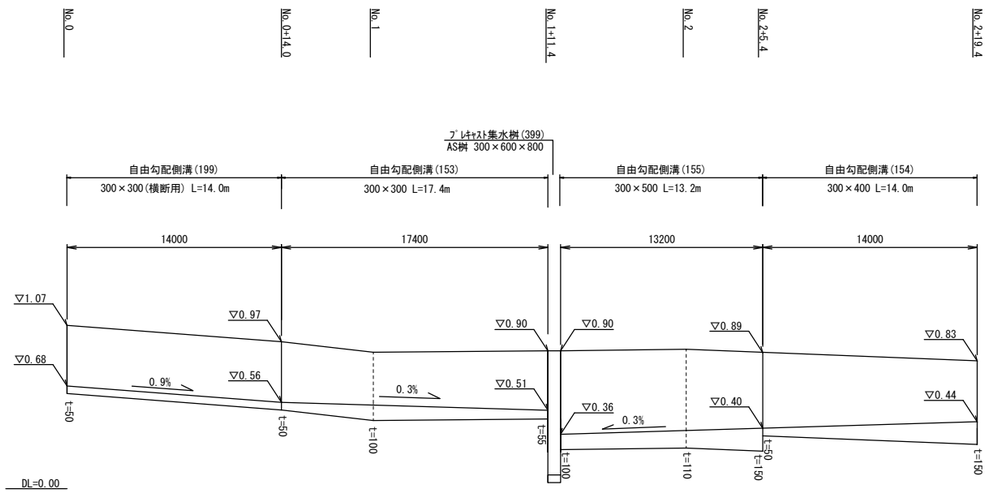

（１号工事箇所）（２号工事箇所）
※この図面はA1サイズを原寸とする。

工 事 名	令和２年度北道維環第６号 柳山結城町第1号線及び 藤枝御殿場海岸第２号線道路整備工事		
施工箇所名	津市柳山津興及び藤方地内		
図面の種類	工法図（２）		
縮 尺	図 示	図面番号	６ ／ ６
事 業 所 名	津市 建設部 津北工事事務所		