平　面　図

S=1:250

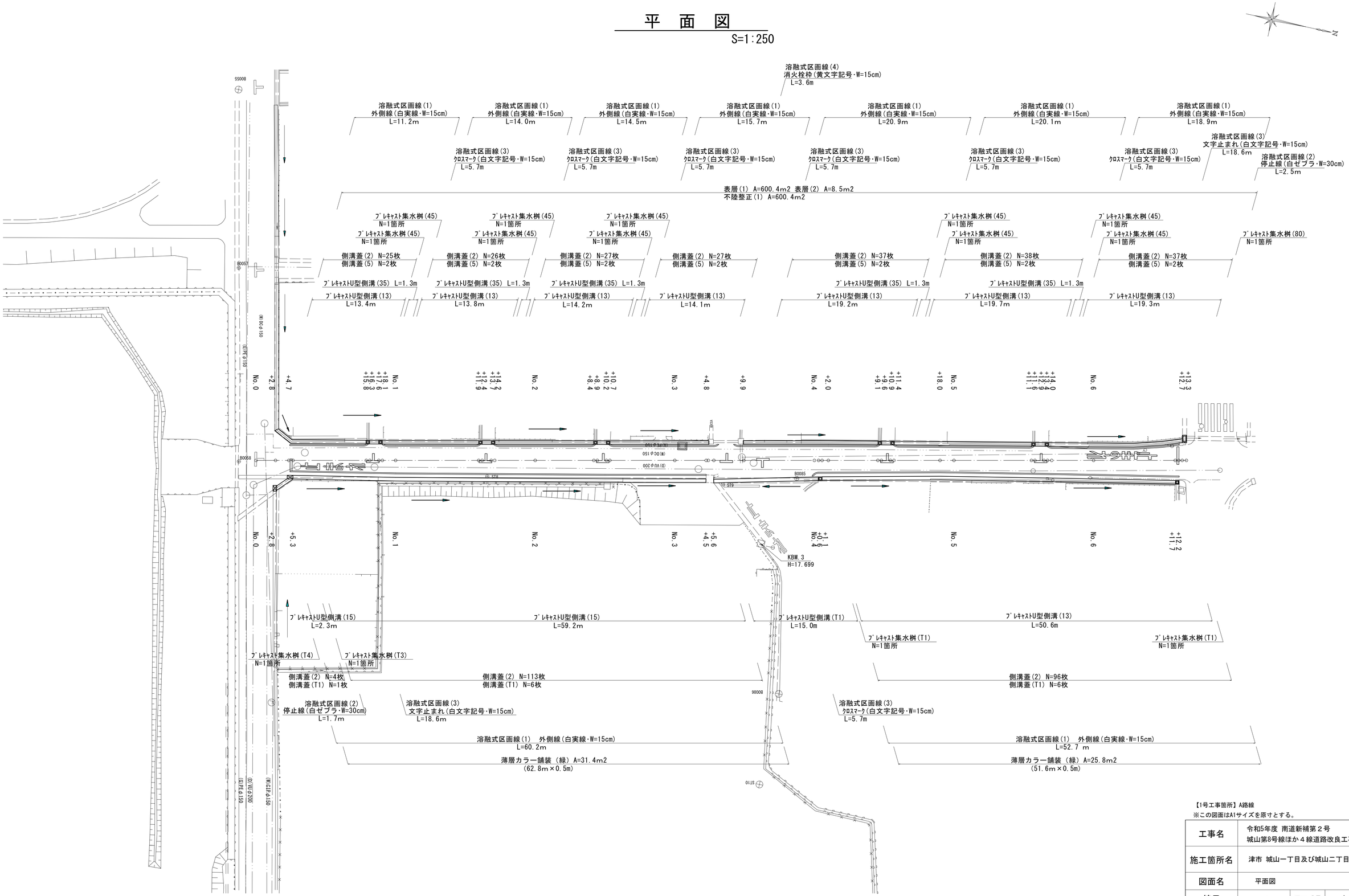

【1号工事箇所】A路線

※この図面はA1サイズを原寸とする。

工事名	令和5年度 南道新補第２号 城山第8号線ほか４線道路改良工事		
施工箇所名	津市 城山一丁目及び城山二丁目 地内		
図面名	平面図		
縮尺	S=1:250	図面番号	1／10
事業所名	津 市 建 設 部 津 南 工 事 事 務 所		

横 断 面 図

S=1:50

No.0+16.3～No.0+17.6(L)
No.1+12.4(同所)～No.1+13.7(L)
No.2+8.9((同所)～No.2+10.2(L)
No.4+9.6(同所)～No.4+10.9(L)
No.5+11.6(同所)～No.5+12.9(L)

掘　削	―	m2
床掘り	0.52	m2
埋戻し	0.50	m2
ｺﾝｸﾘｰﾄ構造物取壊し(1)	0.08	m2
ｺﾝｸﾘｰﾄ構造物取壊し(2)	－	m2
間詰ｺﾝｸﾘｰﾄ	－	m

No.0+16.3～No.0+17.6(L)
No.1+12.4(同所)～No.1+13.7(L)
No.2+8.9(同所)～No.2+10.2(L)
No.4+9.6(同所)～No.4+10.9(L)
No.5+11.6(同所)～No.5+12.9(L)
No.4+0.6(同所)～No.6+12.2(R)

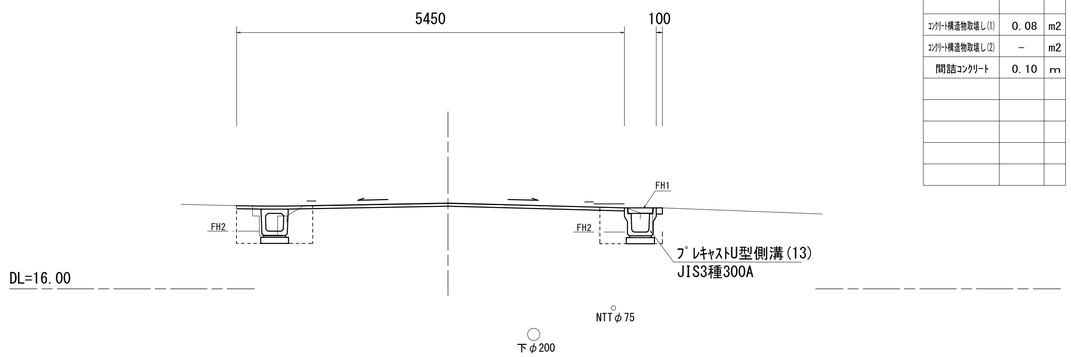

No.4+0.6(同所)～No.6+12.2(R)

掘　削	―	m2
床掘り	0.32	m2
埋戻し	0.23	m2
ｺﾝｸﾘｰﾄ構造物取壊し(1)	0.08	m2
ｺﾝｸﾘｰﾄ構造物取壊し(2)	－	m2
間詰ｺﾝｸﾘｰﾄ	0.10	m

No.0+16.3～No.0+17.6
No.1+12.4(同所)～No.1+13.7
No.2+8.9(同所)～No.2+10.2
No.4+9.6(同所)～No.4+10.9
No.5+11.6(同所)～No.5+12.9

舗装版破砕(1)	3.90	m
舗装版破砕(2)	1.40	m
不陸整正(1)	4.60	m
不陸整正(2)	－	m
路　盤	－	m
表 層 (1)	4.60	m
表 層 (2)	0.40	m

A路線 左側

	No.0+2.8	+15.8	+16.3	+17.6	+18.1	No.1	+11.9	+12.4	+13.7	+14.2	No.2	+8.4	+8.9
FH1	18.71	18.55	－	－	18.52	18.50	18.44	－	－	18.42	18.40	18.35	－
FH2	18.31	18.15	18.15	18.13	18.12	18.10	18.04	18.04	18.03	18.03	18.00	17.96	17.96

	+10.2	+10.7	No.3	+4.8	+9.9	No.4	+9.1	+9.6	+10.9	+11.4	+18.0	No.5+11.1	+11.6
FH1	－	18.34	18.31	18.29	18.28	18.25	18.22	－	－	18.22	18.20	18.05	－
FH2	17.95	17.95	17.92	17.90	17.89	17.86	17.83	17.83	17.82	17.82	17.80	17.65	17.65

	+12.9	+13.4	+14.0	No.6	+12.7		
FH1	－	18.02	18.02	17.79	17.32		
FH2	17.63	17.63	17.62	17.40	16.92		

A路線 右側

	No.0+2.8	+5.3	No.1	No.2	+10.0	No.3	+4.5	+5.6	No.4+0.6	+18.0	No.5+14.0	No.6	+11.7
FH1	18.67	18.65	18.53	18.42	18.37	18.25	18.21	18.21	18.27	18.19	17.95	17.73	17.32
FH2	18.07	18.05	17.93	17.82	17.77	17.66	17.61	17.81	17.87	17.79	17.55	17.34	16.92

No.3+5.6～No.4+0.6(R)

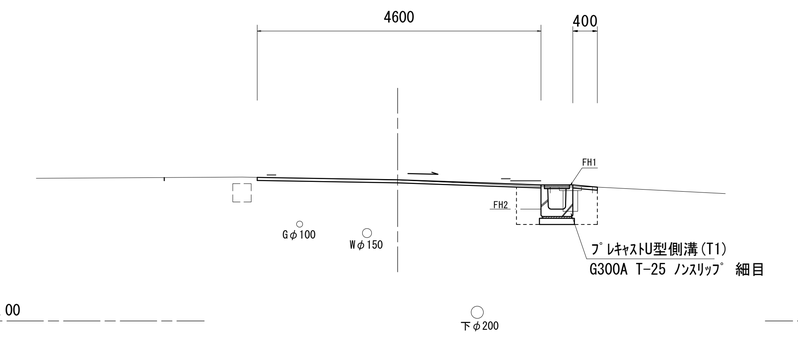

No.3+5.6～No.4+0.6(R)

掘　削	―	m2
床掘り	0.64	m2
埋戻し	0.47	m2
ｺﾝｸﾘｰﾄ構造物取壊し(1)	－	m2
ｺﾝｸﾘｰﾄ構造物取壊し(2)	0.15	m2
間詰ｺﾝｸﾘｰﾄ	－	m

No.3+4.8(同所)～No.3+5.6

舗装版破砕(1)	4.60	m
舗装版破砕(2)	－	m
不陸整正(1)	4.60	m
不陸整正(2)	－	m
路　盤	－	m
表 層 (1)	4.60	m
表 層 (2)	－	m

No.3+5.6(同所)～No.3+9.9

舗装版破砕(1)	4.25	m
舗装版破砕(2)	0.65	m
不陸整正(1)	4.60	m
不陸整正(2)	－	m
路　盤	－	m
表 層 (1)	4.60	m
表 層 (2)	0.40	m

No.3+9.9(同所)～No.4+0.6

舗装版破砕(1)	3.90	m
舗装版破砕(2)	1.20	m
不陸整正(1)	4.60	m
不陸整正(2)	－	m
路　盤	－	m
表 層 (1)	4.60	m
表 層 (2)	0.40	m

No.0+2.8～No.0+16.3(L)
No.0+17.6(同所)～No.1+12.4(L)
No.1+13.7(同所)～No.2+8.9(L)
No.2+10.2(同所)～No.3+4.8(L)
No.3+9.9～No.4+9.6(L)
No.4+10.9(同所)～No.5+11.6(L)
No.5+12.9(同所)～No.6+13.3(L)

掘　削	―	m2
床掘り	0.32	m2
埋戻し	0.23	m2
ｺﾝｸﾘｰﾄ構造物取壊し(1)	0.08	m2
ｺﾝｸﾘｰﾄ構造物取壊し(2)	－	m2
間詰ｺﾝｸﾘｰﾄ	0.10	m

No.0+2.8～No.0+16.3(L)
No.0+17.6(同所)～No.1+12.4(L)
No.1+13.7(同所)～No.2+8.9(L)
No.2+10.2(同所)～No.3+4.8(L)
No.3+9.9　　～No.4+9.6(L)
No.4+10.9(同所)～No.5+11.6(L)
No.5+12.9(同所)～No.6+13.3(L)
No.0+2.8～No.0+3+4.5(R)

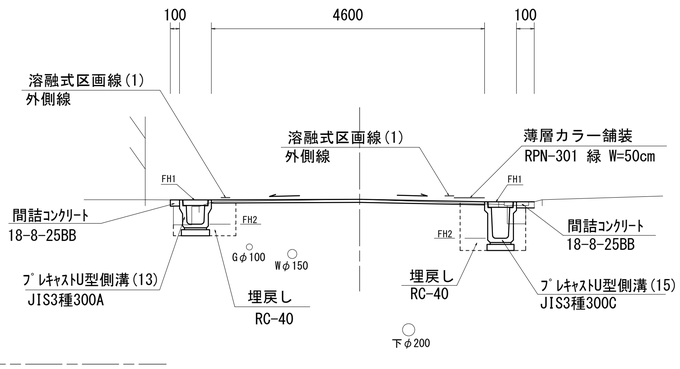

No.0+2.8～No.3+4.5(R)

掘　削	―	m2
床掘り	0.56	m2
埋戻し	0.33	m2
ｺﾝｸﾘｰﾄ構造物取壊し(1)	0.08	m2
ｺﾝｸﾘｰﾄ構造物取壊し(2)	－	m2
間詰ｺﾝｸﾘｰﾄ	0.10	m

No.0+2.8～No.0+16.3
No.0+17.6(同所)～No.1+12.4
No.1+13.7(同所)～No.2+8.9
No.2+10.2(同所)～No.3+4.8
No.4+0.6(同所)～No.4+9.6
No.4+10.9(同所)～No.5+11.6
No.5+12.9(同所)～No.6+13.3

舗装版破砕(1)	3.90	m
舗装版破砕(2)	1.10	m
不陸整正(1)	4.60	m
不陸整正(2)	－	m
路　盤	－	m
表 層 (1)	4.60	m
表 層 (2)	－	m

【1号工事箇所】A路線
※この図面はA1サイズを原寸とする。

工事名	令和5年度 南道新補第２号 城山第8号線ほか４線道路改良工事		
施工箇所名	津市 城山一丁目及び城山二丁目 地内		
図面名	横断面図		
縮尺	S=1:50	図面番号	2／10
事業所名	津 市 建 設 部 津 南 工 事 事 務 所		

平　面　図

S=1:500

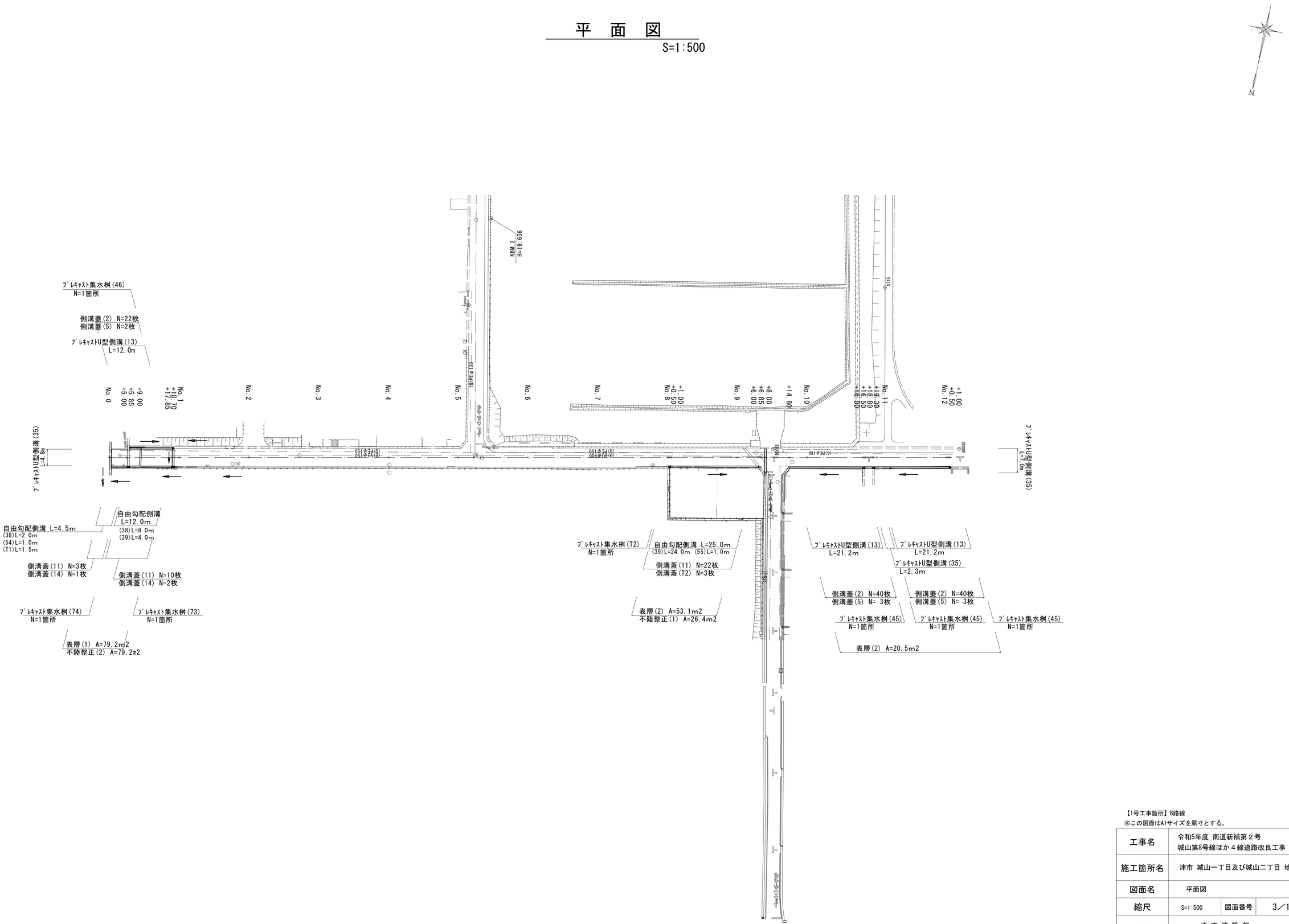

【1号工事箇所】B路線

※この図面はA1サイズを原寸とする。

工事名	令和5年度 南道新補第２号 城山第8号線ほか４線道路改良工事		
施工箇所名	津市 城山一丁目及び城山二丁目 地内		
図面名	平面図		
縮尺	S=1:500	図面番号	3／10
事業所名	津 市 建 設 部 津 南 工 事 事 務 所		

横 断 面 図

S=1:50

No. 8+1.00～No. 9+6.85

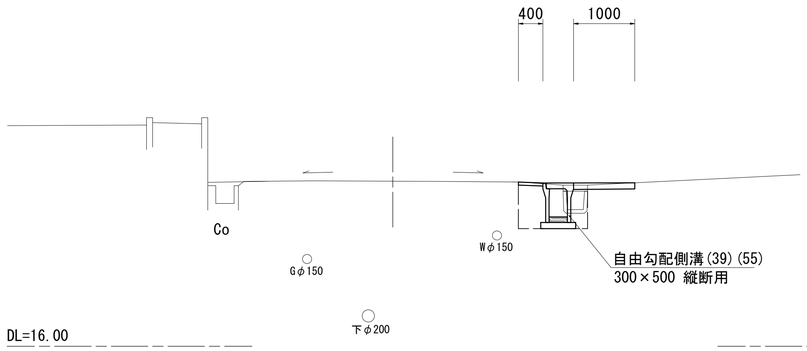

No. 8+1.00～No. 9+6.85

掘　削	―	m2
床掘り	0.60	m2
埋戻し	0.30	m2
舗装版破砕(1)	－	m
舗装版破砕(2)	1.50	m
不陸整正(1)	1.00	m
不陸整正(2)	－	m
路　盤	―	m
表 層 (1)	－	m
表 層 (2)	1.40	m
ｺﾝｸﾘｰﾄ構造物取壊し(1)	0.08	m2
ｺﾝｸﾘｰﾄ構造物取壊し(2)	－	m2
間詰ｺﾝｸﾘｰﾄ	－	m

No. 10+16.50(同所)～No. 10+18.80

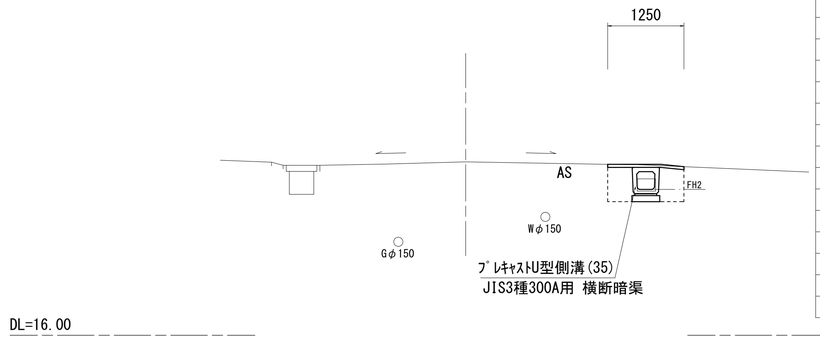

No. 10+16.50(同所)～No. 10+18.80

掘　削	―	m2
床掘り	0.52	m2
埋戻し	0.50	m2
舗装版破砕(1)	－	m
舗装版破砕(2)	1.25	m
不陸整正(1)	－	m
不陸整正(2)	－	m
路　盤	―	m
表 層 (1)	－	m
表 層 (2)	1.25	m
ｺﾝｸﾘｰﾄ構造物取壊し(1)	0.08	m2
ｺﾝｸﾘｰﾄ構造物取壊し(2)	－	m2
間詰ｺﾝｸﾘｰﾄ	0.10	m

No. 0+0.50～No. 0+3.50(R)
No. 0+9.85(同所)～No. 0+17.85(R)

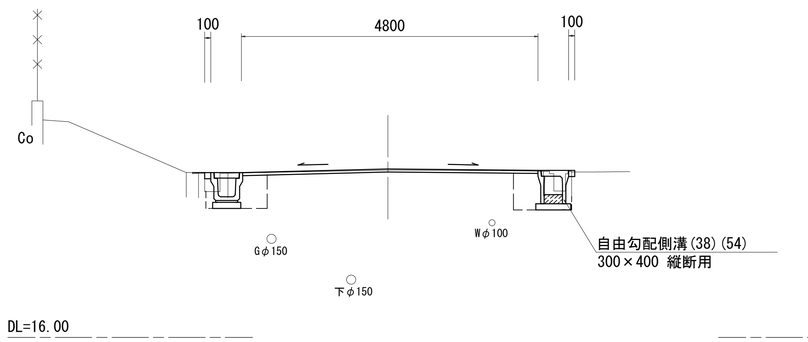

No. 0+0.50～No. 0+3.50(R)
No. 0+9.85(同所)～No. 0+17.85(R)

掘　削	－	m2
床掘り	0.48	m2
埋戻し	0.25	m2
ｺﾝｸﾘｰﾄ構造物取壊し(1)	0.08	m2
ｺﾝｸﾘｰﾄ構造物取壊し(2)	－	m2
間詰ｺﾝｸﾘｰﾄ	0.10	m

No. 9+14.80～No. 10+16.50
No. 10+18.80(同所)～No. 12+1.00

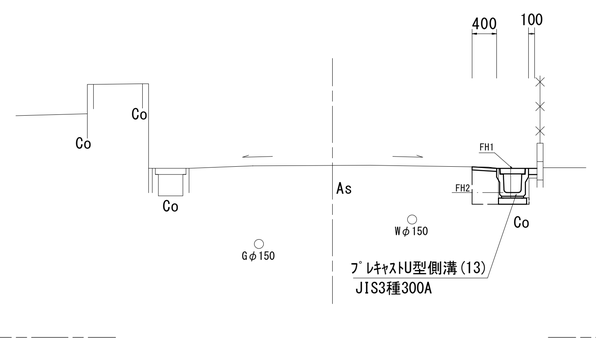

No. 9+14.80～No. 10+16.50
No. 10+18.80(同所)～No. 12+1.00

掘　削	－	m2
床掘り	0.32	m2
埋戻し	0.23	m2
舗装版破砕(1)	－	m
舗装版破砕(2)	0.55	m
不陸整正(1)	－	m
不陸整正(2)	－	m
路　盤	－	m
表 層 (1)	－	m
表 層 (2)	0.40	m
ｺﾝｸﾘｰﾄ構造物取壊し(1)	0.08	m2
ｺﾝｸﾘｰﾄ構造物取壊し(2)	－	m2
間詰ｺﾝｸﾘｰﾄ	0.10	m

No. 0+5.85～No. 0+17.85(L)
No. 0+3.50(同所)～No. 0+9.85(R)

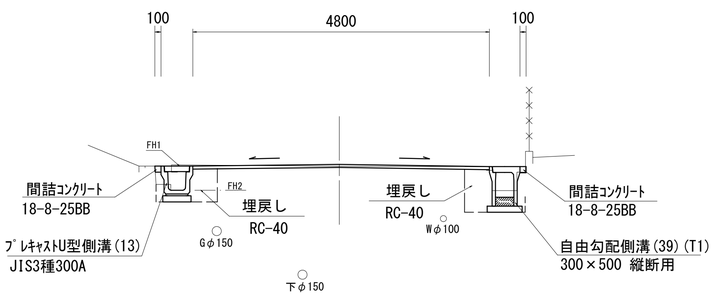

No. 0+5.85～No. 0+17.85(L)

掘　削	―	m2
床掘り	0.32	m2
埋戻し	0.23	m2
ｺﾝｸﾘｰﾄ構造物取壊し(1)	0.08	m2
ｺﾝｸﾘｰﾄ構造物取壊し(2)	－	m2
間詰ｺﾝｸﾘｰﾄ	0.10	m

No. 0+3.50(同所)～No. 0+9.85(R)

掘　削	―	m2
床掘り	0.56	m2
埋戻し	0.33	m2
ｺﾝｸﾘｰﾄ構造物取壊し(1)	0.08	m2
ｺﾝｸﾘｰﾄ構造物取壊し(2)	－	m2
間詰ｺﾝｸﾘｰﾄ	0.10	m

No. 0+0.50～No. 0+5.00

舗装版破砕(1)	3.05	m
舗装版破砕(2)	0.55	m
不陸整正(1)	－	m
不陸整正(2)	4.80	m
路　盤	－	m
表 層 (1)	4.80	m
表 層 (2)	－	m

No. 0+5.85～No. 1+17.85

舗装版破砕(1)	4.10	m
舗装版破砕(2)	1.10	m
不陸整正(1)	－	m
不陸整正(2)	4.80	m
路　盤	－	m
表 層 (1)	4.80	m
表 層 (2)	－	m

B路線(左)

	No. 0+5.85	+17.85
FH1	18.67	18.65
FH2	18.07	18.05

B路線(右)

	No. 9+14.80	No. 10	+16.00	+16.50	+18.80	+19.30	No. 12+0.50	
FH1	18.70	18.72	18.78	－	－	18.79	18.86	
FH2	18.31	18.33	18.38	17.38	17.39	18.39	18.47	

横断側溝撤去箇所

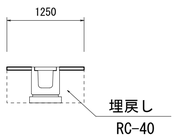

①No. 0+9.00
③No. 9+6.00

床掘り	0.54	m2
埋戻し	0.79	m2
舗装版破砕(2)	0.80	m
表 層 (2)	1.25	m
ｺﾝｸﾘｰﾄ構造物取壊し(2)	0.15	m2

B路線　①No. 0+9.00横断部　L=4.8m
③No. 9+6.00横断部　L=6.8m

横断側溝新設箇所

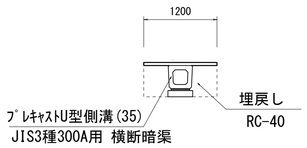

②No. 0+17.85
④No. 9+8.00

床掘り	0.61	m2
埋戻し	0.50	m2
舗装版破砕(2)	1.20	m
表 層 (2)	1.20	m
ｺﾝｸﾘｰﾄ構造物取壊し(2)	－	m2

B路線　②No. 0+17.85横断部　L=4.8m
③No. 9+8.00横断部　L=7.0m

【1号工事箇所】B路線
※この図面はA1サイズを原寸とする。

工事名	令和5年度 南道新補第２号 城山第8号線ほか４線道路改良工事		
施工箇所名	津市 城山一丁目及び城山二丁目 地内		
図面名	横断面図		
縮尺	S=1:50	図面番号	4／10
事業所名	津 市 建 設 部 津 南 工 事 事 務 所		

各 種 工 法 図（1／2）

S=1:20

プレキャストU型側溝(13)

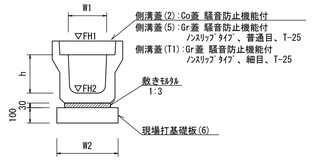

ﾌﾟﾚｷｬｽﾄU型側溝(13)　　10.0m当たり

名　称	規　格	単 位	数　量 (13)	数　量 (15)	備考
ﾌﾟﾚｷｬｽﾄU型側溝	3種	名称	300A	300C	ﾘｻｲｸﾙ認定製品
		個	5.00	5.00	
敷モルタル	1:3	m3	0.11	0.10	
現場打基礎板(4)		枚	－	－	
現場打基礎板(6)		枚	5.00	5.00	
現場打基礎板(11)		枚	－	－	
基面整正		m2	4.60	4.60	
h		mm	300	500	
W1		mm	300	300	
W2		mm	460	460	
参考重量		kg	419	584	製品1個当り重量

※グレーチング蓋については、10mに1枚布設すること。

プレキャストU型側溝(35)

【横断暗渠・現場打基礎板】

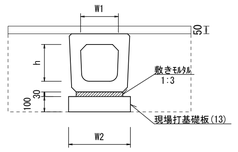

横断部

床掘り	0.48	m2
埋戻し	0.25	m2
舗装版破砕(2)	1.20	m
表 層 (2)	1.20	m
ｺﾝｸﾘｰﾄ構造物取壊し(2)	－	m2

ﾌﾟﾚｷｬｽﾄU型側溝(35)　　10.0m当たり

名　称	規　格	単 位	数　量 (35)						備考
ﾌﾟﾚｷｬｽﾄU型側溝	横断暗渠	名称	300A						ﾘｻｲｸﾙ認定製品
		個	10.00						
敷モルタル	1:3	m3	0.14						
現場打基礎板(9)		枚	－						
現場打基礎板(13)		枚	5.00						
現場打基礎板(16)		枚	－						
基面整正		m2	5.60						
h		mm	290						
W1		mm	300						
W2		mm	560						
参考重量		kg	241						製品1個当り重量

ﾌﾟﾚｷｬｽﾄ集水桝(45)(46)(T1)(T2)

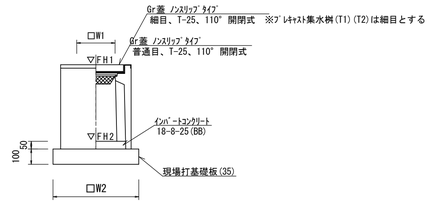

ﾌﾟﾚｷｬｽﾄ集水桝(45)(46)(T1)　　10.0箇所当たり

名　称	規　格	単 位	数　量 (45)	数　量 (46)	数　量 (T1)	備　考
ﾌﾟﾚｷｬｽﾄ集水桝		個	10.00	10.00	10.00	PU桝同等品以上
ｲﾝﾊﾞｰﾄｺﾝｸﾘｰﾄ	18-8-25(BB)	m3	0.05	0.05	0.05	t=50
現場打基礎板(31)		枚	－		－	
現場打基礎板(35)		枚	10.00	10.00	10.00	
現場打基礎板(41)		枚	－		－	
基面整正		m2	3.84	3.84	3.84	
タイプ			300A	300B	300A	
W1		mm	300	300	300	
W2		mm	620	620	620	
参考重量		kg	164	187	164	製品1個当り重量

ﾌﾟﾚｷｬｽﾄ集水桝(T2)　　10.0箇所当たり

名　称	規　格	単 位	数　量 (T2)			備　考
ﾌﾟﾚｷｬｽﾄ集水桝		個	10.00			AS桝同等品以上
ｲﾝﾊﾞｰﾄｺﾝｸﾘｰﾄ	18-8-25(BB)	m3	0.05			t=50
現場打基礎板(33)		枚	10.00			
現場打基礎板(38)		枚	－			
基面整正		m2	3.60			
タイプ			300×300×700			
W1		mm	300			
W2		mm	600			
参考重量		kg	221			製品1個当り重量

ﾌﾟﾚｷｬｽﾄ集水桝基準高さ一覧表

測　点	桝天端高 ▽FH1	桝管底高 ▽FH2	備　考
A路線左 No.0+15.8	FH1 = 18.55	FH2 = 18.00	(45)
No.0+17.6	FH1 = 18.52	FH2 = 17.97	(45)
No.1+11.9	FH1 = 18.44	FH2 = 17.89	(45)
No.1+13.7	FH1 = 18.42	FH2 = 17.87	(45)
No.2+8.4	FH1 = 18.35	FH2 = 17.80	(45)
No.2+10.2	FH1 = 18.34	FH2 = 17.79	(45)
No.4+9.1	FH1 = 18.22	FH2 = 17.67	(45)
No.4+10.9	FH1 = 18.22	FH2 = 17.82	(45)
No.5+11.1	FH1 = 18.05	FH2 = 17.50	(45)
No.5+12.9	FH1 = 18.03	FH2 = 17.48	(45)
A路線右 No.4+0.6	FH1 = 18.27	FH2 = 17.72	(T1)
No.6+11.7	FH1 = 17.32	FH2 = 16.77	(T1)

ﾌﾟﾚｷｬｽﾄ集水桝基準高さ一覧表

測　点	桝天端高 ▽FH1	桝管底高 ▽FH2	備　考
B路線左 No.0+18.20	FH1 = 18.76	FH2 = 18.11	(46)
B路線右 No.8+0.50	FH1 = 18.67	FH2 = 17.96	(T2)
No.10+16.00	FH1 = 18.78	FH2 = 18.23	(45)
No.10+18.80	FH1 = 18.79	FH2 = 18.24	(45)
No.12+0.5	FH1 = 18.86	FH2 = 18.31	(45)

プレキャストU型側溝(T1)

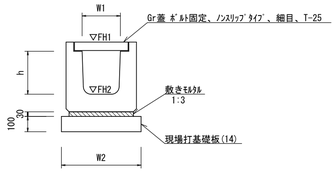

ﾌﾟﾚｷｬｽﾄU型側溝(T1)　　10.0m当たり

名　称	規　格	単 位	数　量 (T1)		備考
ﾌﾟﾚｷｬｽﾄU型側溝	横断用	名称	G300A		ﾘｻｲｸﾙ認定製品
		個	10.00		
敷モルタル	1:3	m3	0.14		
現場打基礎板(10)		枚	－		
現場打基礎板(14)		枚	5.00		
現場打基礎板(17)		枚	－		
基面整正		m2	5.80		
h		mm	330		
W1		mm	300		
W2		mm	580		
参考重量		kg	388		製品1個当り重量

舗装構成図

表層(1)(2)　再生密粒度As(13) 2.35t/m3 t=5cm
As乳剤　　プライムコート(PK-3)
不陸整正(1) 補足材RC-40 平均t=1cm
不陸整正(2) 補足材RC-40 平均t=5cm

ﾌﾟﾚｷｬｽﾄ集水桝(73)(74)(80)(T3)(T4)

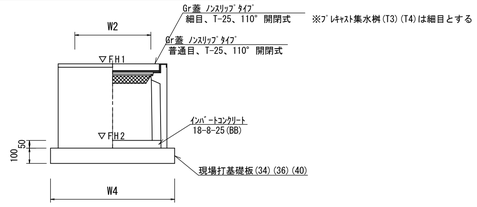

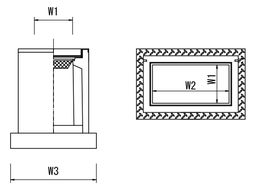

ﾌﾟﾚｷｬｽﾄ集水桝(T3)　　10.0箇所当り

名　称	規　格	単 位	数　量 (T3)			備　考
ﾌﾟﾚｷｬｽﾄ集水桝		個	10.00			PU桝同等品以上
ｲﾝﾊﾞｰﾄｺﾝｸﾘｰﾄ	18-8-25(BB)	m3	0.09			t=50
現場打基礎板(32)		枚	－			
現場打基礎板(36)		枚	10.00			
現場打基礎板(42)		枚	－			
基面整正		m2	5.70			
タイプ			300×600C			
W3		mm	620			
W4		mm	920			
W1		mm	300			
W2		mm	600			
参考重量		kg	262			製品1個当り重量

ﾌﾟﾚｷｬｽﾄ集水桝(73)(74)(80)(T4)　　10.0箇所当り

名　称	規　格	単 位	数　量 (73)	数　量 (74)	数　量 (80)	数　量 (T4)	備　考
ﾌﾟﾚｷｬｽﾄ集水桝		個	10.00	10.00	10.00	10.00	AS桝同等品以上
ｲﾝﾊﾞｰﾄｺﾝｸﾘｰﾄ	18-8-25(BB)	m3	0.09	0.09	0.16	0.09	t=50
現場打基礎板(34)		枚	10.00	10.00	－	10.00	
現場打基礎板(39)		枚	－	－	－	－	
現場打基礎板(40)		枚	－	－	10.00	－	
基面整正		m2	5.58	5.58	8.38	5.58	
タイプ			300×600×700	300×600×800	400×600×600	300×600×600	
W3		mm	600	600	710	600	
W4		mm	930	930	1180	930	
W1		mm	300	300	400	300	
W2		mm	600	600	800	600	
参考重量		kg	276	304	410	304	製品1個当り重量

ﾌﾟﾚｷｬｽﾄ集水桝基準高さ一覧表

測　点	桝天端高 ▽FH1	桝管底高 ▽FH2	備　考
A路線左 No.6+12.7	FH1 = 17.32	FH2 = 16.70	(80)
A路線右 No.0+2.8	FH1 = 18.66	FH2 = 17.85	(T4)
No.0+5.3	FH1 = 18.65	FH2 = 17.90	(T3)
B路線右 No.0+5.00	FH1 = 18.80	FH2 = 18.09	(74)
No.0+17.85	FH1 = 18.76	FH2 = 18.15	(73)

現場打基礎板(6)(12)(13)(14)

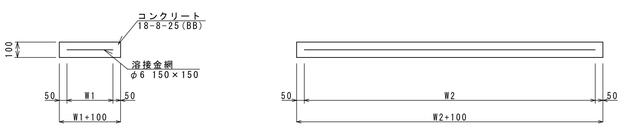

現場打基礎板(6)(12)(13)(14)　　10.0枚当り

名　称	規　格	単 位	数　量 (6)	数　量 (12)	数　量 (13)	数　量 (14)			備　考
現場打基礎板		枚	10.00	10.00	10.00	10.00			
コンクリート	18-8-25(BB)	m3	0.92	1.10	1.12	1.16			
同上型枠		m2	3.09	3.23	3.24	3.27			
路盤紙	クラフト紙	m2	9.20	11.00	11.20	11.60			
溶 接 金 網	φ6 150*150	m2	6.84	8.55	8.74	9.12			
W1		mm	360	450	460	480			
W2		mm	1900	1900	1900	1900			
参考重量		kg	216	259	263	273			1枚当り重量

現場打基礎板(33)(34)(35)(36)(40)

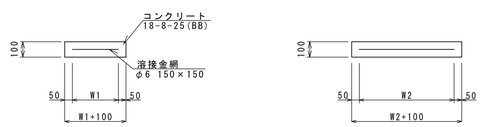

現場打基礎板(33)(34)(35)(36)(40)　　10.0枚当り

名　称	規　格	単 位	数　量 (33)	数　量 (34)	数　量 (35)	数　量 (36)	数　量 (40)	備　考
現場打基礎板		枚	10.00	10.00	10.00	10.00	10.00	
コンクリート	18-8-25(BB)	m3	0.36	0.56	0.38	0.57	0.84	
同上型枠		m2	1.62	2.02	1.67	2.03	2.48	
路盤紙	クラフト紙	m2	3.60	5.58	3.84	5.70	8.38	
溶 接 金 網	φ6 150*150	m2	2.50	4.15	2.70	4.26	6.59	
W1		mm	500	500	520	520	610	
W2		mm	500	830	520	820	1080	
参考重量		kg	85	131	90	134	197	1枚当り重量

【1号工事箇所】A路線・B路線
※この図面はA1サイズを原寸とする。

工事名	令和5年度 南道新補第２号 城山第8号線ほか４線道路改良工事		
施工箇所名	津市 城山一丁目及び城山二丁目 地内		
図面名	各種工法図（1／2）		
縮尺	S=1:20	図面番号	5／10
事業所名	津 市 建 設 部 津 南 工 事 事 務 所		

各 種 工 法 図（２／２）

S=図示

自由勾配側溝展開図 B路線 右側

V=1:20
H=1:100

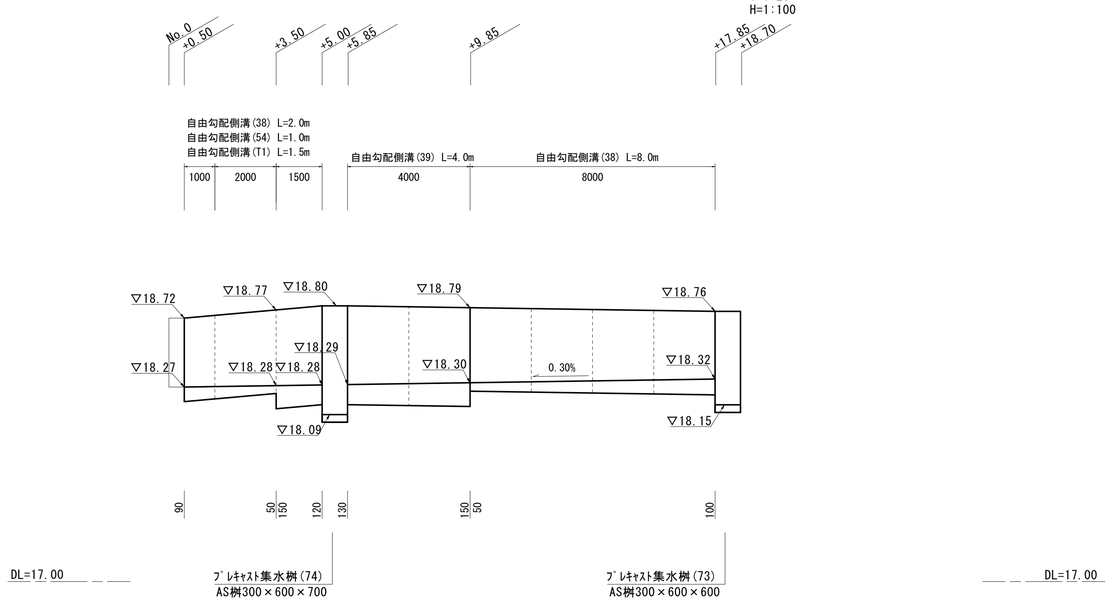

自由勾配側溝展開図 B路線 右側

V=1:20
H=1:100

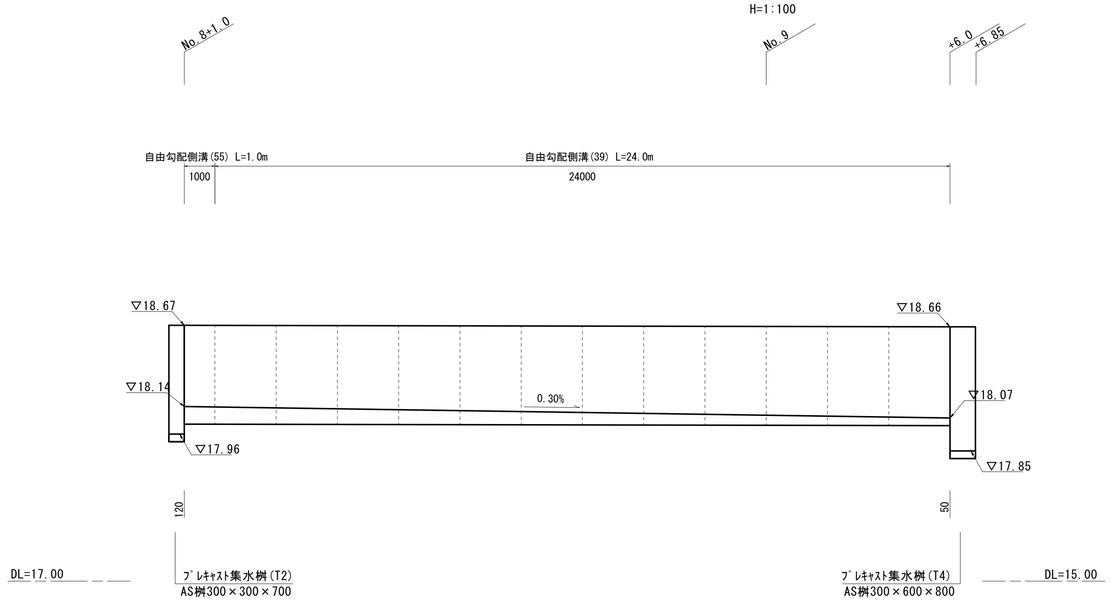

自由勾配側溝(38)(39)(54)(55)(T1)

【縦断用・現場打基礎板】 S=1:20

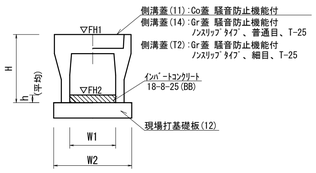

自由勾配側溝(38)(39)(54)(55)(T1)　　10.0m当たり

名　称	規　格	単 位	数　量						備　考
			(38)	(39)	(54)	(55)	(T1)		
自由勾配側溝	標準用	名 称	300×400	300×500	300×400	300×500	300×500		ﾘｻｲｸﾙ認定製品
		個	5.00	5.00	10.00	10.00	6.67		
ｲﾝﾊﾞｰﾄｺﾝｸﾘｰﾄ	18-8-25(BB)	m3	0.22	0.28	0.26	0.34	0.38		
現場打基礎板(7)		枚	－	－	－	－	－		
現場打基礎板(12)		枚	5.00	5.00	5.00	5.00	5.00		
現場打基礎板(16)		枚	－	－	－	－	－		
基 面 整 正		m2	5.50	5.50	5.50	5.50	5.50		
H		mm	545	645	545	645	545		
h		mm	73	94	88	114	125		
W1		mm	300	300	300	300	300		
W2		mm	550	550	550	550	550		
参考重量		kg	399	450	200	225	364		製品1個当り重量

※グレーチング蓋については、10mに1枚布設すること。

【1号工事箇所】A路線・B路線
※この図面はA1サイズを原寸とする。

工事名	令和5年度 南道新補第２号 城山第8号線ほか４線道路改良工事		
施工箇所名	津市 城山一丁目及び城山二丁目 地内		
図面名	各種工法図（２／２）		
縮尺	図示	図面番号	6／10
事業所名	津 市 建 設 部 津 南 工 事 事 務 所		

平　面　図（1/2）

S=1:200

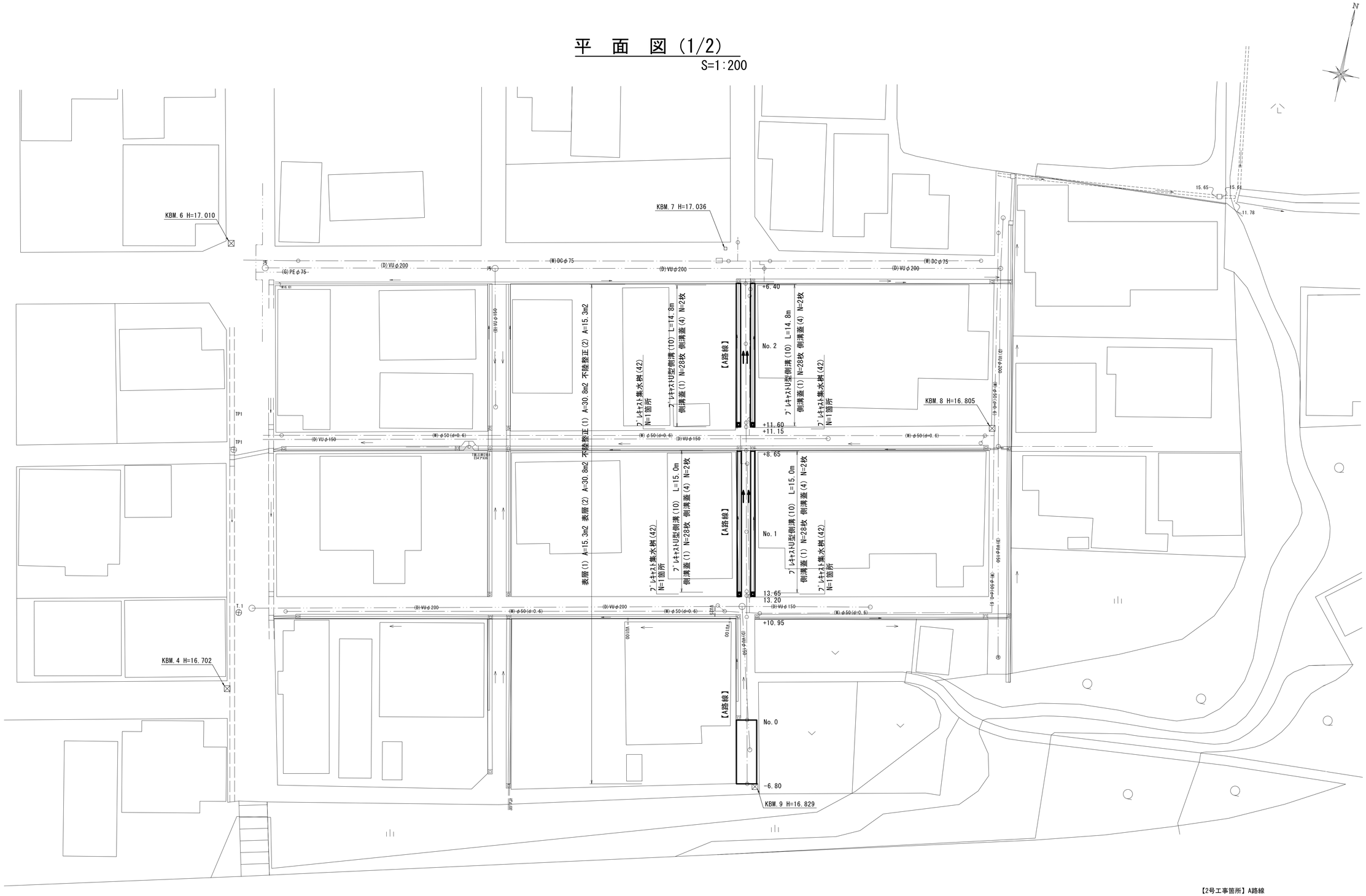

【2号工事箇所】A路線

※この図面はA1サイズを原寸とする。

工事名	令和5年度 南道新補第２号 城山第8号線ほか４線道路改良工事		
施工箇所名	津市 城山一丁目及び城山二丁目 地内		
図面名	平面図(1/2)		
縮尺	S=1:200	図面番号	7／10
事業所名	津 市 建 設 部 津 南 工 事 事 務 所		

平　面　図（2/2）

S=1:200

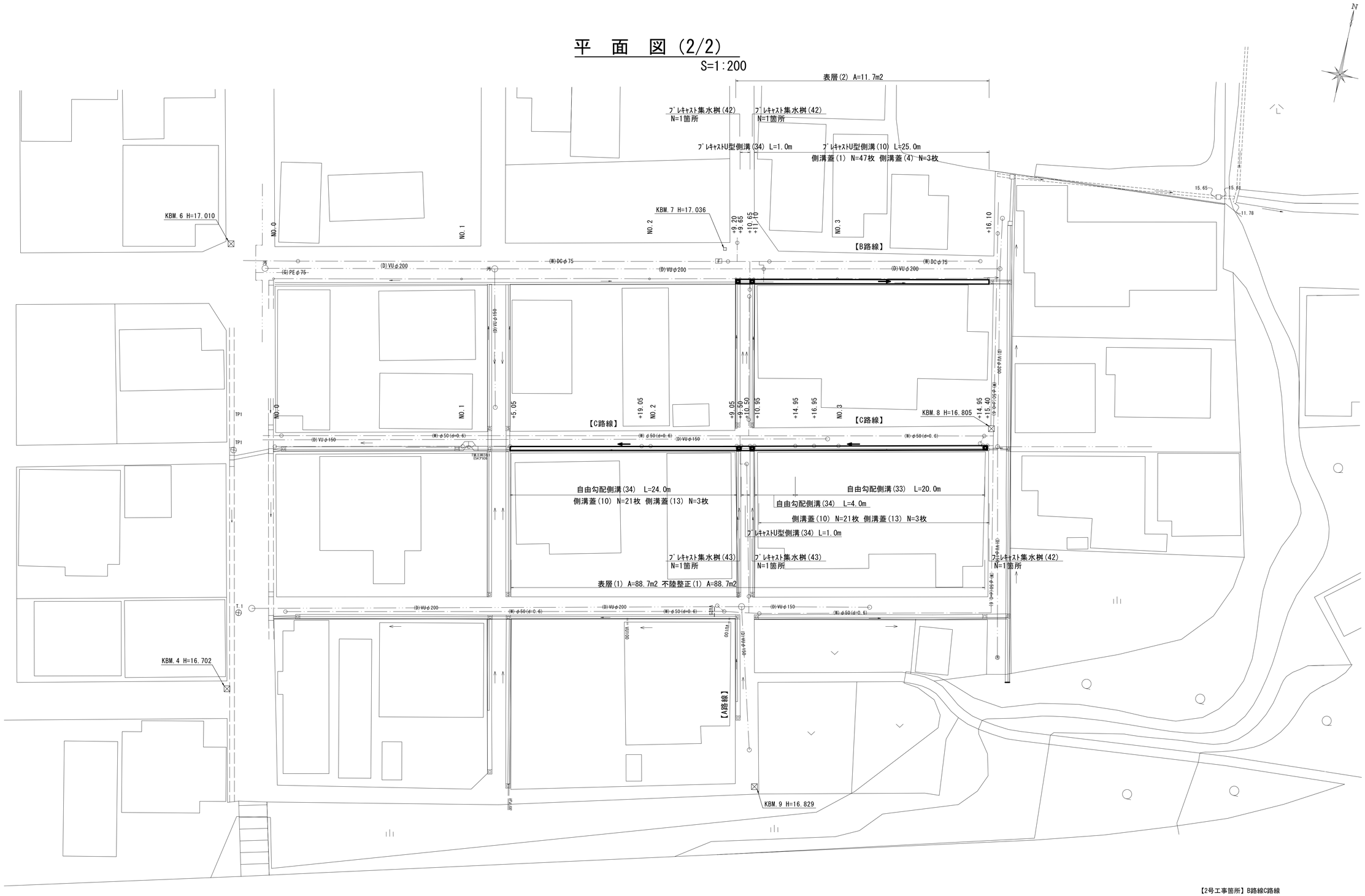

【2号工事箇所】B路線C路線

※この図面はA1サイズを原寸とする。

工事名	令和5年度 南道新補第２号 城山第8号線ほか４線道路改良工事		
施工箇所名	津市 城山一丁目及び城山二丁目 地内		
図面名	平面図(2/2)		
縮尺	S=1:200	図面番号	8／10
事業所名	津 市 建 設 部 津 南 工 事 事 務 所		

横 断 面 図

S=1:50

B路線 No.2+10.65(同所)～No.3+16.10

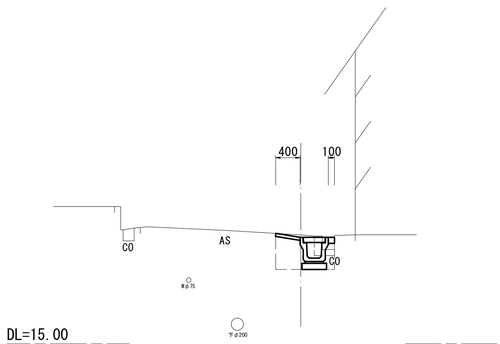

No.2+10.65(同所)～No.3+16.10

掘　削	－	m2
床掘り(1)	0.30	m2
床掘り(2)	－	m2
埋戻し(1)	0.22	m2
埋戻し(2)	－	m2
舗装版破砕	0.55	m
不陸整正(1)	－	m
不陸整正(2)	－	m
路　盤	－	m
表 層 (1)	－	m
表 層 (2)	0.40	m
ｺﾝｸﾘｰﾄ構造物取壊し(1)	0.01	m2
ｺﾝｸﾘｰﾄ構造物取壊し(2)	－	m2
間詰ｺﾝｸﾘｰﾄ	0.10	m

C路線 No.2+14.95(同所)～No.3+15.40

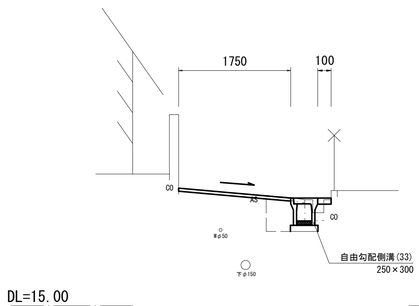

No.2+14.95(同所)～No.3+15.40

掘　削	－	m2
床掘り(1)	0.39	m2
床掘り(2)	－	m2
埋戻し(1)	0.23	m2
埋戻し(2)	－	m2
舗装版破砕	2.05	m
不陸整正(1)	1.75	m
不陸整正(2)	－	m
路　盤	－	m
表 層 (1)	1.75	m
表 層 (2)	－	m
ｺﾝｸﾘｰﾄ構造物取壊し(1)	0.07	m2
ｺﾝｸﾘｰﾄ構造物取壊し(2)	－	m2
間詰ｺﾝｸﾘｰﾄ	0.10	m

B路線 No.2+9.20～+10.65

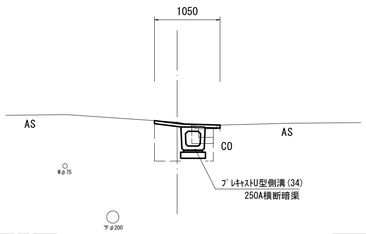

No.2+9.20～+10.65

掘　削	－	m2
床掘り(1)	0.32	m2
床掘り(2)	－	m2
埋戻し(1)	0.27	m2
埋戻し(2)	－	m2
舗装版破砕	0.55	m
不陸整正(1)	－	m
不陸整正(2)	－	m
路　盤	－	m
表 層 (1)	－	m
表 層 (2)	1.05	m
ｺﾝｸﾘｰﾄ構造物取壊し	0.01	m2
ｺﾝｸﾘｰﾄ構造物取壊し(2)	－	m2
間詰ｺﾝｸﾘｰﾄ	－	m

C路線 No.2+9.50(同所)～No.2+10.50

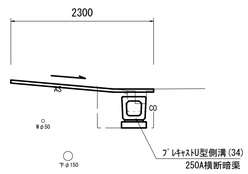

No.2+9.50(同所)～No.2+10.50

掘　削	－	m2
床掘り(1)	0.32	m2
床掘り(2)	－	m2
埋戻し(1)	0.27	m2
埋戻し(2)	－	m2
舗装版破砕	2.05	m
不陸整正(1)	2.30	m
不陸整正(2)	－	m
路　盤	－	m
表 層 (1)	2.30	m
表 層 (2)	－	m
ｺﾝｸﾘｰﾄ構造物取壊し(1)	0.07	m2
ｺﾝｸﾘｰﾄ構造物取壊し(2)	－	m2
間詰ｺﾝｸﾘｰﾄ	－	m

【A路線】

	No.0+13.65	No.1	No.1+8.65	No.1+11.60	No.2	No.2+6.40	
FH1	16.85	16.82	16.78	16.86	16.81	16.78	
FH2	16.50	16.47	16.43	16.51	16.46	16.43	

【B路線】

	No.2+11.10	No.3	No.3+16.10	
FH1	16.78	16.74	16.66	
FH2	16.43	16.39	16.31	

A路線

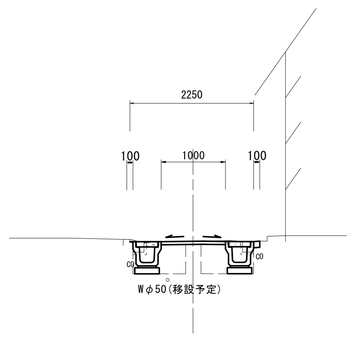

No.0+13.20～No.1+8.65
No.1+11.15～No.2+6.40

掘　削	－	m2
床掘り(1)	－	m2
床掘り(2)	0.60	m2
埋戻し(1)	－	m2
埋戻し(2)	0.44	m2
舗装版破砕	1.45	m
不陸整正(1)	1.00	m
不陸整正(2)	－	m
路　盤	－	m
表 層 (1)	－	m
表 層 (2)	1.00	m
ｺﾝｸﾘｰﾄ構造物取壊し(1)	－	m2
ｺﾝｸﾘｰﾄ構造物取壊し(2)	0.02	m2
間詰ｺﾝｸﾘｰﾄ	0.20	m

No0.-6.8～No.0

掘　削	－	m2
床掘り(1)	－	m2
床掘り(2)	－	m2
埋戻し(1)	－	m2
埋戻し(2)	－	m2
舗装版破砕	2.25	m
不陸整正(1)	－	m
不陸整正(2)	2.25	m
路　盤	－	m
表 層 (1)	2.25	m
表 層 (2)	－	m
ｺﾝｸﾘｰﾄ構造物取壊し(1)	－	m2
ｺﾝｸﾘｰﾄ構造物取壊し(2)	－	m2
間詰ｺﾝｸﾘｰﾄ	－	m

C路線　No.1+5.05～No.2+9.50
No.2+10.50(同所)～No.2+14.95

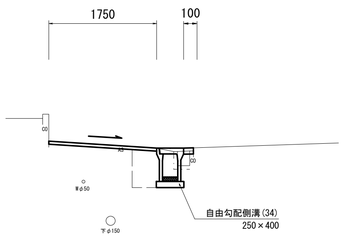

No.1+5.05～No.2+9.50
No.2+10.50(同所)～No.2+14.95

掘　削	－	m2
床掘り(1)	0.47	m2
床掘り(2)	－	m2
埋戻し(1)	0.27	m2
埋戻し(2)	－	m2
舗装版破砕	2.05	m
不陸整正(1)	1.75	m
不陸整正(2)	－	m
路　盤	－	m
表 層 (1)	1.75	m
表 層 (2)	－	m
ｺﾝｸﾘｰﾄ構造物取壊し(1)	0.07	m2
ｺﾝｸﾘｰﾄ構造物取壊し(2)	－	m2
間詰ｺﾝｸﾘｰﾄ	0.10	m

【2号工事箇所】A路線・B路線・C路線
※この図面はA1サイズを原寸とする。

工事名	令和5年度 南道新補第２号 城山第8号線ほか４線道路改良工事		
施工箇所名	津市 城山一丁目及び城山二丁目 地内		
図面名	横断面図		
縮尺	S=1:50	図面番号	9／10
事業所名	津 市 建 設 部 津 南 工 事 事 務 所		

各 種 工 法 図

S=図示

プレキャストU型側溝(10)

S=1/20

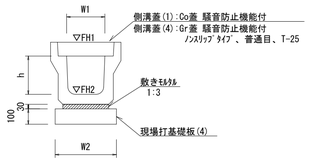

ﾌﾟﾚｷｬｽﾄU型側溝(10)　　10.0m当たり

名　称	規 格	単 位	数 量 (10)					備考
ﾌﾟﾚｷｬｽﾄU型側溝	3種	名称	250A					ﾘｻｲｸﾙ認定製品
		個	5.00					
敷モルタル	1:3	m3	0.09					
現場打基礎板(4)		枚	5.00					
現場打基礎板(6)		枚	－					
現場打基礎板(11)		枚	－					
基面整正		m2	4.00					
h		mm	250					
W1		mm	250					
W2		mm	400					
参考重量		kg	333					製品1個当り重量

※グレーチング蓋については、10mに1枚布設すること。

プレキャストU型側溝(34)

S=1/20

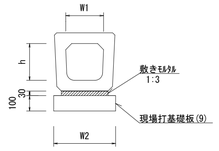

ﾌﾟﾚｷｬｽﾄU型側溝(34)　　10.0m当たり

名　称	規 格	単 位	数 量 (34)		備考
ﾌﾟﾚｷｬｽﾄU型側溝	横断暗渠	名称	250A		ﾘｻｲｸﾙ認定製品
		個	10.00		
敷モルタル	1:3	m3	0.12		
現場打基礎板(9)		枚	5.00		
現場打基礎板(13)		枚	－		
現場打基礎板(16)		枚	－		
基面整正		m2	5.10		
h		mm	240		
W1		mm	250		
W2		mm	510		
参考重量		kg	207		製品1個当り重量

現場打基礎板(4)(7)(9)(31)

S=1/20

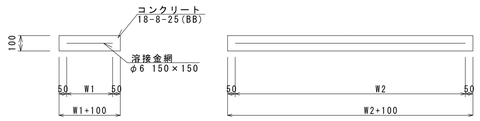

現場打基礎板(4)(7)(9)(31)　　10.0枚当り

名　称	規 格	単 位	数 量 (4)	(7)	(9)	(31)	備 考
現場打基礎板		枚	10.00	10.00	10.00	10.00	
コンクリート	18-8-25(BB)	m3	0.80	0.94	1.02	0.31	
同上型枠		m2	3.00	3.11	3.17	1.51	
路盤紙	クラフト紙	m2	8.00	9.40	10.20	3.14	
溶 接 金 網	φ6 150*150	m2	5.70	7.03	7.79	2.12	
W1		mm	300	370	410	460	
W2		mm	1900	1900	1900	460	
参考重量		kg	188	221	240	74	1枚当り重量

プレキャスト集水桝(42)(43)

S=1/20

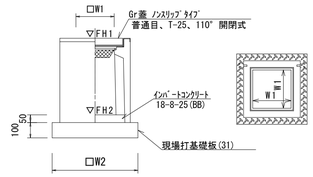

ﾌﾟﾚｷｬｽﾄ集水桝(42)～(43)　　10.0箇所当たり

名　称	規 格	単 位	数 量 (42)	(43)		備 考
ﾌﾟﾚｷｬｽﾄ集水桝		個	10.00	10.00		PU桝同等品以上
ｲﾝﾊﾞｰﾄｺﾝｸﾘｰﾄ	18-8-25(BB)	m3	0.03	0.03		t=50
現場打基礎板(31)		枚	10.00	10.00		
現場打基礎板(35)		枚	－	－		
現場打基礎板(41)		枚	－	－		
基 面 整 正		m2	3.14	3.14		
タ イ プ			250A	250B		
W1		mm	250	250		
W2		mm	560	560		
参考重量		kg	130	161		製品1個当り重量

ﾌﾟﾚｷｬｽﾄ集水桝基準高さ一覧表　　A路線

測　点	天端高さ ▽FH1	桝底高さ ▽FH2	備　考
No.0+13.20(左)	FH1 =16.850	FH2 =16.350	(42)
No.0+13.20(右)	FH1 =16.850	FH2 =16.350	(42)
No.1+11.60(左)	FH1 =16.860	FH2 =16.360	(42)
No.1+11.60(右)	FH1 =16.860	FH2 =16.360	(42)

ﾌﾟﾚｷｬｽﾄ集水桝基準高さ一覧表　　B路線

測　点	天端高さ ▽FH1	桝底高さ ▽FH2	備　考
No.2+9.20	FH1 =16.780	FH2 =16.280	(42)
No.2+10.65	FH1 =16.780	FH2 =16.280	(42)

ﾌﾟﾚｷｬｽﾄ集水桝基準高さ一覧表　　C路線

測　点	天端高さ ▽FH1	桝底高さ ▽FH2	備　考
No.2+9.05	FH1 =16.78	FH2 =16.13	(43)
No.2+10.50	FH1 =16.78	FH2 =16.13	(43)
No.3+14.95	FH1 =16.79	FH2 =16.29	(42)

舗装構成図

S=1/20

表層(1)(2)　再生密粒度As(13) 2.35t/m3 t=5cm
As乳剤　　プライムコート(PK-3)
不陸整正(1)　補足材なし
不陸整正(2)　補足材平均t=2cm RC-40

自由勾配側溝展開図

(C路線)　　V=1:20
H=1:100

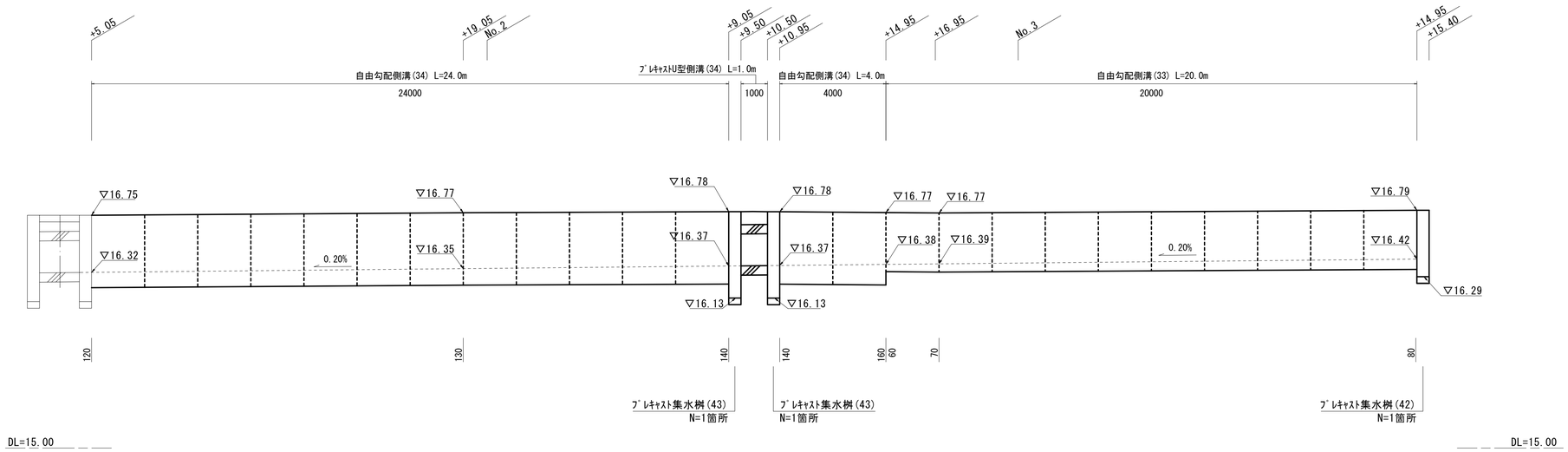

自 由 勾 配 側 溝 (3 3) (3 4)

S=1/20

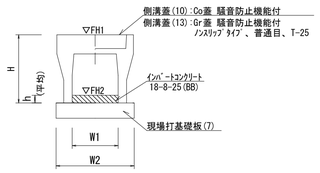

自由勾配側溝(33)(34)　　10.0m当たり

名　称	規 格	単 位	数 量 (33)	(34)			備　考
自由勾配側溝	標準用	名称	250×300	250×400			ﾘｻｲｸﾙ認定製品
		個	5.00	5.00			
ｲﾝﾊﾞｰﾄｺﾝｸﾘｰﾄ	18-8-25(BB)	m3	0.19	0.33			
現場打基礎板(7)		枚	5.00	5.00			
現場打基礎板(12)		枚	－	－			
現場打基礎板(16)		枚	－	－			
基 面 整 正		m2	4.70	4.70			
H		mm	445	545			
h		mm	74	132			
W1		mm	250	250			
W2		mm	470	470			
参考重量		kg	301	347			製品1個当り重量

※グレーチング蓋については、10mに1枚布設すること。

【2号工事箇所】A路線・B路線・C路線
※この図面はA1サイズを原寸とする。

工事名	令和5年度 南道新補第２号 城山第8号線ほか４線道路改良工事		
施工箇所名	津市 城山一丁目及び城山二丁目 地内		
図面名	各種工法図		
縮尺	S=図示	図面番号	10／10
事業所名	津 市 建 設 部 津 南 工 事 事 務 所		