平面図（東側）

S=1：100

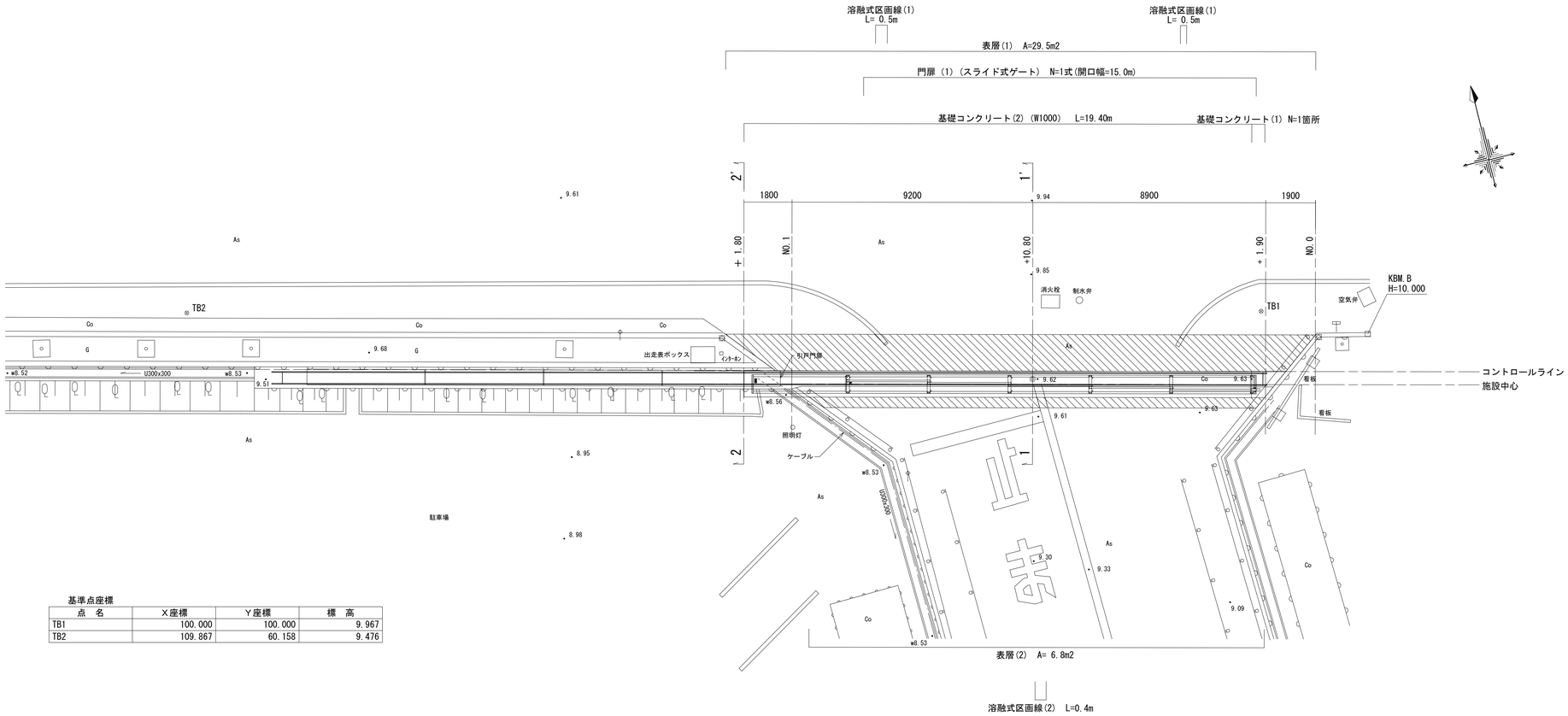

基準点座標

点　名	X座標	Y座標	標　高
TB1	100.000	100.000	9.967
TB2	109.867	60.158	9.476

標準断面図（東側）

S=1：50

1-1'

GH=9.62
FH=9.62

NO.0+1.9～NO.1

項　目		単位	数　量
床掘り	土砂	m2	0.51
埋戻し(1)	RC-40	m2	0.31
埋戻し(2)	流用土	m2	-

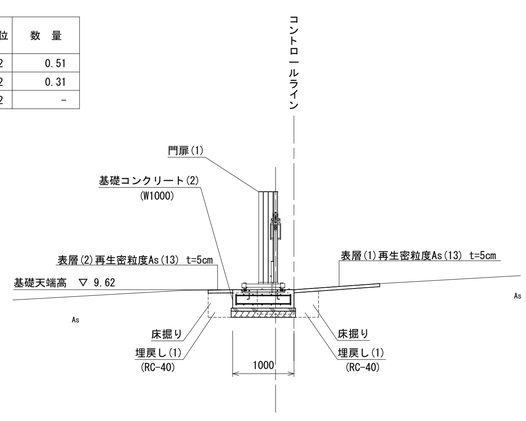

DL=7.000

2-2'

GH=9.51
FH=9.62

NO.1(同所)～NO. 1+1.8

項　目		単位	数　量
床掘り	土砂	m2	0.07
埋戻し(1)	RC-40	m2	-
埋戻し(2)	流用土	m2	0.50

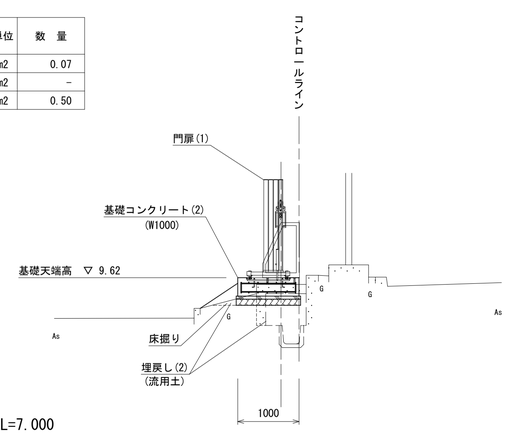

DL=7.000

※この図面はＡ１サイズを原寸とする。

工　事　名	令和５年度河川事推第２号 津市モーターボート競走場駐車場及び 第５駐車場ゲート改修等工事		
施工箇所名	津市藤方地内		
図　面　名	平面図（東側）・標準断面図（東側）		
縮　　尺	図示	図面番号	1 / 7
事業所名	津市建設部河川排水推進室		

平面図（西側）

S=1：100

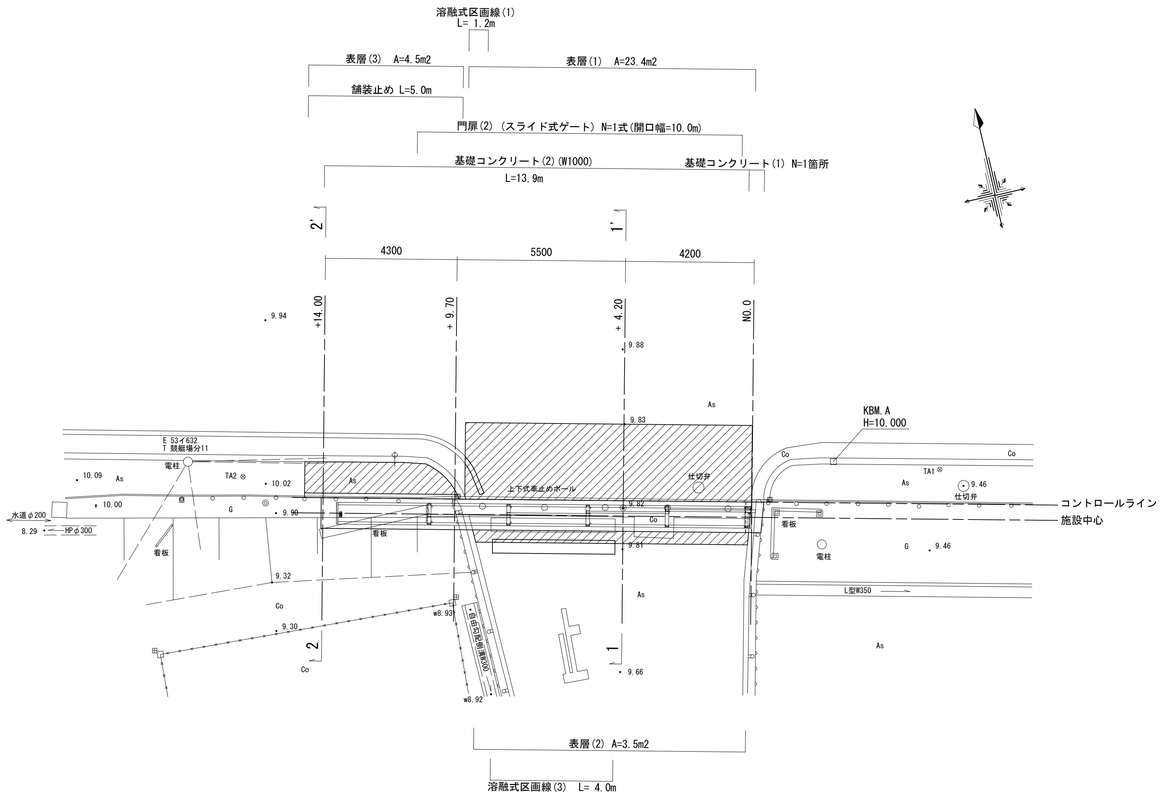

基準点座標

点　名	X座標	Y座標	標　高
TA1	100.000	100.000	9.986
TA2	104.887	77.785	10.006

標準断面図（西側）

S=1：50

1-1'

GH=9.82
FH=9.82

NO.0～NO.0+ 9.70

項　目		単位	数　量
床掘り	土砂	m2	0.51
埋戻し(1)	RC-40	m2	0.15
埋戻し(2)	流用土	m2	-

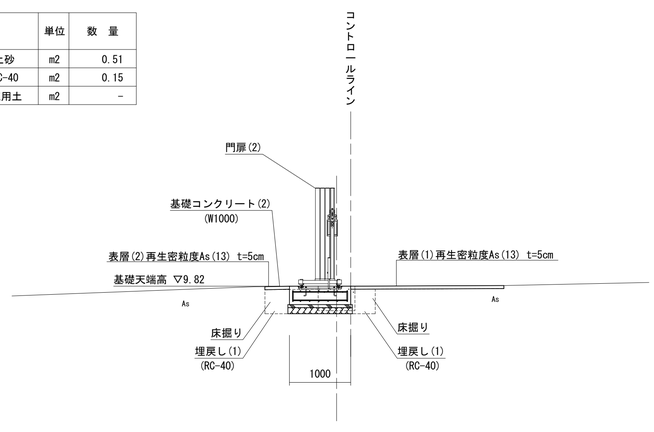

DL=7.000

2-2'

GH=9.95
FH=9.82

NO.0+ 9.70（同所）～NO.0+14.00

項　目		単位	数　量
床掘り	土砂	m2	0.94
埋戻し(1)	RC-40	m2	0.19
埋戻し(2)	流用土	m2	0.13

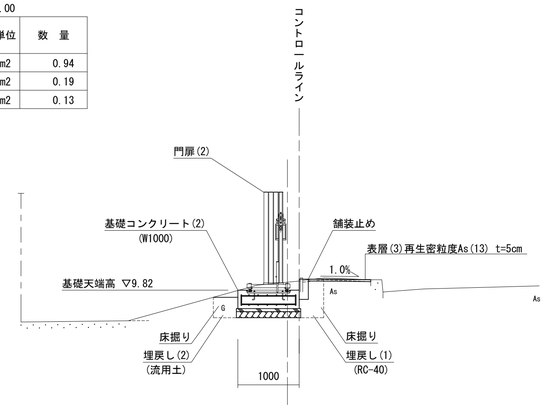

DL=7.000

※この図面はＡ１サイズを原寸とする。

工　事　名	令和５年度河川事推第２号 津市モーターボート競走場駐車場及び 第５駐車場ゲート改修等工事		
施工箇所名	津市藤方地内		
図　面　名	平面図（西側）・標準断面図（西側）		
縮　　尺	図示	図面番号	2 / 7
事業所名	津市建設部河川排水推進室		

各種工法図

図示

基礎コンクリート（1）

S=1:50

(W1000×H550×L500)

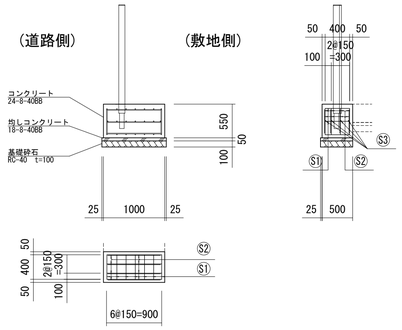

基礎コンクリート(1)　数量表　　10.0箇所当り

名　称	規　格	単位	数　量	摘　要
コンクリート	24-8-40BB	m3	2.75	
型　枠		m2	16.50	
鉄筋	SD345　D13	kg	262.68	0.995kg/m
均しコンクリート	18-8-40BB	m2	0.29	
均し型枠		m2	1.60	
基礎砕石	RC-40　t=100	m2	5.51	
基面整正		m2	5.51	

鉄筋表（1所当たり）

S1				S2				S3				鉄筋総重量
径	本数	1本あたり長さ(mm)	形状	径	本数	1本あたり長さ(mm)	形状	径	本数	1本あたり長さ(mm)	形状	(kg)
D13	21	400mm		D13	8	1,800mm		D13	4	900mm		26.268

基礎コンクリート（2）

S=1:50

(W1000)

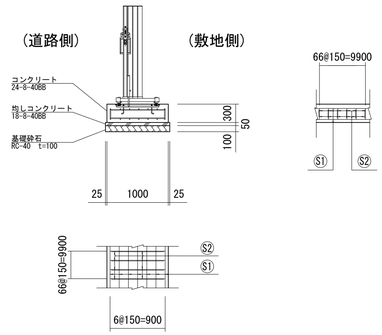

基礎コンクリート(2)　数量表　　10.0m当り

名　称	規　格	単位	数　量	摘　要
コンクリート	24-8-40BB	m3	3.00	
型　枠		m2	6.00	
鉄筋	SD345　D13	kg	292.63	0.995kg/m
均しコンクリート	18-8-40BB	m2	0.53	
均し型枠		m2	1.00	
目地板	t=10mm	m2	0.30	
基礎砕石	RC-40　t=100	m2	10.50	
基面整正		m2	10.50	

鉄筋表（10m当たり）

S1		S2				鉄筋総重量
径	本数	径	本数	1本あたり長さ(mm)	形状	(kg)
D13	14	D13	134	1,150mm		292.63

舗装止め

S=1:20

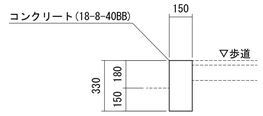

舗装止め　数量表　　10.0m当り

名　称	規　格	単位	数　量	摘　要
コンクリート	18-8-40BB	m3	0.50	
型枠		m2	6.60	
基面整正		m2	1.50	

舗 装 工 展 開 図

S=1:50

東側

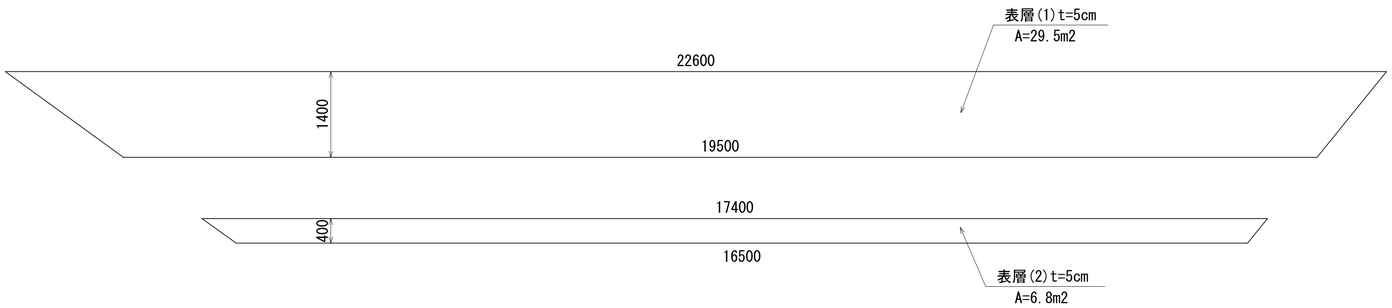

西側

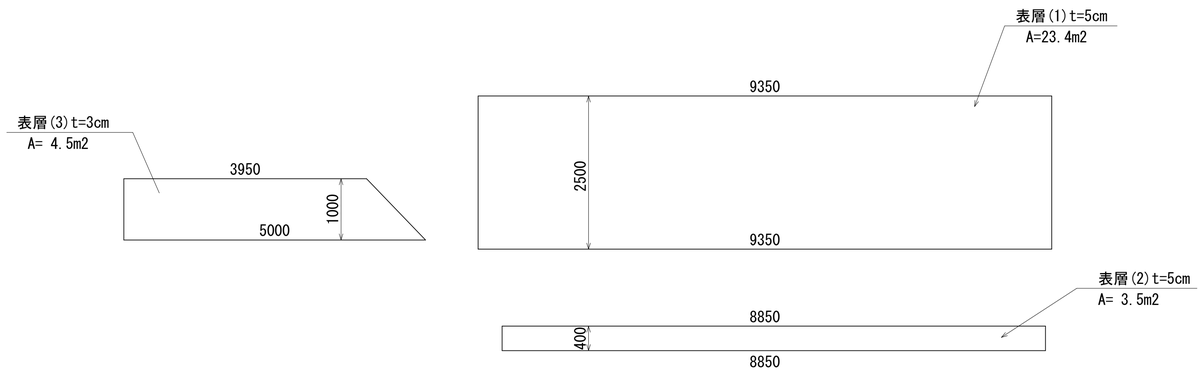

舗装構成図

S=1:20

車道舗装工

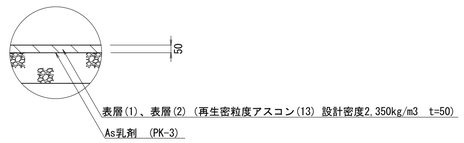

歩道舗装工

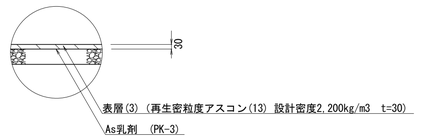

※この図面はＡ１サイズを原寸とする。

工　事　名	令和５年度河川事推第２号 津市モーターボート競走場駐車場及び 第５駐車場ゲート改修等工事		
施工箇所名	津市藤方地内		
図　面　名	各種工法図		
縮　　尺	図示	図面番号	3　/　7
事業所名	津市建設部河川排水推進室		

東側ゲート構造図

図示

平 面 図

S=1: 50

全 開 時

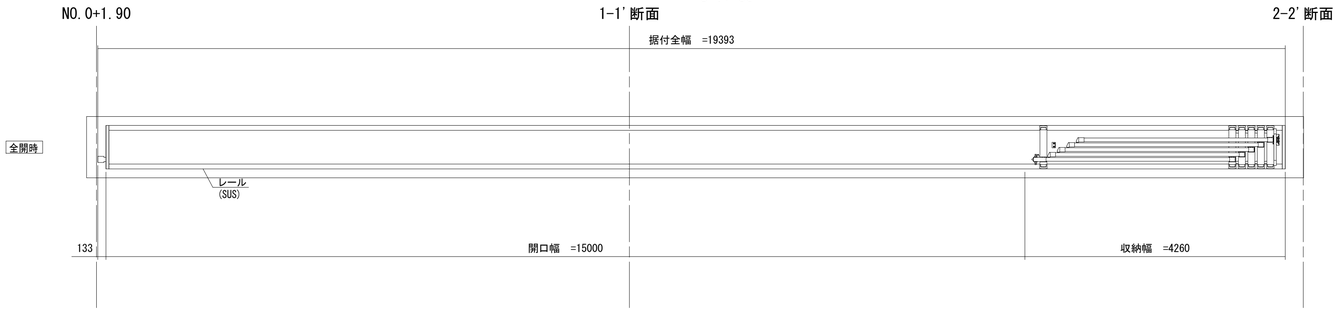

全 閉 時

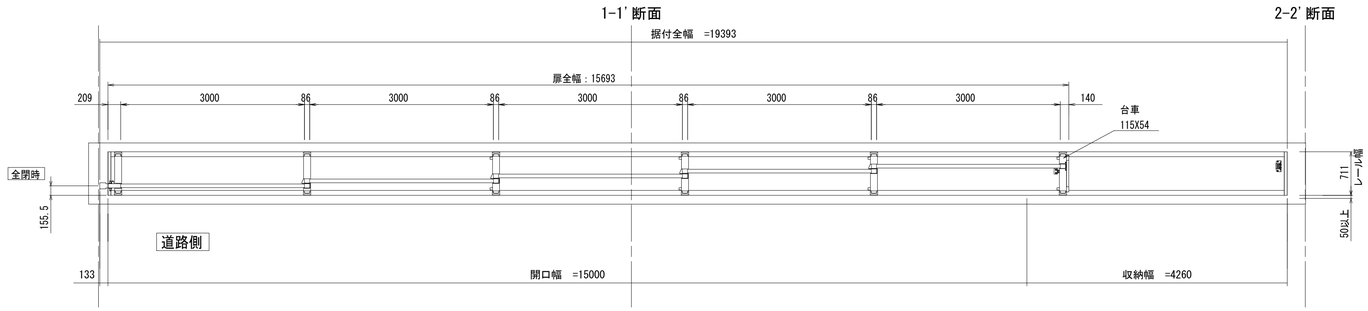

レール部

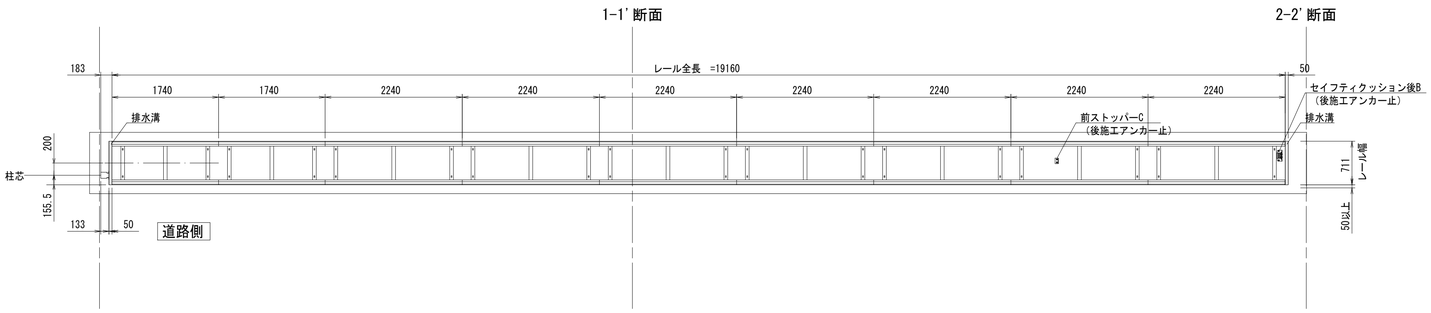

Ⓐ レール及び車輪部詳細図(S=1/6)

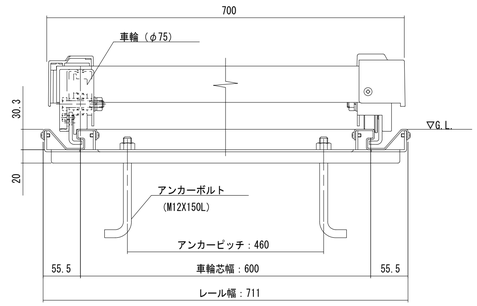

Ⓑ ストッパー部詳細図 (S=1/6)

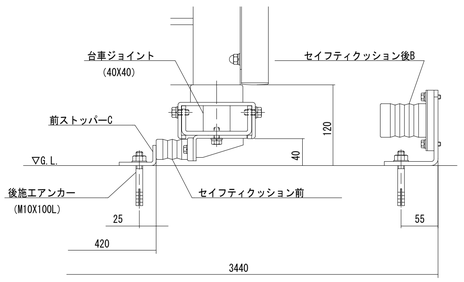

ゲート側面図

S=1: 50

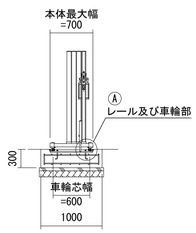

縦断面図

S=1: 50

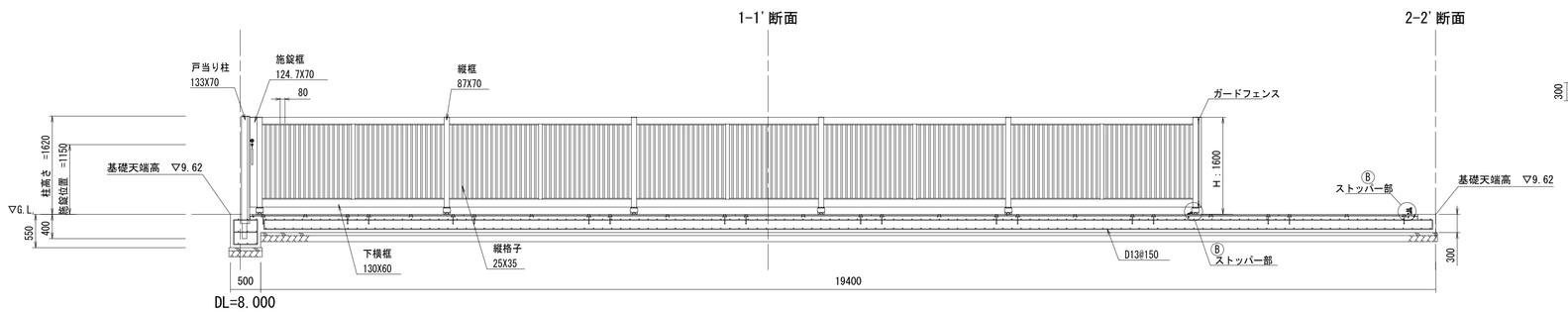

門扉(1) 数量表

1箇所当り

名 称	規 格	単位	数 量	摘 要
スライド式ゲート	H1600×W15000	台	1.0	スタックラインSR1型 同等品以上
基礎コンクリート(1)	W1000×H550×L500	箇所	1.0	
基礎コンクリート(2)	W1000	m	19.4	

※この図面はＡ１サイズを原寸とする。

工 事 名	令和５年度河川事推第２号 津市モーターボート競走場駐車場及び 第５駐車場ゲート改修等工事		
施工箇所名	津市藤方地内		
図 面 名	東側ゲート構造図		
縮 尺	図示	図面番号	4 / 7
事業所名	津市建設部河川排水推進室		

西側ゲート構造図

図示

平 面 図

S=1: 50

全 開 時

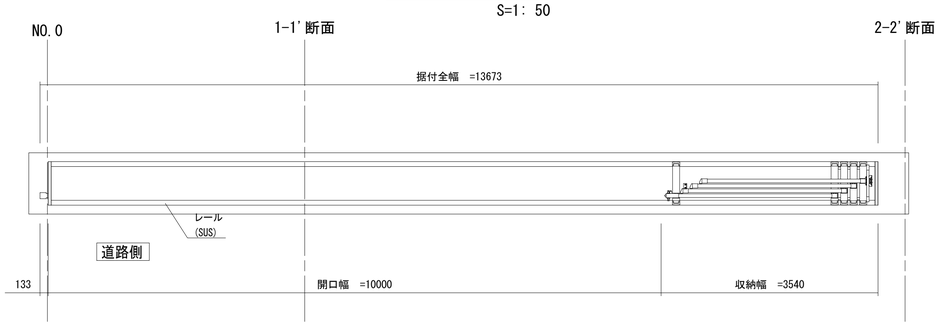

全 閉 時

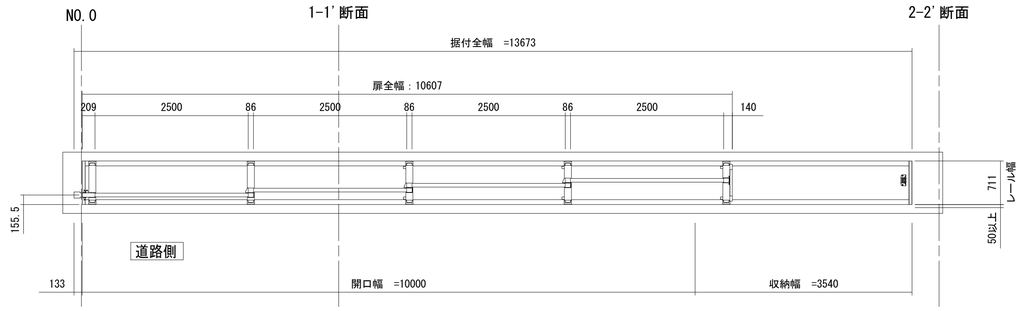

レール部

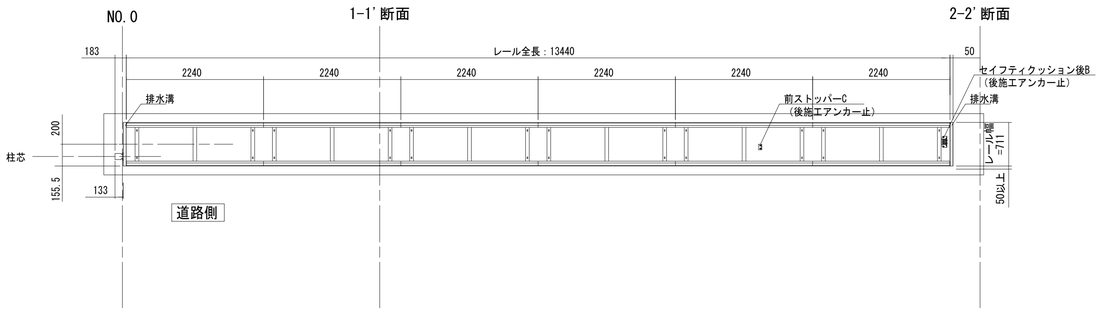

縦断面図

S=1: 50

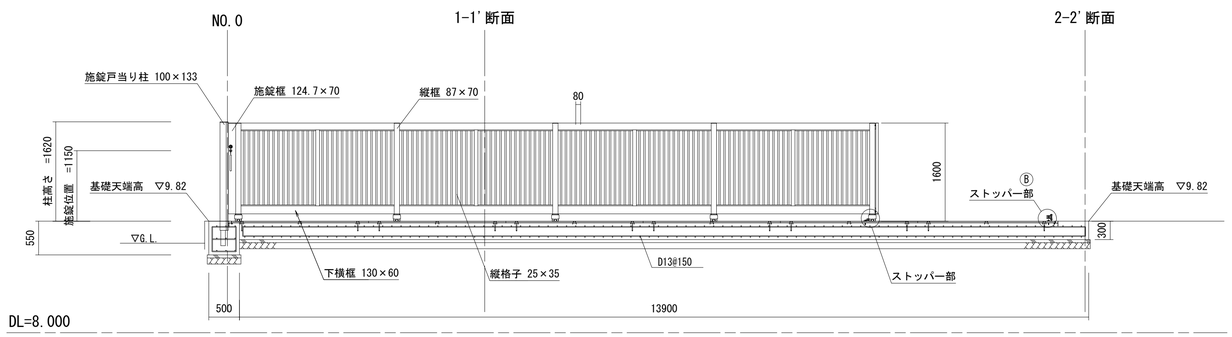

Ⓐ レール及び車輪部詳細図(S=1/6)

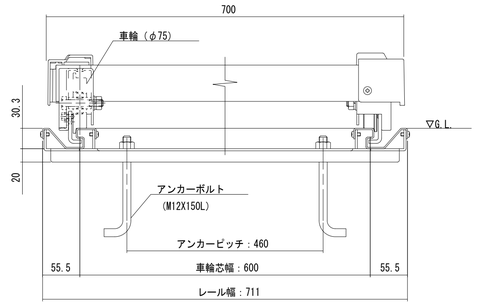

Ⓑ ストッパー部詳細図 (S=1/6)

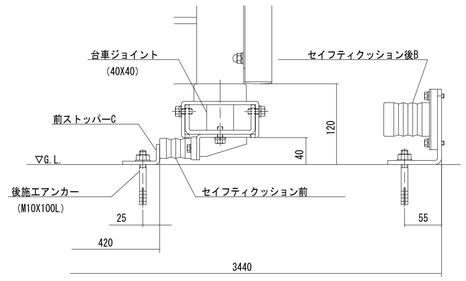

ゲート側面図

S=1: 50

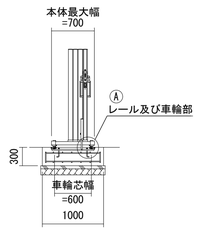

門扉(2) 数量表

1箇所当り

名　　称	規　　格	単位	数　量	摘　　要
スライド式ゲート	H1600×W10000	台	1.0	スタックラインSR1型　同等品以上
基礎コンクリート(1)	W1000×H550×L500	箇所	1.0	
基礎コンクリート(2)	W1000	m	13.9	

※この図面はＡ１サイズを原寸とする。

工　事　名	令和５年度河川事推第２号 津市モーターボート競走場駐車場及び 第５駐車場ゲート改修等工事		
施工箇所名	津市藤方地内		
図　面　名	西側ゲート構造図		
縮　　尺	図示	図面番号	5 / 7
事業所名	津市建設部河川排水推進室		

撤去平面図（東側）

S=1:100

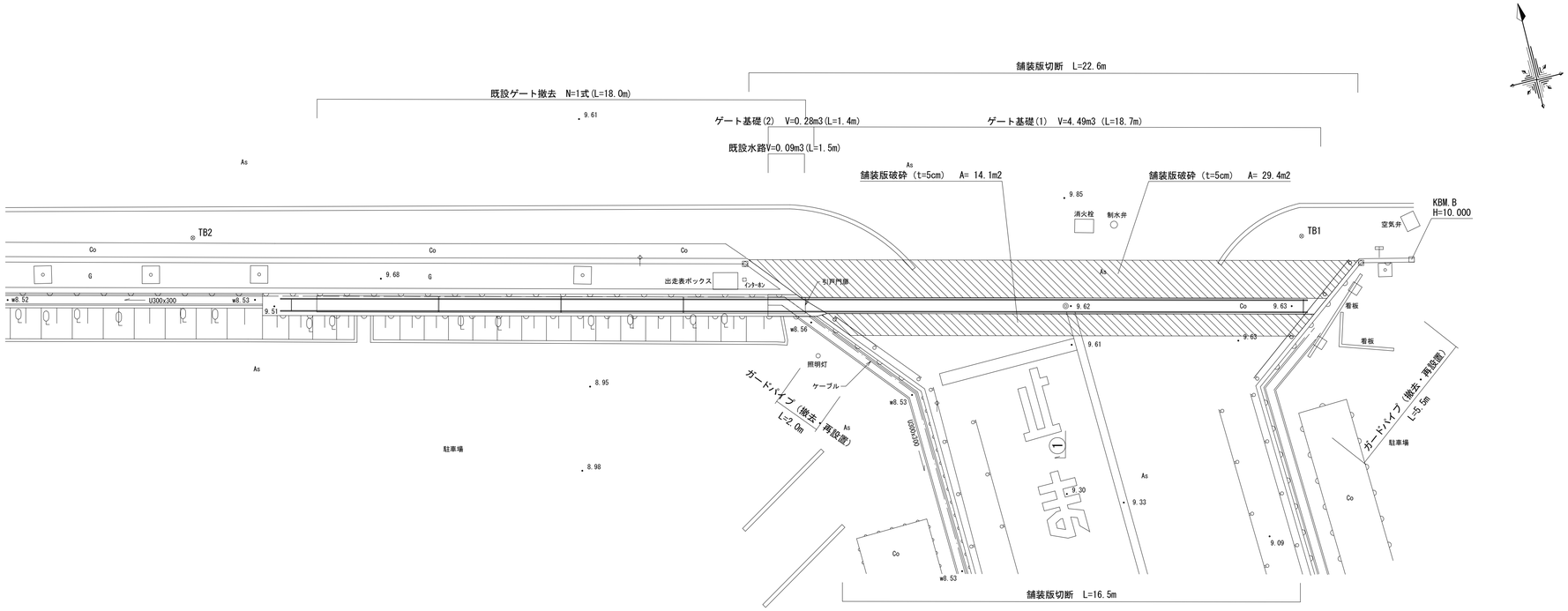

撤去構造図（東側）

S=1:20

ゲート基礎（1）

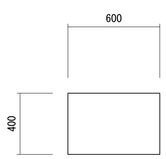

ｺﾝｸﾘｰﾄ取壊し（鉄筋Co）　0.24m2

ゲート基礎（2）

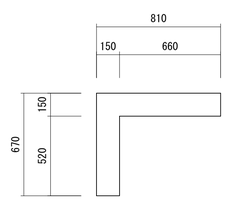

ｺﾝｸﾘｰﾄ取壊し（鉄筋Co）　0.20m2

既設水路（B300×H300）

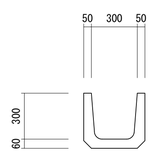

ｺﾝｸﾘｰﾄ取壊し（鉄筋Co）　0.06m2

※この図面はＡ１サイズを原寸とする。

工　事　名	令和５年度河川事推第２号 津市モーターボート競走場駐車場及び 第５駐車場ゲート改修等工事		
施工箇所名	津市藤方地内		
図　面　名	撤去平面図（東側）・撤去構造図（東側）		
縮　　尺	図示	図面番号	6　/　7
事業所名	津市建設部河川排水推進室		

撤去平面図（西側）

S=1：100

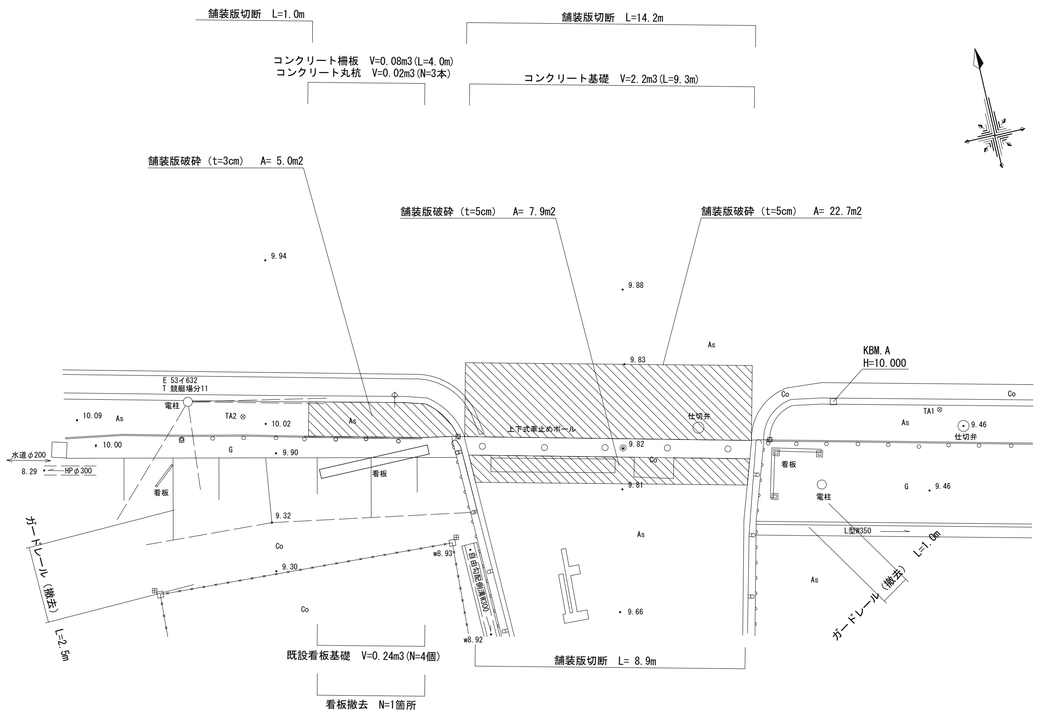

撤去構造図（西側）

S=1： 20

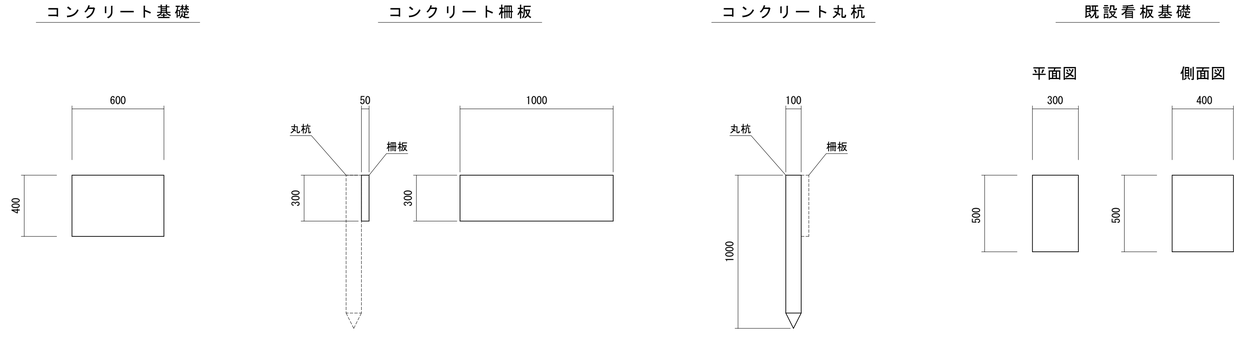

コンクリート取壊し（鉄筋Co）　0.24m2

コンクリート取壊し（鉄筋Co）　0.02m2

コンクリート取壊し（鉄筋Co）　0.79m3/100本

コンクリート取壊し（無筋Co）　0.06m3/個

※この図面はＡ１サイズを原寸とする。

工事名	令和５年度河川事推第２号 津市モーターボート競走場駐車場及び 第５駐車場ゲート改修等工事		
施工箇所名	津市藤方地内		
図面名	撤去平面図（西側）・撤去構造図（西側）		
縮尺	図示	図面番号	7 / 7
事業所名	津市建設部河川排水推進室		